SYNDICAT MIXTE DU BASSIN VERSANT DU GAPEAU
Siège : Mairie de PIERREDEU DU VAR
Place Urbain SENES
83390 PIERREFEU DU VAR

Département du VAR
Communes de CARNOULES, PUGET VILLE, CUERS et PIERREFEU DU VAR
Bassins versants du GAPEAU

Nature du document

CAHIER DES OUVRAGES

ECHELLE 1/100

Mission

RELEVE DES OUVRAGES DES BASSINS VERSANTS DU GAPEAU

-LE MEIGE PAN
-LE PAS REDON
-LES PLANS DE LOUBE
-LE SAUTARET
-LA HOULETTE
-LE CANADEL
-LE RAYOLET
-LE GRAND VALLAT
-LE VALLON DE BRON

PRESTATAIRE

Téléphone : 04 94 23 93 00
Téléphone : 04 91 79 38 75
www.opsia.fr - contact@opsia.fr

TABLEAU DE SUIVI

INDICE	MODIFICATIONS	DATE
A	EDITION ORIGINALE	24/01/18

REFERENCES TECHNIQUES ET ADMINISTRATIVES

Dossier N° 17 12132/01
Réf. fichier : 12132-01_OUV_P02

N° Marché : 2017/S05
N° Commande : C2017000043

REDACTEUR	VERIFICATEUR	APPROBATEUR
F. GROBELNY	C. MERLIER	F. HOSPITAL

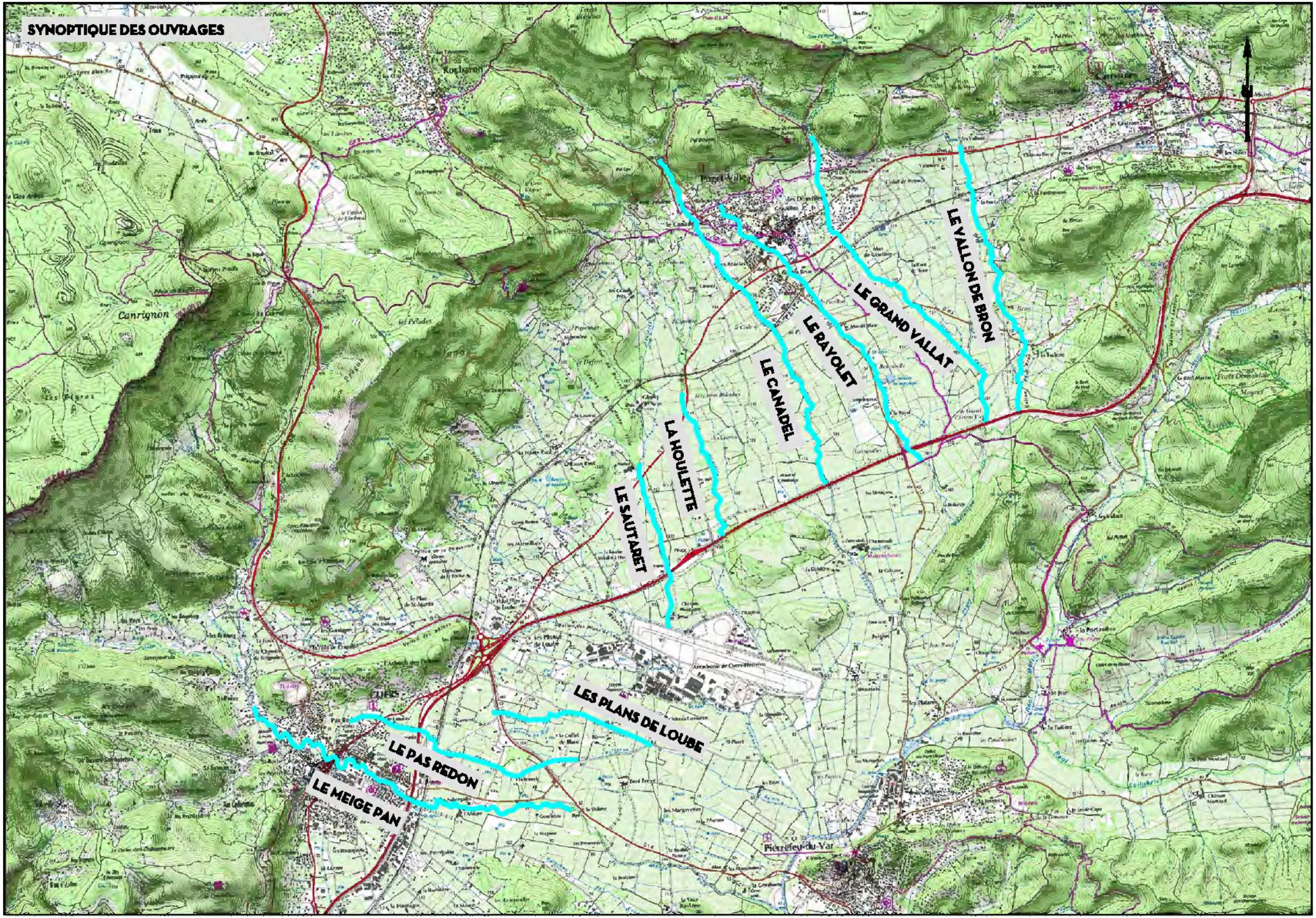
SYNOPTIQUE DES OUVRAGES
LE VALLON DE BRON
LE GRAND VALLAT
LE RAYOLET
LE CANADEL
LA HOULETTE
LE SAUTARET
LES PLANS DE LOUBE
LE PAS REDON
LE MEIGE PAN
Canrignon
Pierrefeu-du-Var

LE MEIGE PAN

LE MEIGE PAN

OUVRAGE : MEI_OA_1 (vue amont)

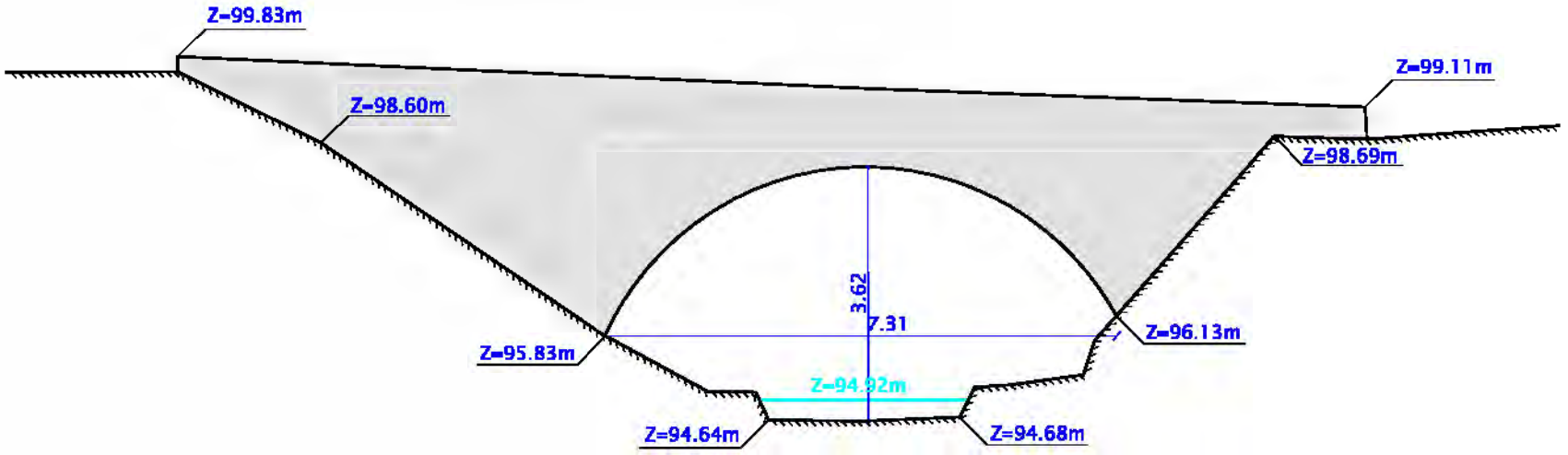

0m 10m

Echelle 1:100

VALEUR DU DOCUMENT :

GEOREFERENCE :

LES COORDONNEES ALTIMETRIQUES SONT EXPRIMEES DANS LE SYSTEME D'ALTITUDE NGF-IGN 1969.

opsia

LE MEIGE PAN

OUVRAGE : MEI_OA_2 (vue amont)

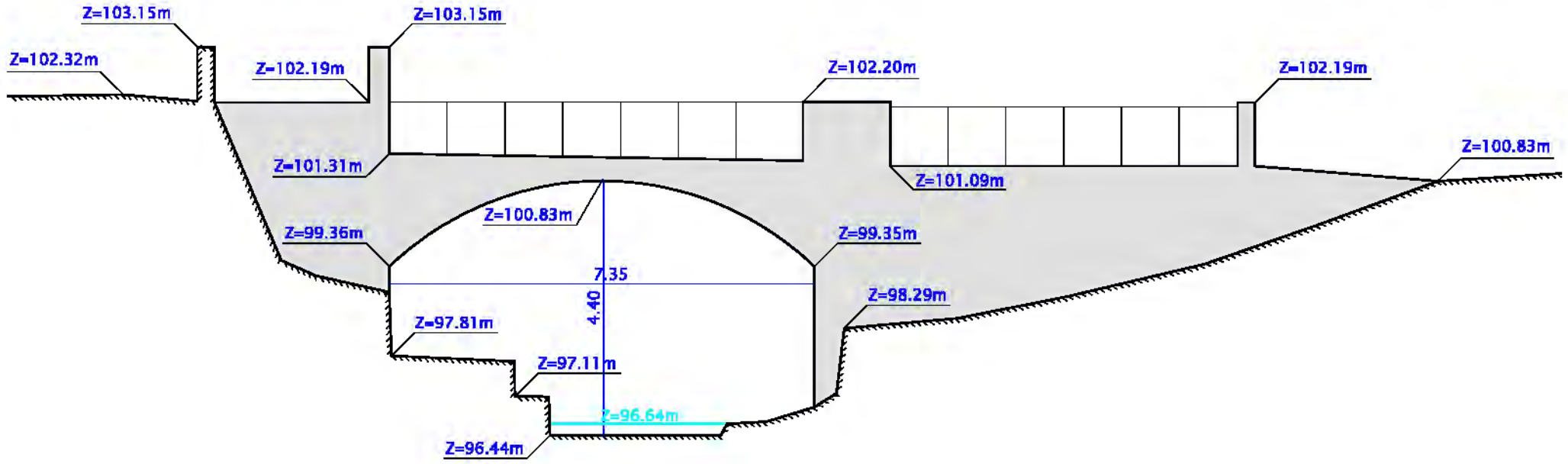

0m 10m

Echelle 1:100

VALEUR DU DOCUMENT :

GEOREFERENCE :

LES COORDONNEES ALTIMETRIQUES SONT EXPRIMEES DANS LE SYSTEME D'ALTITUDE NGF-IGN 1969.

opsia

LE MEIGE PAN

OUVRAGE : MEI_OA_3 (vue amont)

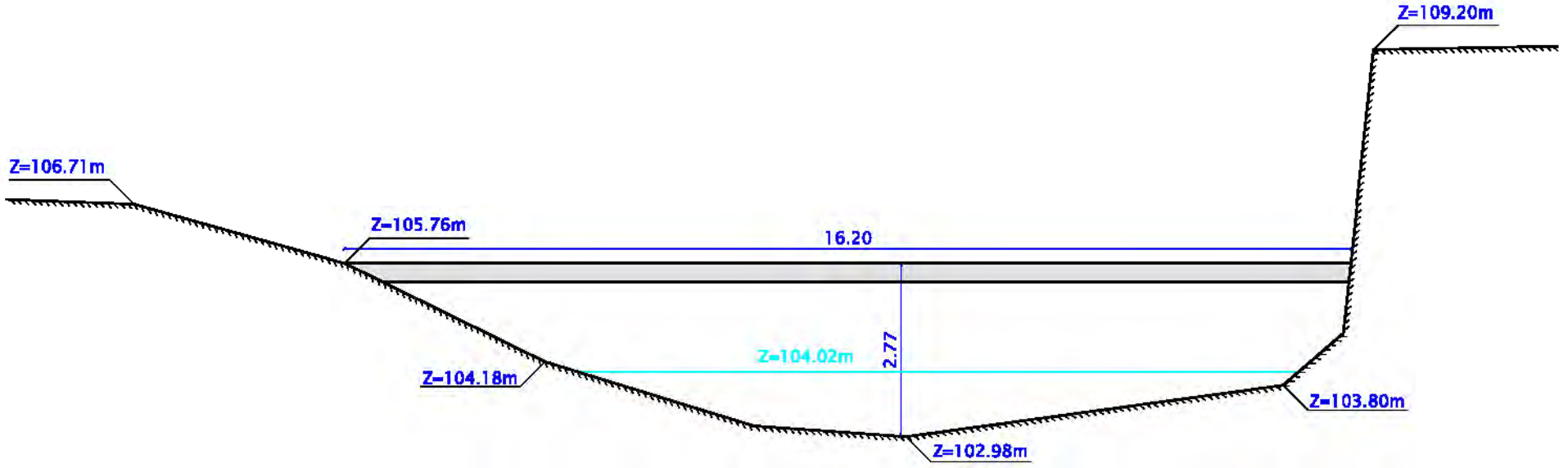

0m 10m

Echelle 1:100

VALEUR DU DOCUMENT :

GEOREFERENCE :

LES COORDONNEES ALTIMETRIQUES SONT EXPRIMEES DANS LE SYSTEME D'ALTITUDE NGF-IGN 1969.

opsia

LE MEIGE PAN

OUVRAGE : MEI_OA_5 (vue amont)

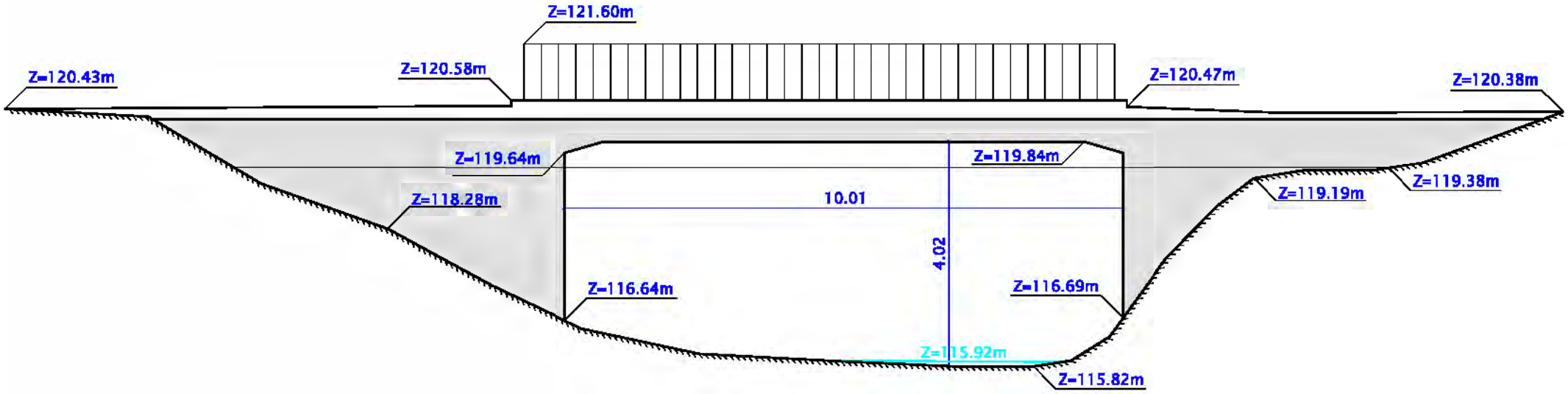

0m 10m

Echelle 1:100

VALEUR DU DOCUMENT :

GEOREFERENCE :

LES COORDONNEES ALTIMETRIQUES SONT EXPRIMEES DANS LE SYSTEME D'ALTITUDE NGF-IGN 1969.

opsia

LE MEIGE PAN

OUVRAGE : MEI_OA_6 (vue amont)

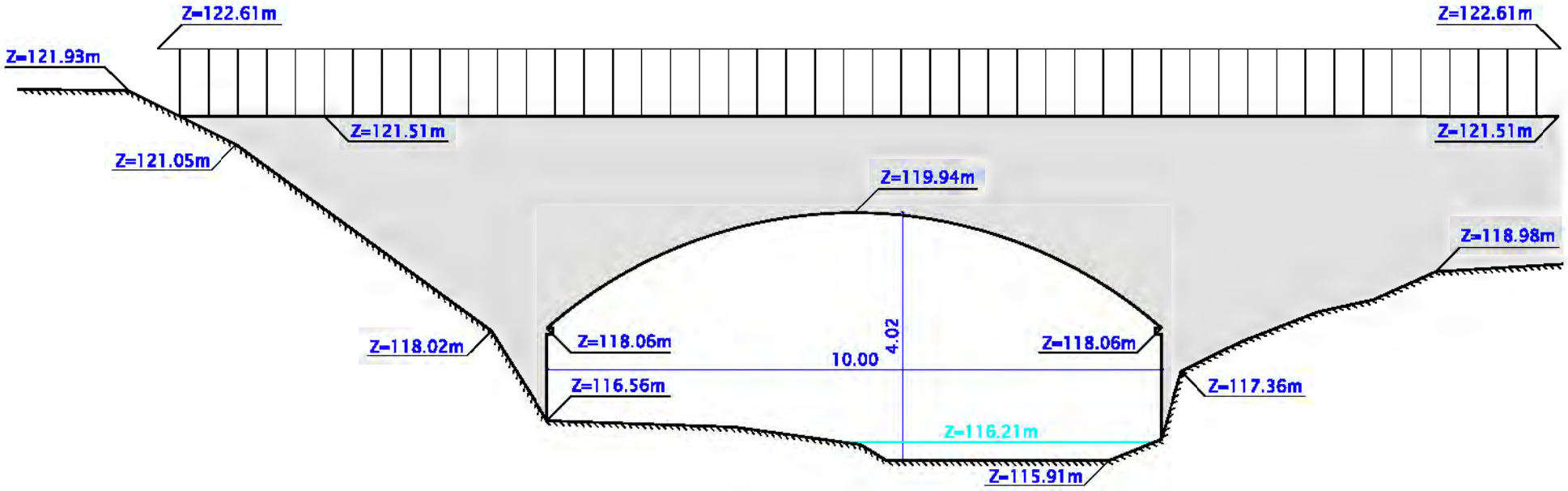

0m 10m

Echelle 1:100

VALEUR DU DOCUMENT :

GEOREFERENCE :

LES COORDONNEES ALTIMETRIQUES SONT EXPRIMEES DANS LE SYSTEME D'ALTITUDE NGF-IGN 1969.

opsia

LE MEIGE PAN

OUVRAGE : MEI_OA_7 (vue amont)

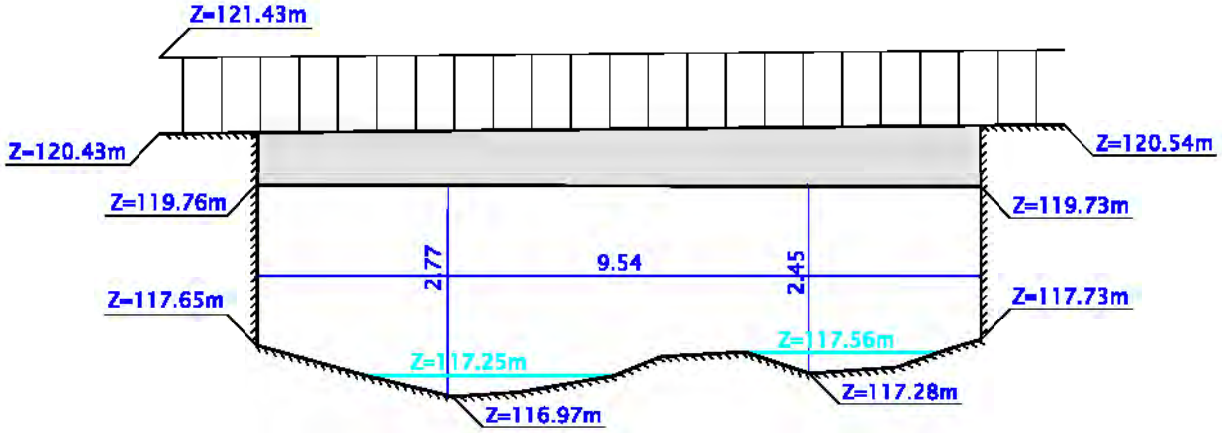

0m 10m

Echelle 1:100

VALEUR DU DOCUMENT :

GEOREFERENCE :

LES COORDONNEES ALTIMETRIQUES SONT EXPRIMEES DANS LE SYSTEME D'ALTITUDE NGF-IGN 1969.

opsia

LE MEIGE PAN

OUVRAGE : MEI_OA_8 (vue amont)

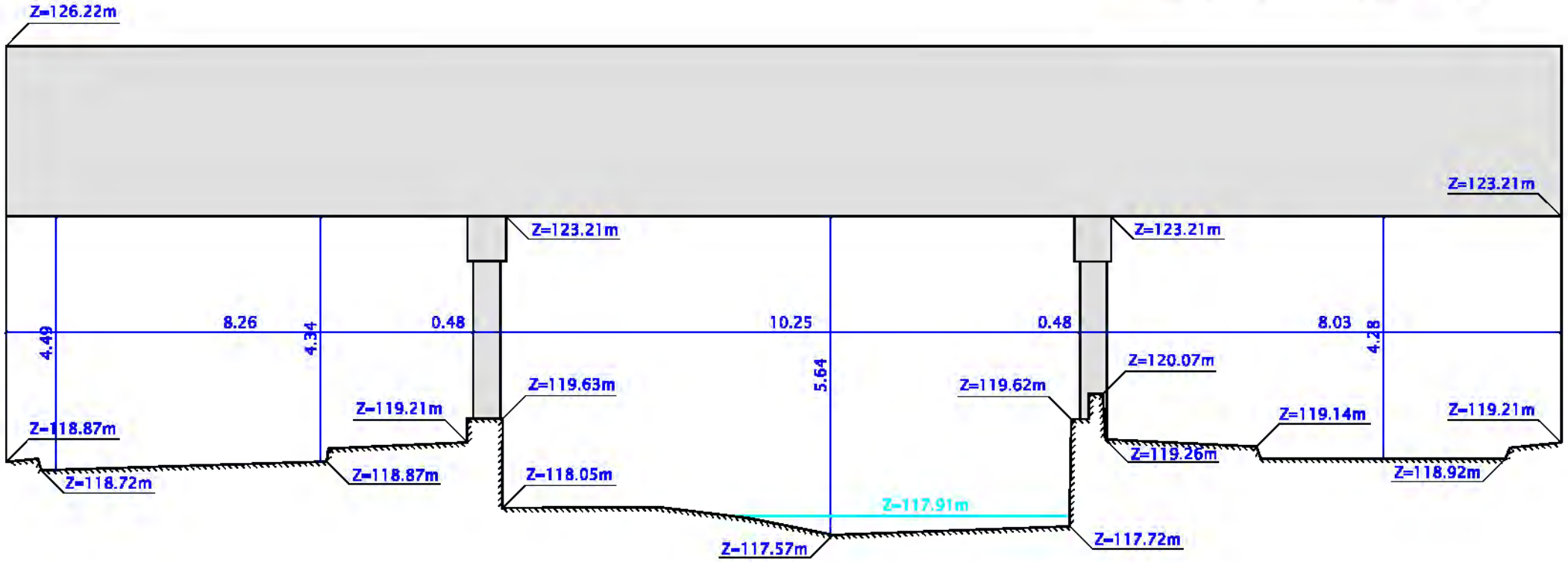

0m 10m

Echelle 1:100

VALEUR DU DOCUMENT :

GEOREFERENCE :

LES COORDONNEES ALTIMETRIQUES SONT EXPRIMEES DANS LE SYSTEME D'ALTITUDE NGF-IGN 1969.

opsia

LE MEIGE PAN

OUVRAGE : MEI_OA_9 (vue amont)

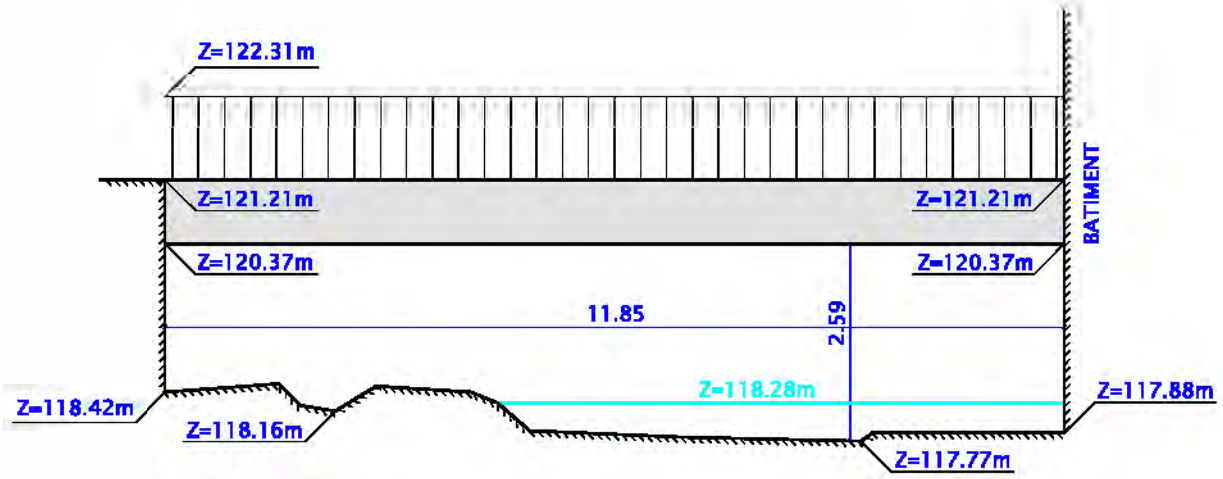

0m 10m

Echelle 1:100

VALEUR DU DOCUMENT :

GEOREFERENCE :

LES COORDONNEES ALTIMETRIQUES SONT EXPRIMEES DANS LE SYSTEME D'ALTITUDE NGF-IGN 1969.

opsia

LE MEIGE PAN

OUVRAGE : MEI_OA_10 (vue amont)

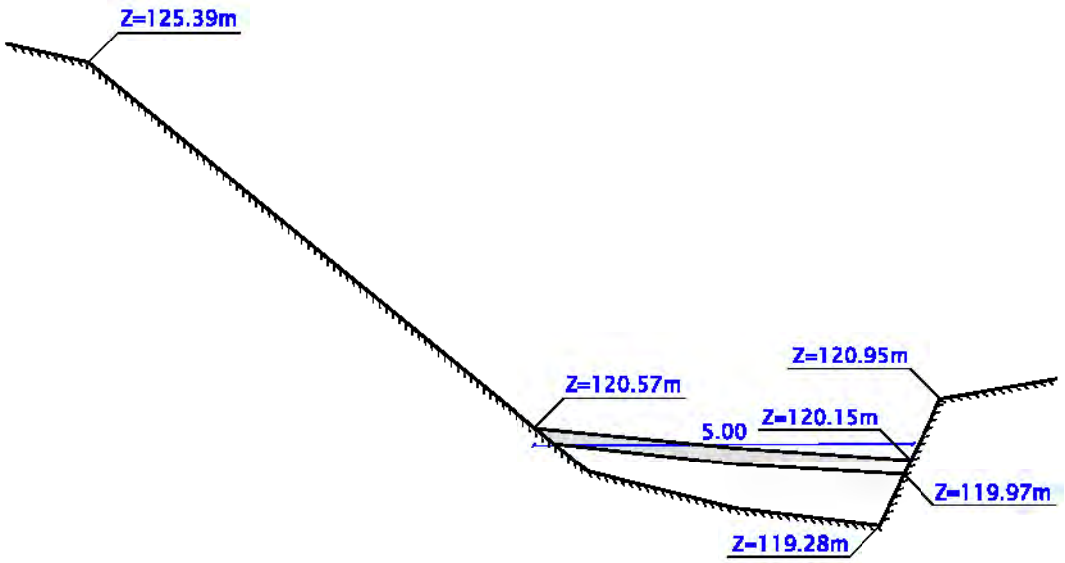

0m 10m

Echelle 1:100

VALEUR DU DOCUMENT :

GEOREFERENCE :

LES COORDONNEES ALTIMETRIQUES SONT EXPRIMEES DANS LE SYSTEME D'ALTITUDE NGF-IGN 1969.

opsia

LE MEIGE PAN

OUVRAGE : MEI_OA_11 (vue amont)

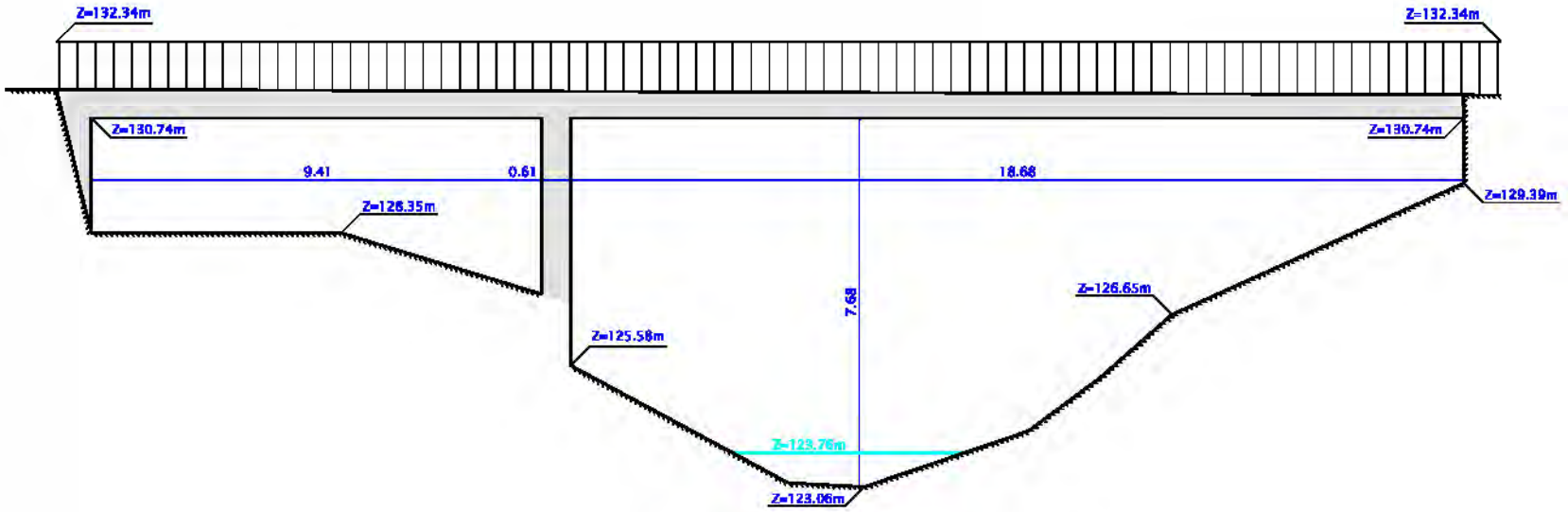

0m 15m

Echelle 1:150

VALEUR DU DOCUMENT :

GEOREFERENCE :

LES COORDONNEES ALTIMETRIQUES SONT EXPRIMEES DANS LE SYSTEME D'ALTITUDE NGF-IGN 1969.

opsia

LE MEIGE PAN

OUVRAGE : MEI_OA_12 (vue amont)

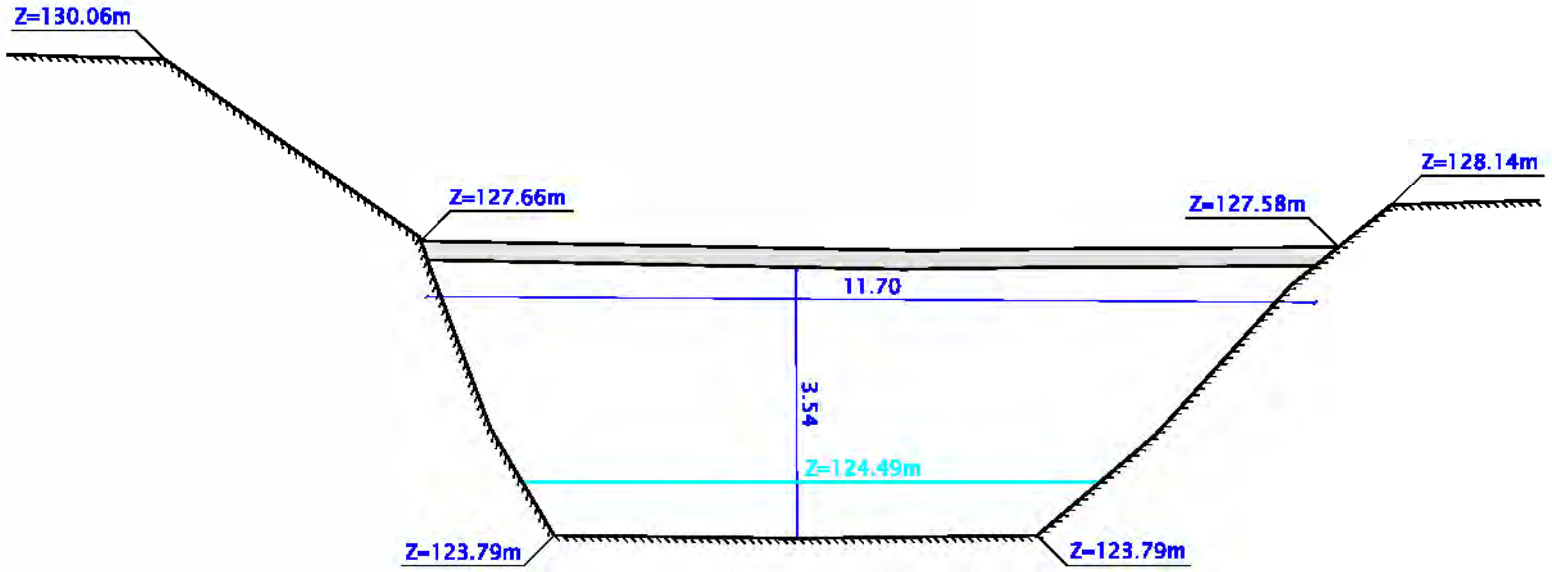

0m 10m

Echelle 1:100

VALEUR DU DOCUMENT :

GEOREFERENCE :

LES COORDONNEES ALTIMETRIQUES SONT EXPRIMEES DANS LE SYSTEME D'ALTITUDE NGF-IGN 1969.

opsia

LE MEIGE PAN

OUVRAGE : MEI_OA_13 (vue amont)

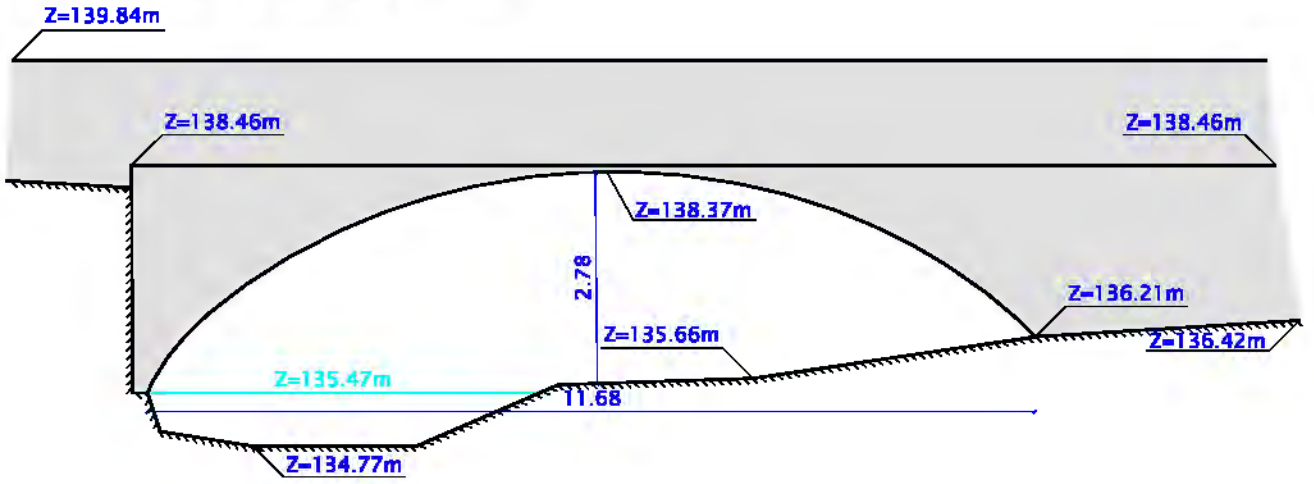

SEUIL : MEI_OA_14 (vue aval)

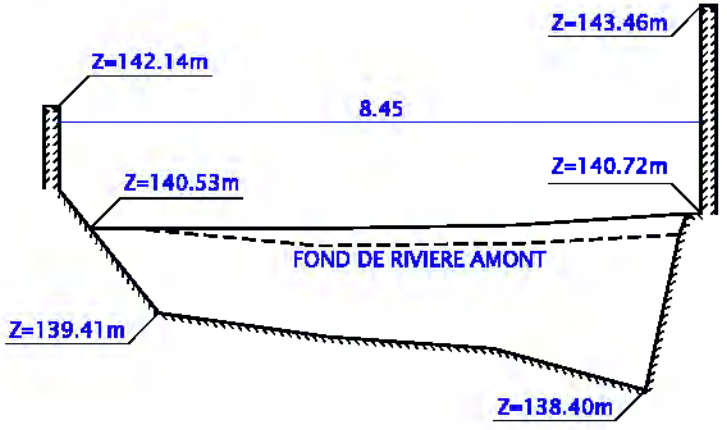

0m 10m

Echelle 1:100

VALEUR DU DOCUMENT :

GEOREFERENCE :

LES COORDONNEES ALTIMETRIQUES SONT EXPRIMEES DANS LE SYSTEME D'ALTITUDE NGF-IGN 1969.

opsia

LE MEIGE PAN

OUVRAGE : MEI_OA_15 (vue amont)

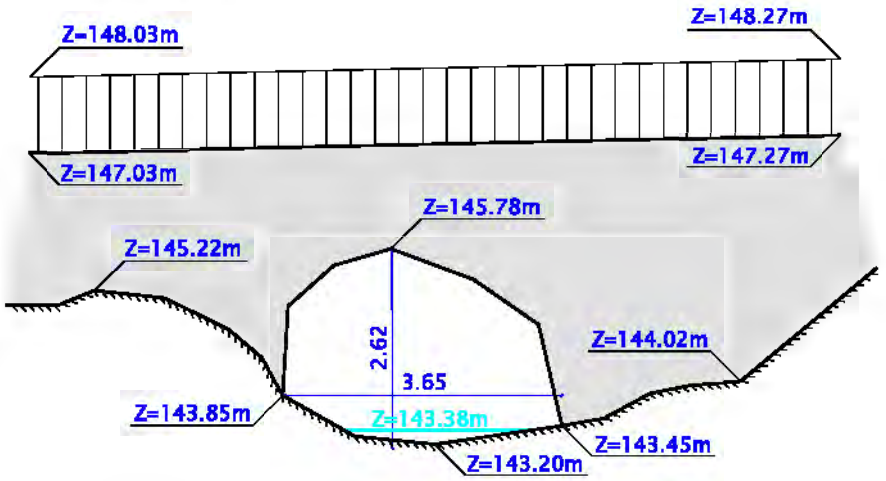

OUVRAGE : MEI_OA_16 (vue amont)

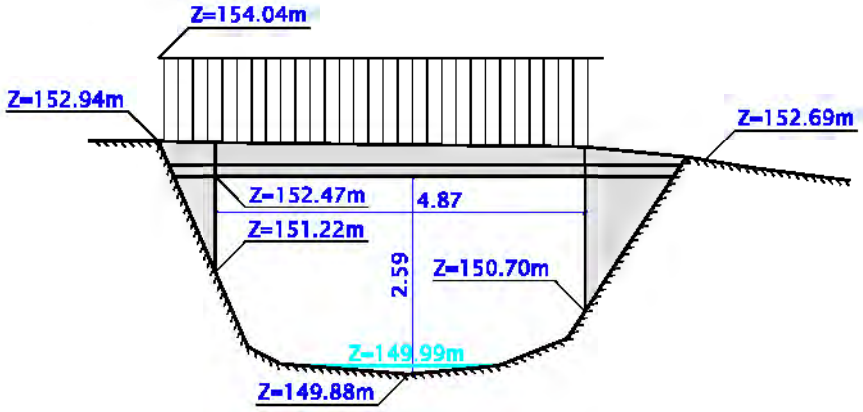

0m 10m

Echelle 1:100

VALEUR DU DOCUMENT :

GEOREFERENCE :

LES COORDONNEES ALTIMETRIQUES SONT EXPRIMEES DANS LE SYSTEME D'ALTITUDE NGF-IGN 1969.

opsia

LE MEIGE PAN

OUVRAGE : MEI_OA_17 (vue amont)

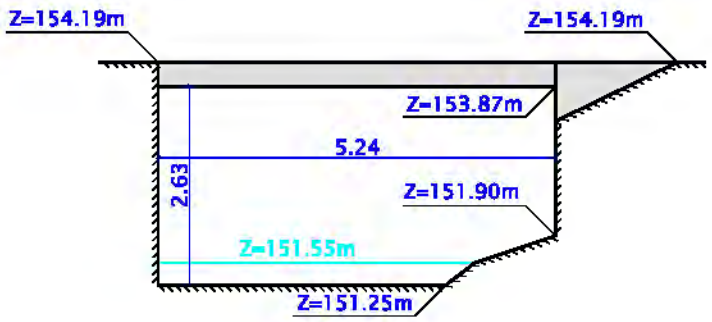

OUVRAGE : MEI_OA_18 (vue amont)

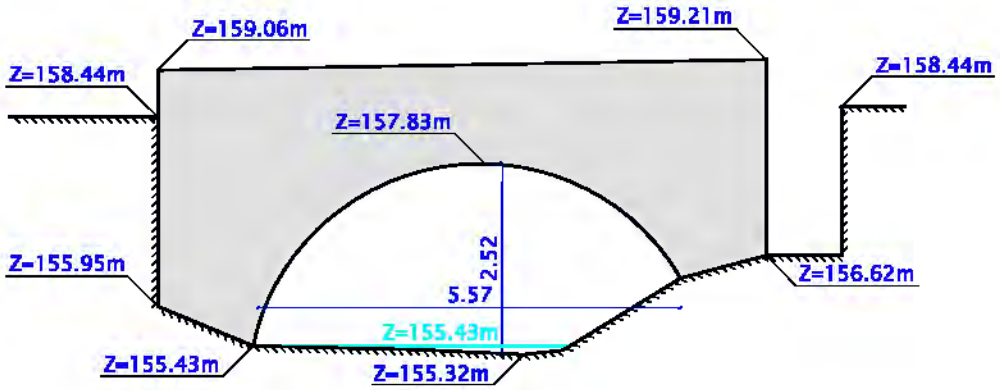

0m 10m

Echelle 1:100

VALEUR DU DOCUMENT :

GEOREFERENCE :

LES COORDONNEES ALTIMETRIQUES SONT EXPRIMEES DANS LE SYSTEME D'ALTITUDE NGF-IGN 1969.

opsia

LE PAS REDON

LE PAS REDON

OUVRAGE : RED_OA_1 (vue amont)

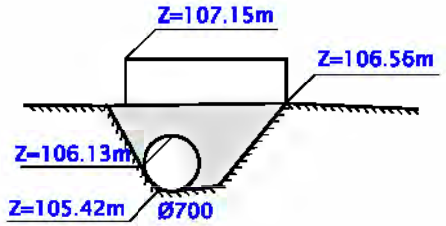

OUVRAGE : RED_OA_2 (vue amont)

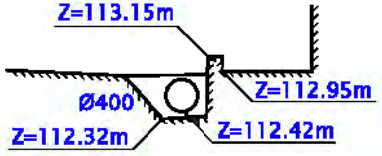

0m 10m

Echelle 1:100

VALEUR DU DOCUMENT :

GEOREFERENCE :

LES COORDONNEES ALTIMETRIQUES SONT EXPRIMEES DANS LE SYSTEME D'ALTITUDE NGF-IGN 1969.

opsia

LE PAS REDON

OUVRAGE : RED_OA_3 (vue amont)

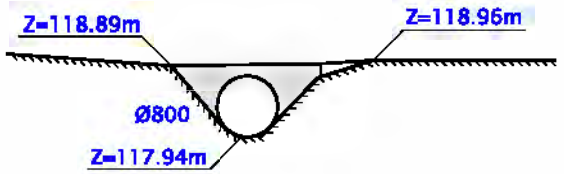

OUVRAGE : RED_OA_4 (vue amont)

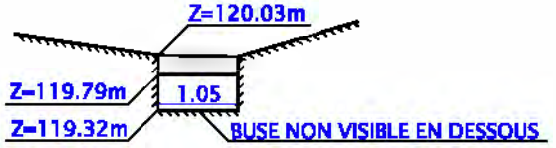

0m 10m

Echelle 1:100

VALEUR DU DOCUMENT :

GEOREFERENCE :

LES COORDONNEES ALTIMETRIQUES SONT EXPRIMEES DANS LE SYSTEME D'ALTITUDE NGF-IGN 1969.

opsia

LE PAS REDON

OUVRAGE : RED_OA_5 (vue amont)

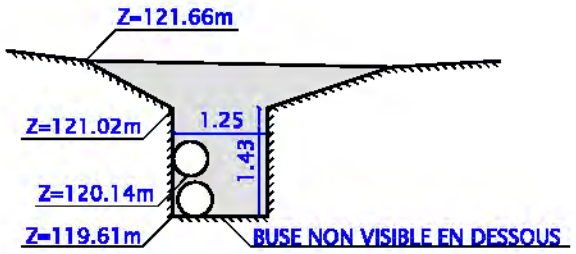

OUVRAGE : RED_OA_6 (vue amont)

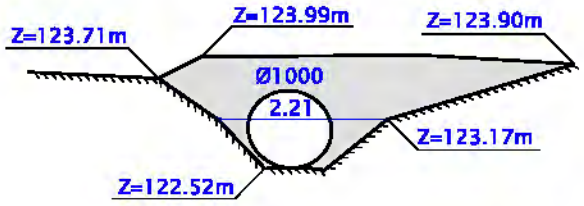

OUVRAGE : RED_OA_7 (vue amont)

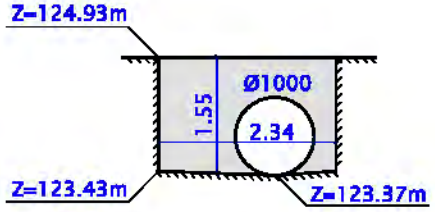

0m 10m

Echelle 1:100

VALEUR DU DOCUMENT :

GEOREFERENCE :

LES COORDONNEES ALTIMETRIQUES SONT EXPRIMEES DANS LE SYSTEME D'ALTITUDE NGF-IGN 1969.

opsia

LES PLANS DE LOUBE

LE PLAN DE LOUBE

OUVRAGE : LOU_OA_1 (vue amont)

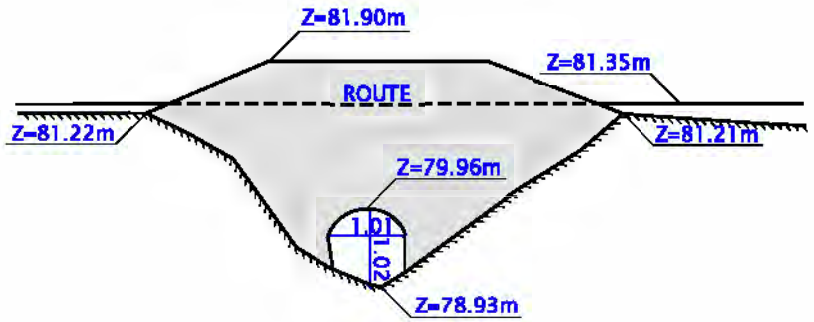

OUVRAGE : LOU_OA_2 (vue amont)

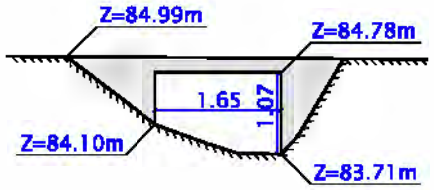

0m 10m

Echelle 1:100

VALEUR DU DOCUMENT :

GEOREFERENCE :

LES COORDONNEES ALTIMETRIQUES SONT EXPRIMEES DANS LE SYSTEME D'ALTITUDE NGF-IGN 1969.

opsia

LE PLAN DE LOUBE

OUVRAGE : LOU_OA_3 (vue amont)

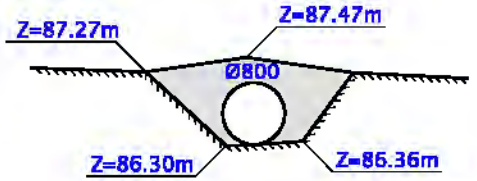

OUVRAGE : LOU_OA_4 (vue amont)

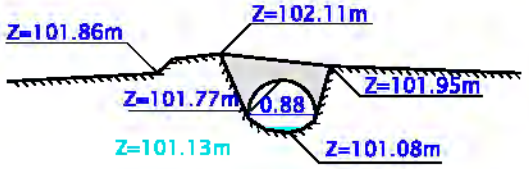

OUVRAGE : LOU_OA_5 (vue amont)

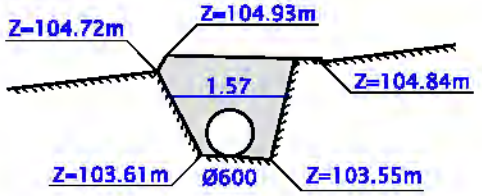

0m 10m

Echelle 1:100

VALEUR DU DOCUMENT :

GEOREFERENCE :

LES COORDONNEES ALTIMETRIQUES SONT EXPRIMEES DANS LE SYSTEME D'ALTITUDE NGF-IGN 1969.

opsia

LE SAUTARET

LE SAUTARET

OUVRAGE : SAU_OA_1 (vue amont)

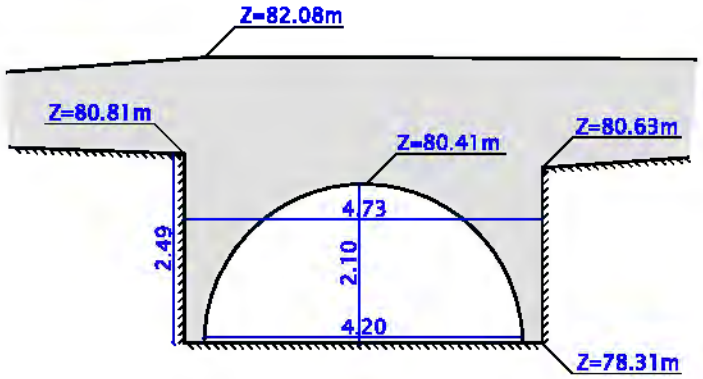

OUVRAGE : SAU_OA_2 (vue amont)

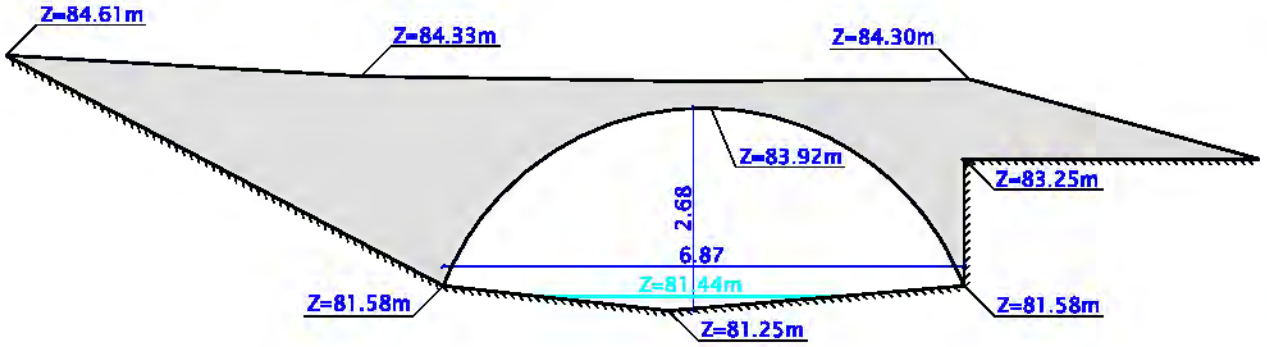

0m 10m

Echelle 1:100

VALEUR DU DOCUMENT :

GEOREFERENCE :

LES COORDONNEES ALTIMETRIQUES SONT EXPRIMEES DANS LE SYSTEME D'ALTITUDE NGF-IGN 1969.

opsia

LE SAUTARET

OUVRAGE : SAU_OA_3 (vue amont)

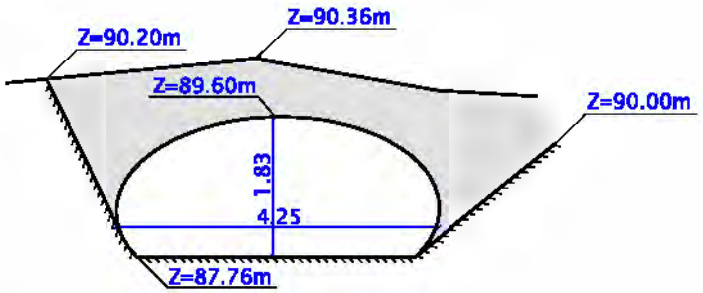

OUVRAGE : SAU_OA_4 (vue amont)

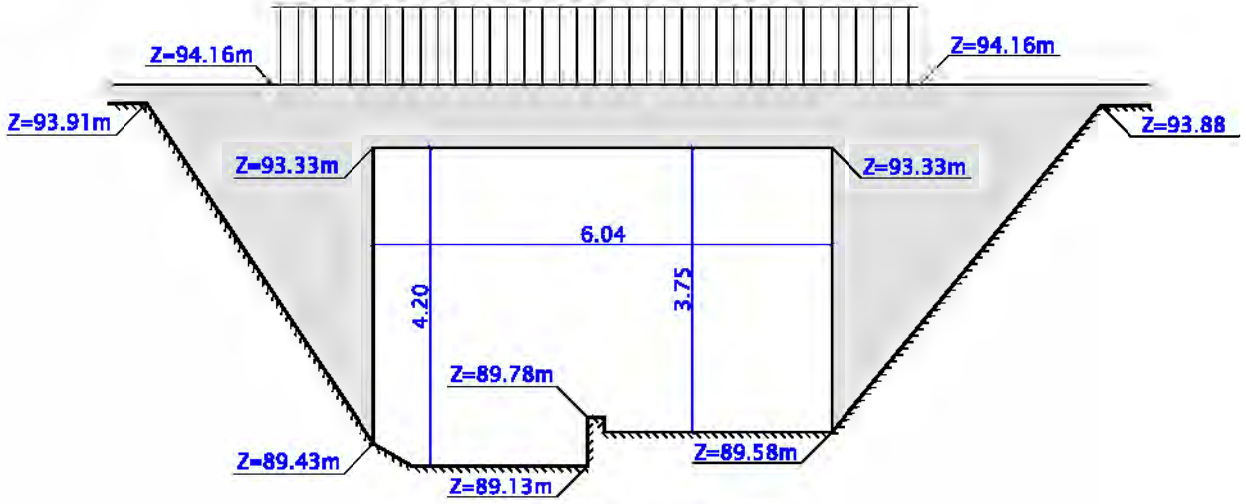

0m 10m

Echelle 1:100

VALEUR DU DOCUMENT :

GEOREFERENCE :

LES COORDONNEES ALTIMETRIQUES SONT EXPRIMEES DANS LE SYSTEME D'ALTITUDE NGF-IGN 1969.

opsia

LE SAUTARET

OUVRAGE : SAU_OA_5 (vue amont)

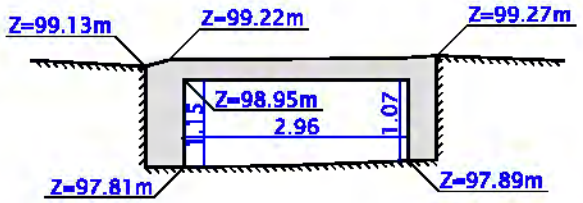

OUVRAGE : SAU_OA_6 (vue amont)

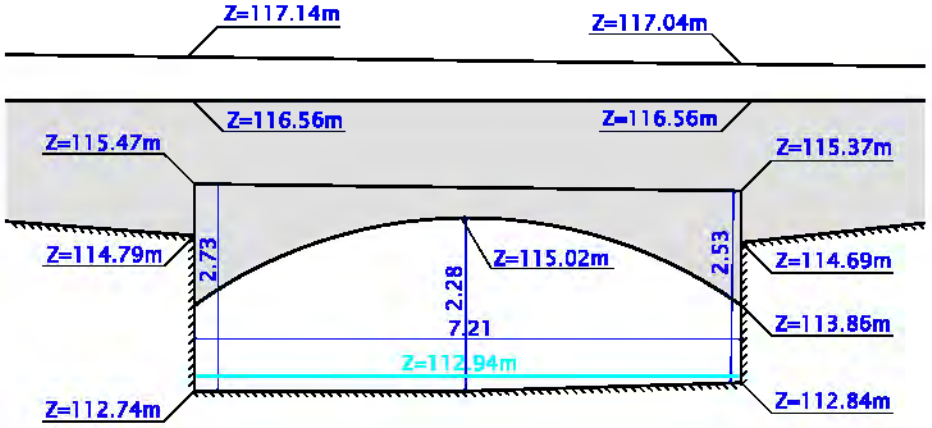

0m 10m

Echelle 1:100

VALEUR DU DOCUMENT :

GEOREFERENCE :

LES COORDONNEES ALTIMETRIQUES SONT EXPRIMEES DANS LE SYSTEME D'ALTITUDE NGF-IGN 1969.

opsia

LA HOULETTE

LA HOULETTE

OUVRAGE : HOU_OA_1 (vue amont)

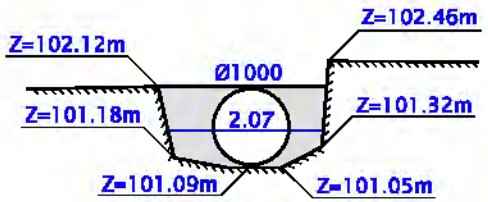

OUVRAGE : HOU_OA_2 (vue amont)

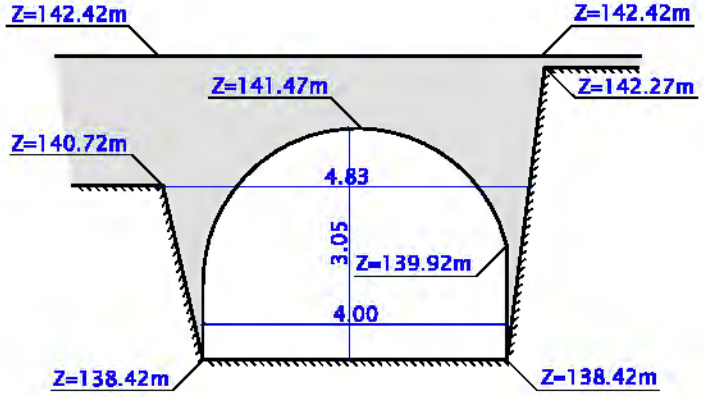

0m 10m

Echelle 1:100

VALEUR DU DOCUMENT :

GEOREFERENCE :

LES COORDONNEES ALTIMETRIQUES SONT EXPRIMEES DANS LE SYSTEME D'ALTITUDE NGF-IGN 1969.

opsia

LE CANADEL

LE CANADEL

OUVRAGE : CAN_OA_1 (vue amont)

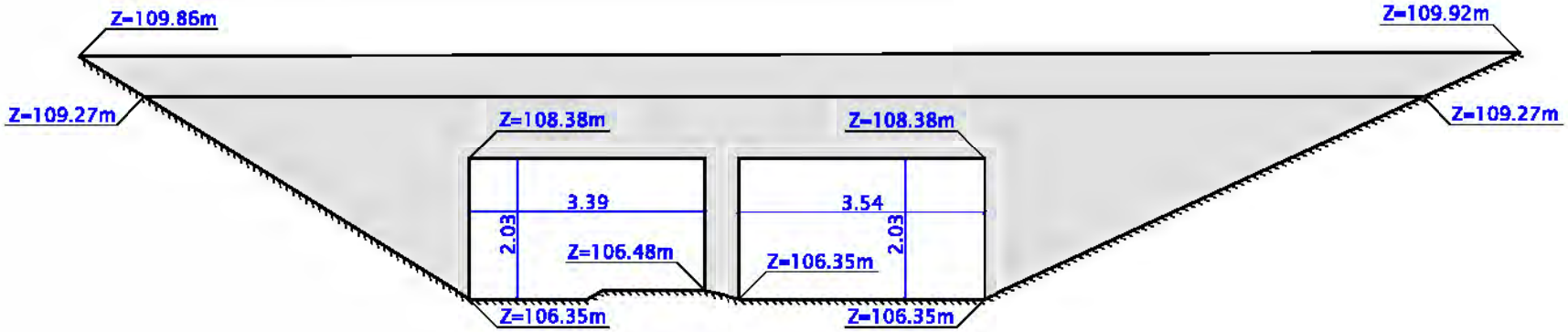

0m 10m

Echelle 1:100

VALEUR DU DOCUMENT :

GEOREFERENCE :

LES COORDONNEES ALTIMETRIQUES SONT EXPRIMEES DANS LE SYSTEME D'ALTITUDE NGF-IGN 1969.

opsia

LE CANADEL

OUVRAGE : CAN_OA_2 (vue amont)

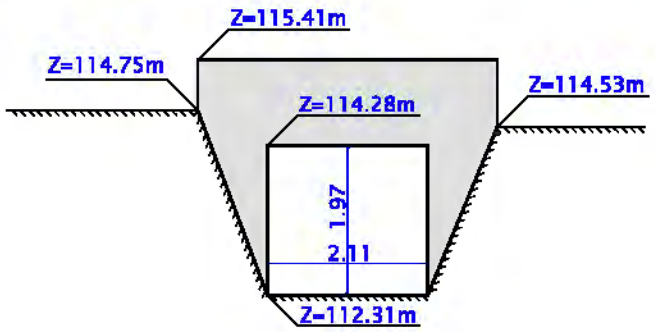

OUVRAGE : CAN_OA_3 (vue amont)

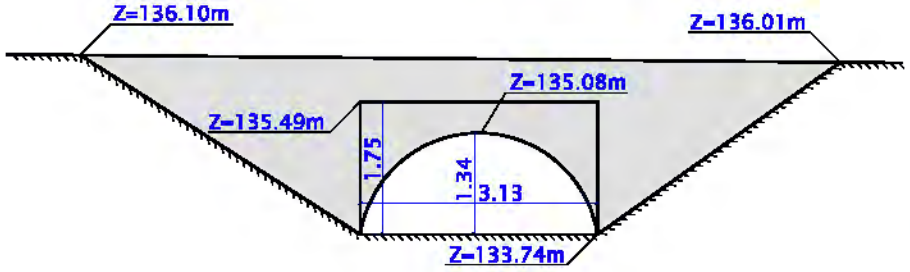

0m 10m

Echelle 1:100

VALEUR DU DOCUMENT :

GEOREFERENCE :

LES COORDONNEES ALTIMETRIQUES SONT EXPRIMEES DANS LE SYSTEME D'ALTITUDE NGF-IGN 1969.

opsia

LE CANADEL

OUVRAGE : CAN_OA_4 (vue amont)

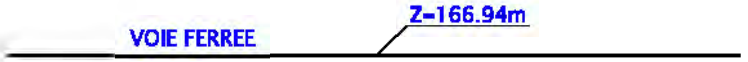

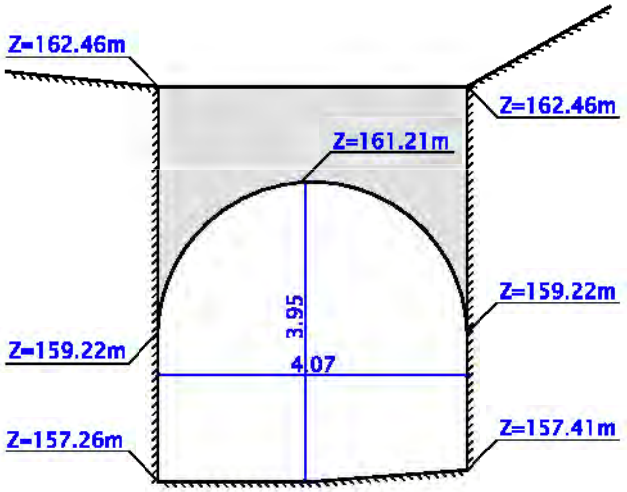

0m 10m

Echelle 1:100

VALEUR DU DOCUMENT :

GEOREFERENCE :

LES COORDONNEES ALTIMETRIQUES SONT EXPRIMEES DANS LE SYSTEME D'ALTITUDE NGF-IGN 1969.

opsia

LE CANADEL

OUVRAGE : CAN_OA_5 (vue amont)

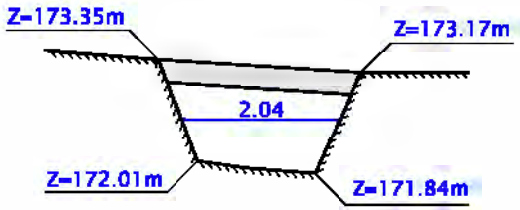

OUVRAGE : CAN_OA_6 (vue amont)

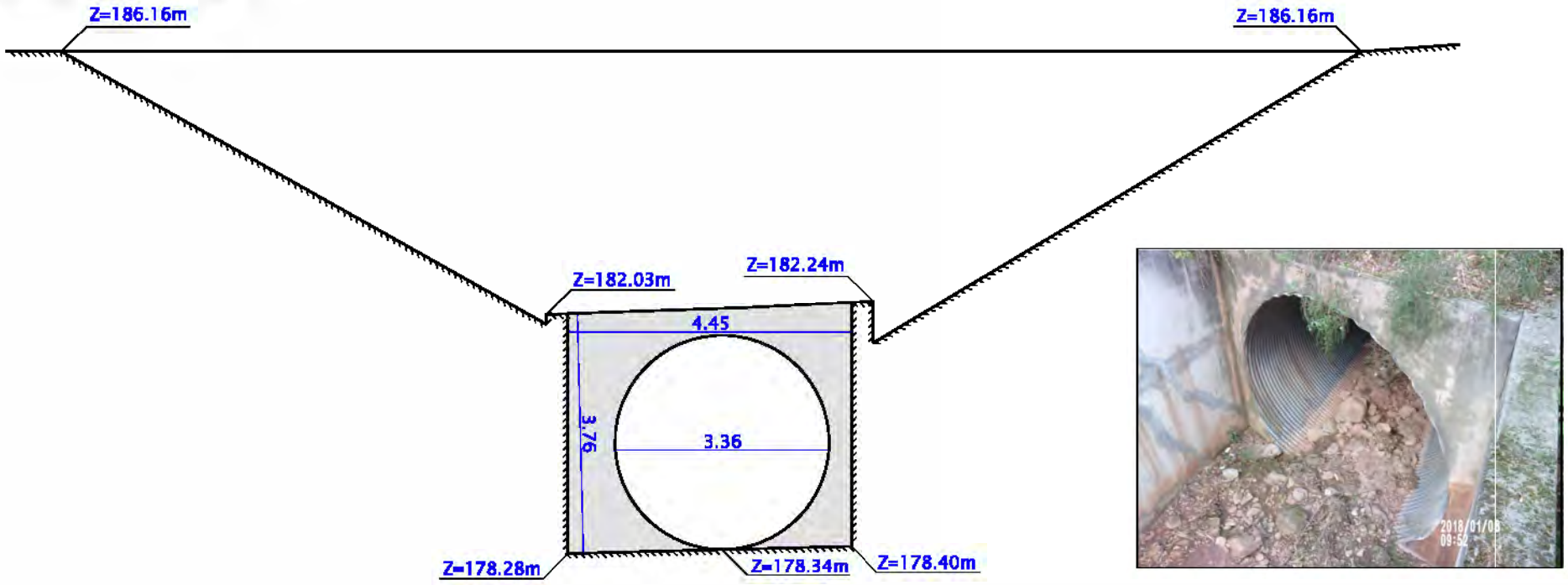

0m 10m

Echelle 1:100

VALEUR DU DOCUMENT :

GEOREFERENCE :

LES COORDONNEES ALTIMETRIQUES SONT EXPRIMEES DANS LE SYSTEME D'ALTITUDE NGF-IGN 1969.

opsia

LE CANADEL

OUVRAGE : CAN_OA_7 (vue amont)

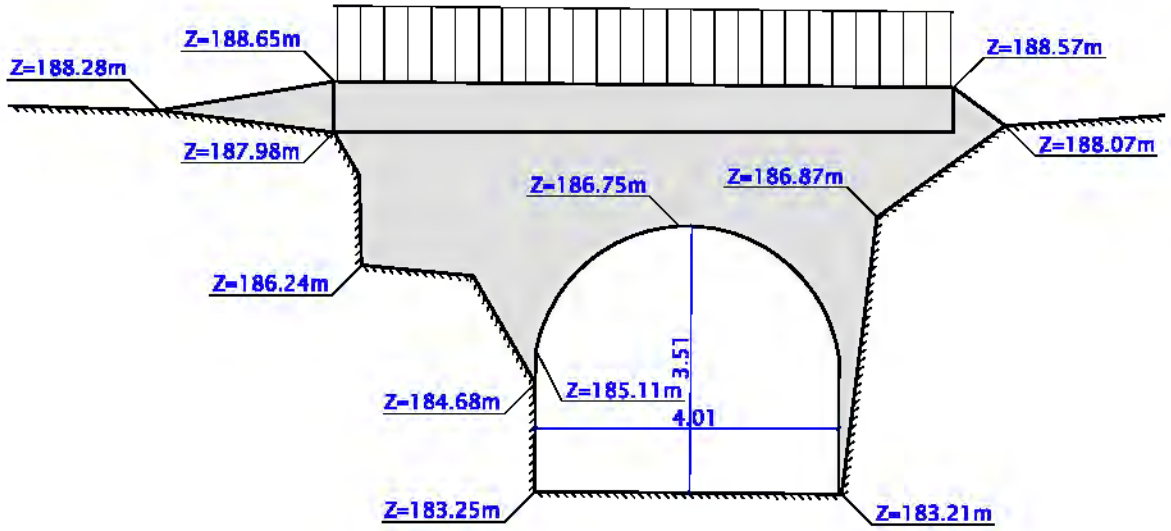

0m 10m

Echelle 1:100

VALEUR DU DOCUMENT :

GEOREFERENCE :

LES COORDONNEES ALTIMETRIQUES SONT EXPRIMEES DANS LE SYSTEME D'ALTITUDE NGF-IGN 1969.

opsia

LE CANADEL

OUVRAGE : CAN_OA_8 (vue amont)

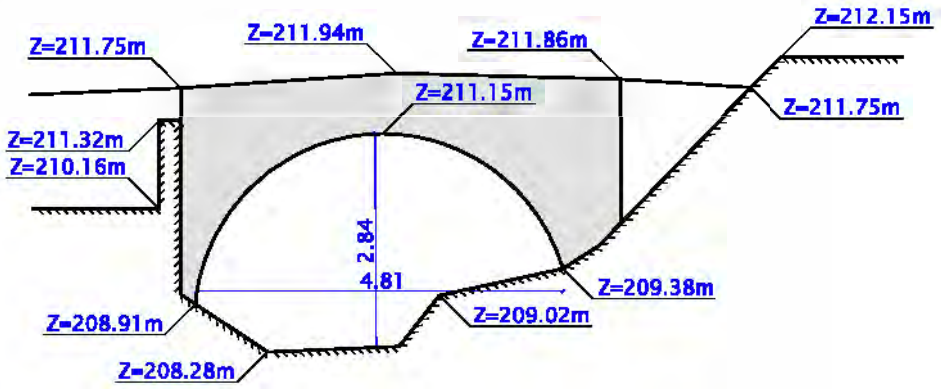

OUVRAGE : CAN_OA_9 (vue amont)

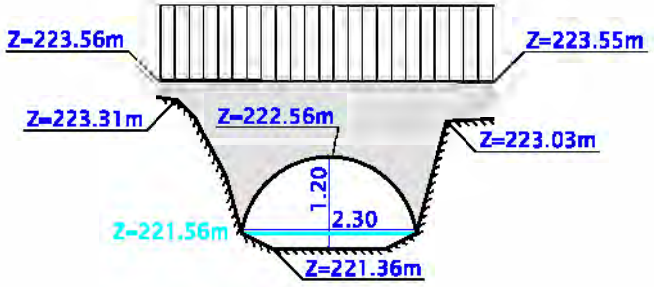

0m 10m

Echelle 1:100

VALEUR DU DOCUMENT :

GEOREFERENCE :

LES COORDONNEES ALTIMETRIQUES SONT EXPRIMEES DANS LE SYSTEME D'ALTITUDE NGF-IGN 1969.

opsia

LE RAYOLET

LE RAYOLET

OUVRAGE : RAY_OA_1 (vue amont)

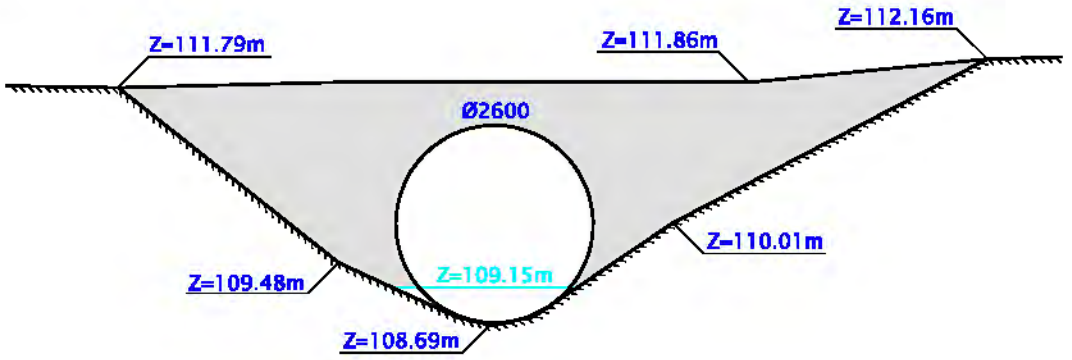

OUVRAGE : RAY_OA_2 (vue amont)

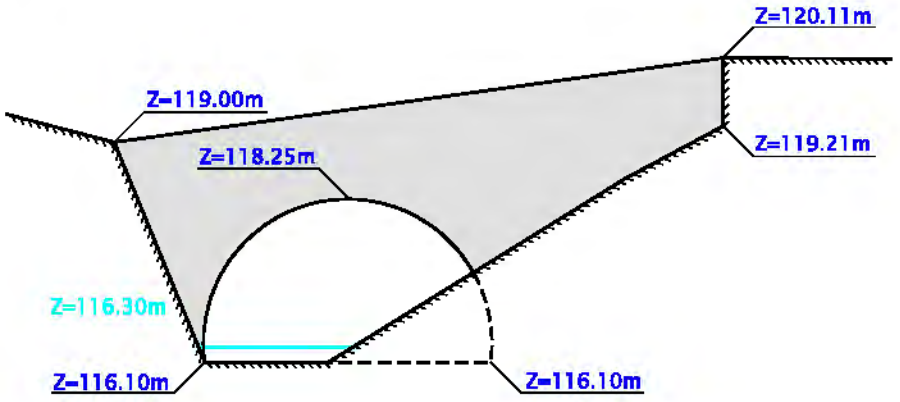

0m 10m

Echelle 1:100

VALEUR DU DOCUMENT :

GEOREFERENCE :

LES COORDONNEES ALTIMETRIQUES SONT EXPRIMEES DANS LE SYSTEME D'ALTITUDE NGF-IGN 1969.

opsia

LE RAYOLET

OUVRAGE : RAY_OA_4 (vue amont)

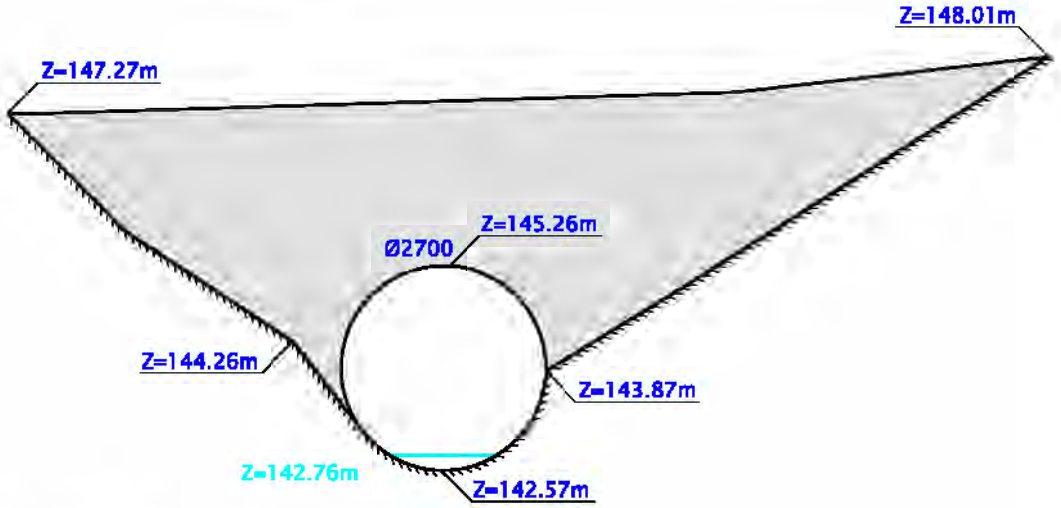

OUVRAGE : RAY_OA_5 (vue amont)

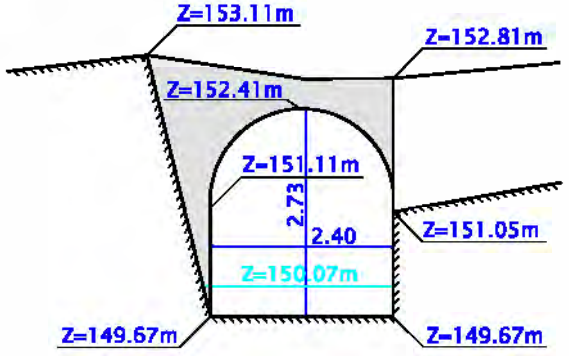

VALEUR DU DOCUMENT :

GEOREFERENCE :

LES COORDONNEES ALTIMETRIQUES SONT EXPRIMEES DANS LE SYSTEME D'ALTITUDE NGF-IGN 1969.

0m 10m

Echelle 1:100

opsia

LE RAYOLET

OUVRAGE : RAY_OA_6 (vue amont)

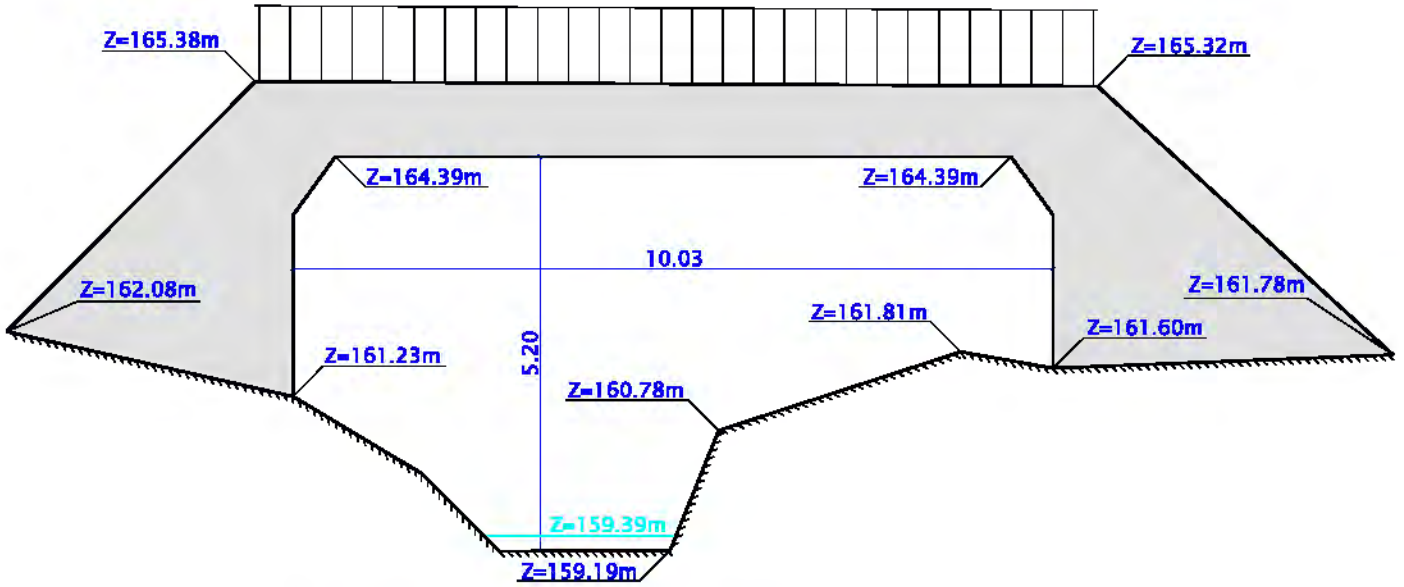

OUVRAGE : RAY_OA_6_BIS (vue amont)

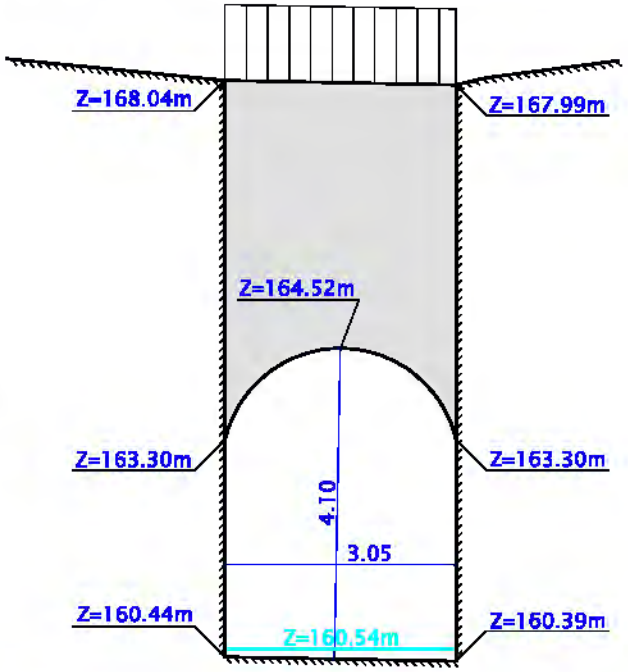

0m 10m

Echelle 1:100

VALEUR DU DOCUMENT :

GEOREFERENCE :

LES COORDONNEES ALTIMETRIQUES SONT EXPRIMEES DANS LE SYSTEME D'ALTITUDE NGF-IGN 1969.

opsia

LE RAYOLET

OUVRAGE : RAY_OA_7 (vue amont)

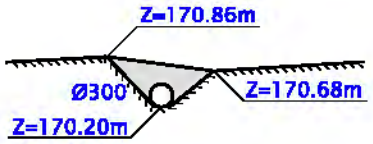

OUVRAGE : RAY_OA_8 (vue amont)

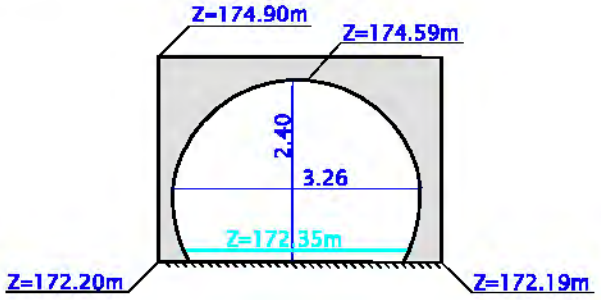

OUVRAGE : RAY_OA_9 (vue amont)

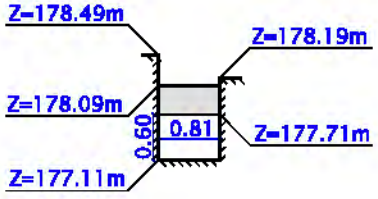

VALEUR DU DOCUMENT :

GEOREFERENCE :

LES COORDONNEES ALTIMETRIQUES SONT EXPRIMEES DANS LE SYSTEME D'ALTITUDE NGF-IGN 1969.

0m 10m

Echelle 1:100

opsia

LE RAYOLET

OUVRAGE : RAY_OA_10 (vue amont)

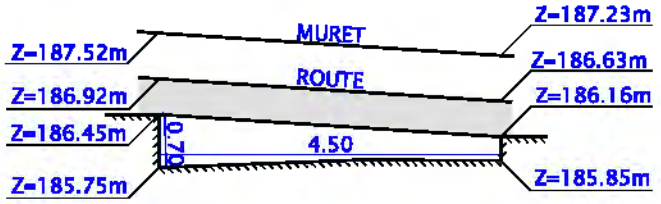

OUVRAGE : RAY_OA_11 (vue amont)

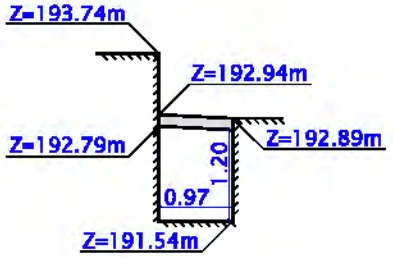

OUVRAGE : RAY_OA_12 (vue amont)

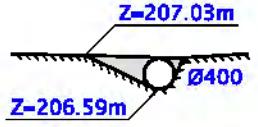

0m 10m

Echelle 1:100

VALEUR DU DOCUMENT :

GEOREFERENCE :

LES COORDONNEES ALTIMETRIQUES SONT EXPRIMEES DANS LE SYSTEME D'ALTITUDE NGF-IGN 1969.

opsia

LE GRAND VALLAT

LE GRAND VALLAT

OUVRAGE : VAL_OA_1 (vue amont)

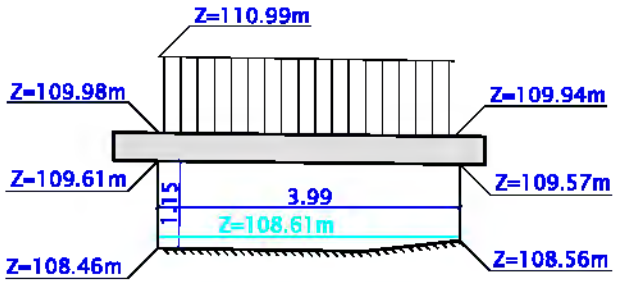

OUVRAGE : VAL_OA_2 (vue amont)

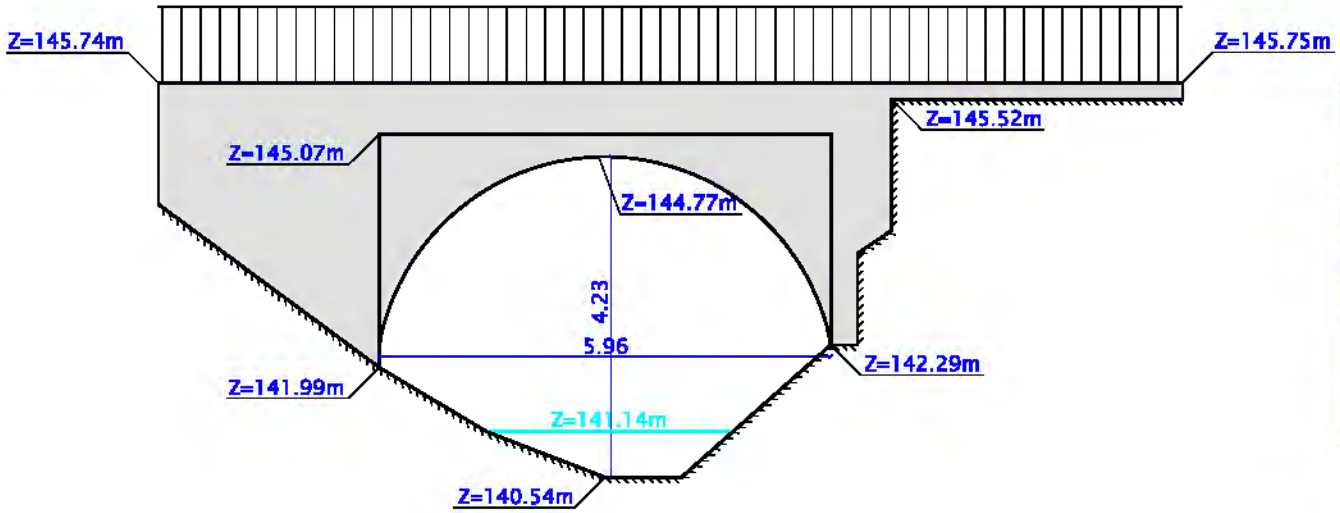

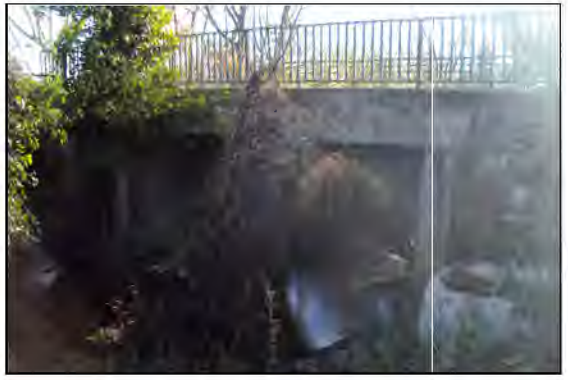

0m 10m

Echelle 1:100

VALEUR DU DOCUMENT :

GEOREFERENCE :

LES COORDONNEES ALTIMETRIQUES SONT EXPRIMEES DANS LE SYSTEME D'ALTITUDE NGF-IGN 1969.

opsia

LE GRAND VALLAT

OUVRAGE : VAL_OA_3 (vue amont)

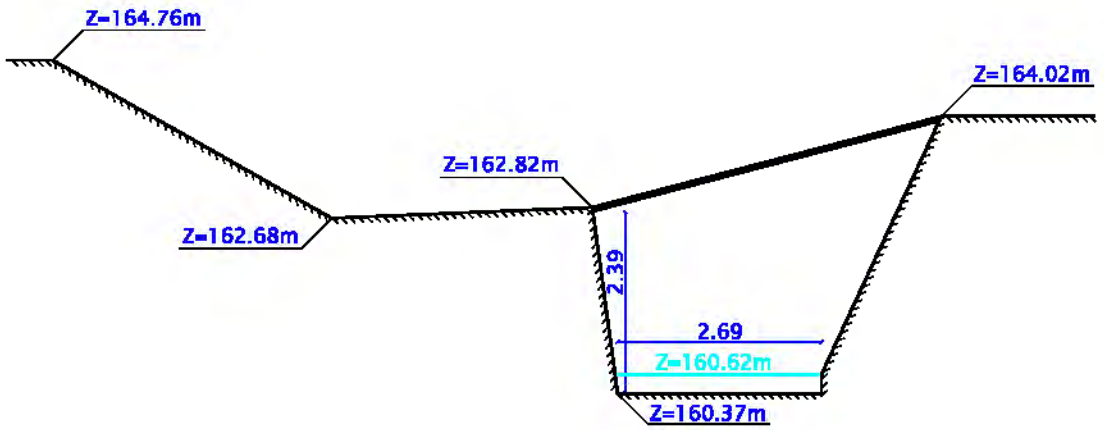

OUVRAGE : VAL_OA_4 (vue amont)

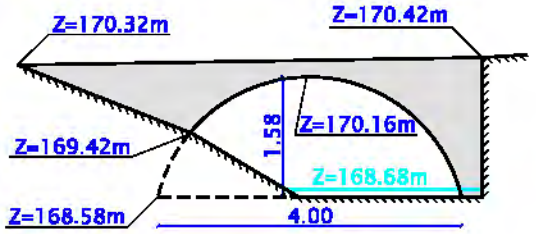

0m 10m

Echelle 1:100

VALEUR DU DOCUMENT :

GEOREFERENCE :

LES COORDONNEES ALTIMETRIQUES SONT EXPRIMEES DANS LE SYSTEME D'ALTITUDE NGF-IGN 1969.

opsia

LE GRAND VALLAT

OUVRAGE : VAL_OA_5 (vue amont)

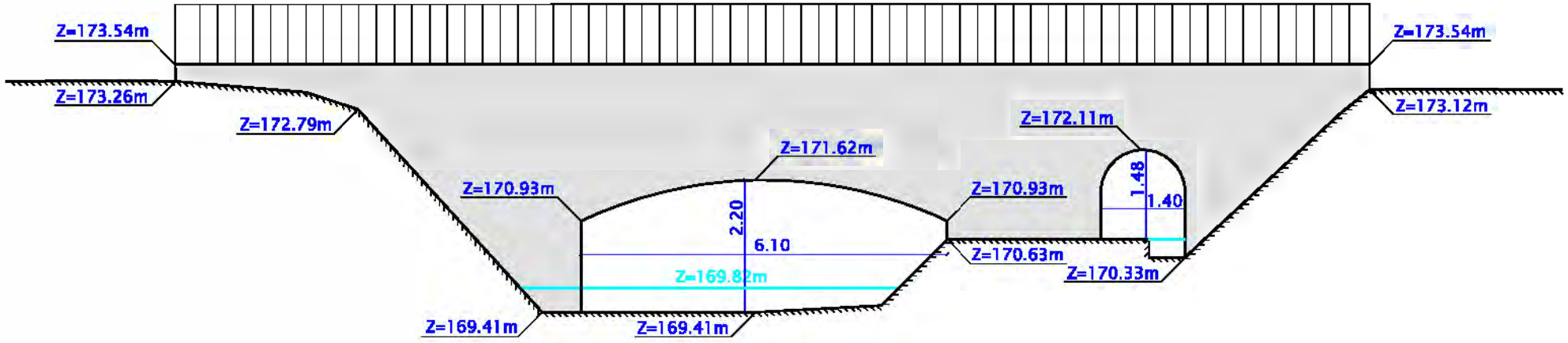

0m 10m

Echelle 1:100

VALEUR DU DOCUMENT :

GEOREFERENCE :

LES COORDONNEES ALTIMETRIQUES SONT EXPRIMEES DANS LE SYSTEME D'ALTITUDE NGF-IGN 1969.

opsia

LE GRAND VALLAT

OUVRAGE : VAL_OA_6 (vue amont)

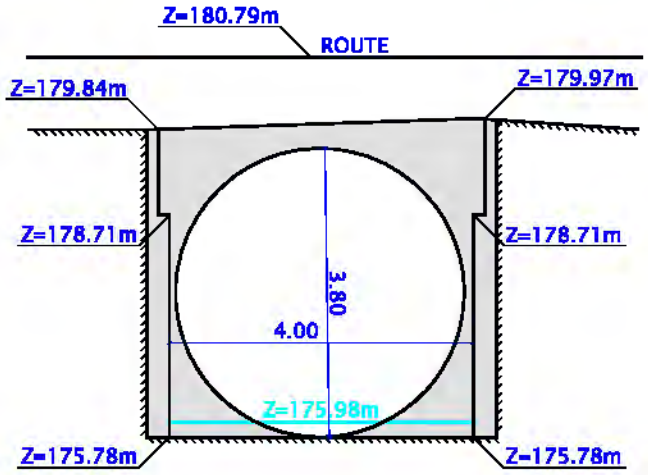

OUVRAGE : VAL_OA_7 (vue amont)

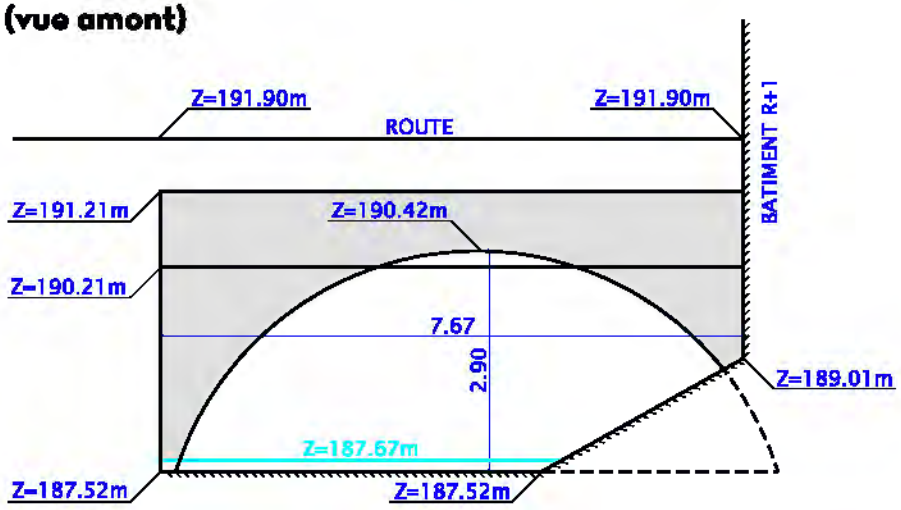

0m 10m

Echelle 1:100

VALEUR DU DOCUMENT :

GEOREFERENCE :

LES COORDONNEES ALTIMETRIQUES SONT EXPRIMEES DANS LE SYSTEME D'ALTITUDE NGF-IGN 1969.

opsia

LE GRAND VALLAT

OUVRAGE : VAL_OA_8 (vue amont)

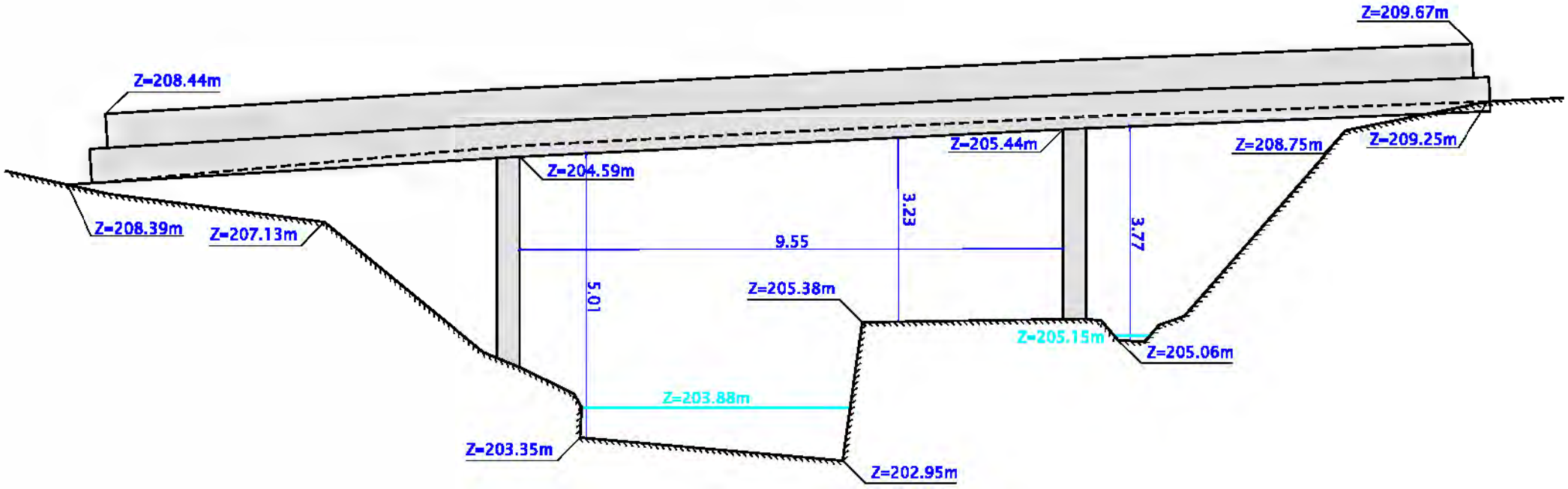

0m 10m

Echelle 1:100

VALEUR DU DOCUMENT :

GEOREFERENCE :

LES COORDONNEES ALTIMETRIQUES SONT EXPRIMEES DANS LE SYSTEME D'ALTITUDE NGF-IGN 1969.

opsia

LE VALLON DE BRON

LE VALLON DE BRON

SEUIL : BRO_OA_1 (vue aval)

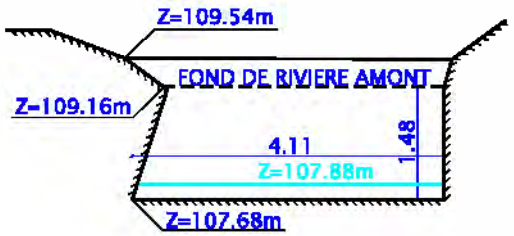

OUVRAGE : BRO_OA_2 (vue amont)

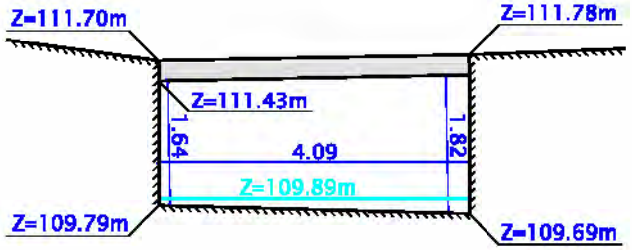

0m 10m

Echelle 1:100

VALEUR DU DOCUMENT :

GEOREFERENCE :

LES COORDONNEES ALTIMETRIQUES SONT EXPRIMEES DANS LE SYSTEME D'ALTITUDE NGF-IGN 1969.

opsia

LE VALLON DE BRON

OUVRAGE : BRO_OA_3 (vue amont)

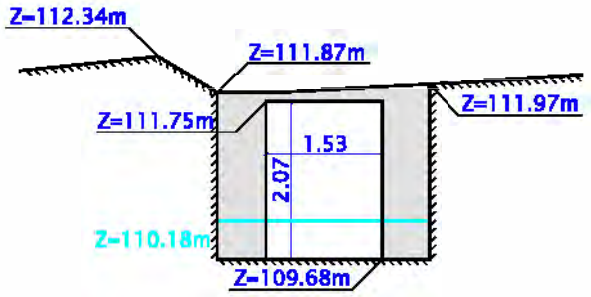

OUVRAGE : BRO_OA_4 (vue amont)

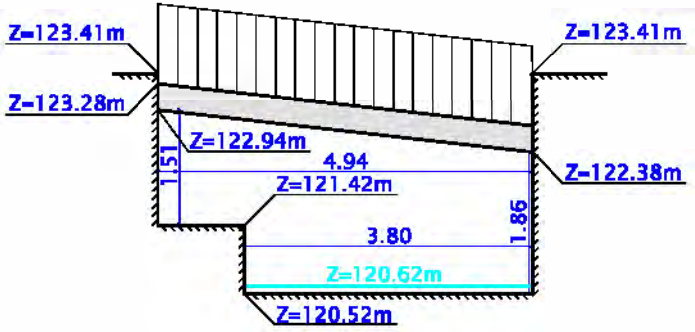

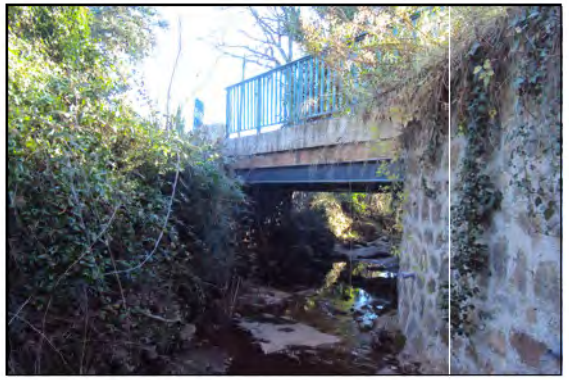

0m 10m

Echelle 1:100

VALEUR DU DOCUMENT :

GEOREFERENCE :

LES COORDONNEES ALTIMETRIQUES SONT EXPRIMEES DANS LE SYSTEME D'ALTITUDE NGF-IGN 1969.

opsia

LE VALLON DE BRON

OUVRAGE : BRO_OA_5 (vue amont)

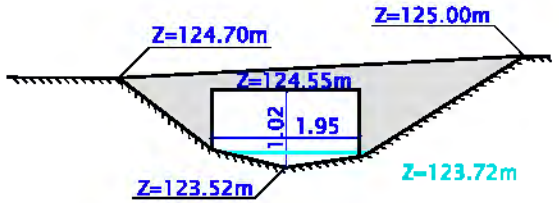

OUVRAGE : BRO_OA_6 (vue amont)

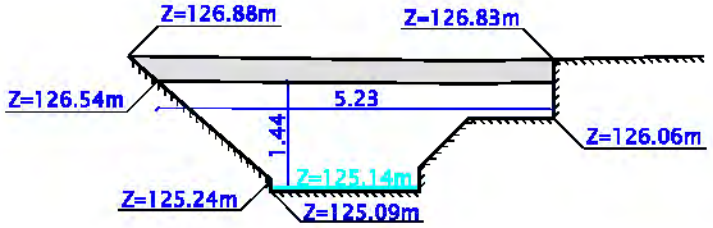

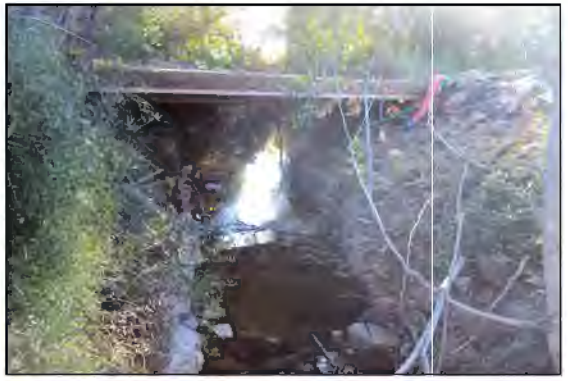

0m 10m

Echelle 1:100

VALEUR DU DOCUMENT :

GEOREFERENCE :

LES COORDONNEES ALTIMETRIQUES SONT EXPRIMEES DANS LE SYSTEME D'ALTITUDE NGF-IGN 1969.

opsia

LE VALLON DE BRON

OUVRAGE : BRO_OA_7 (vue amont)

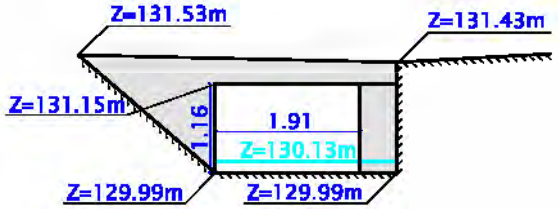

OUVRAGE : BRO_OA_8 (vue amont)

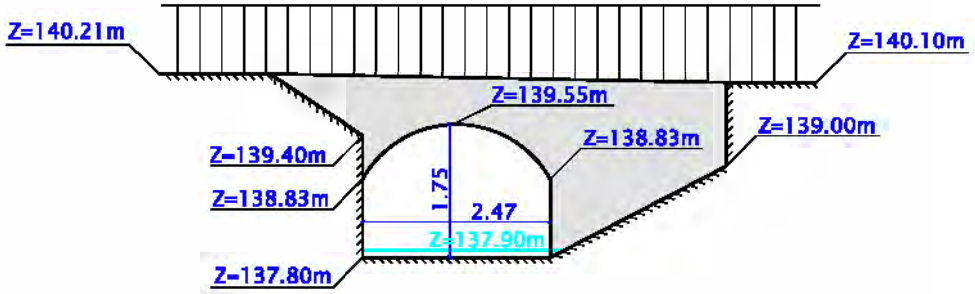

VALEUR DU DOCUMENT :

GEOREFERENCE :

LES COORDONNEES ALTIMETRIQUES SONT EXPRIMEES DANS LE SYSTEME D'ALTITUDE NGF-IGN 1969.

0m 10m

Echelle 1:100

opsia

LE VALLON DE BRON

SEUIL : BRO_OA_9 (vue aval)

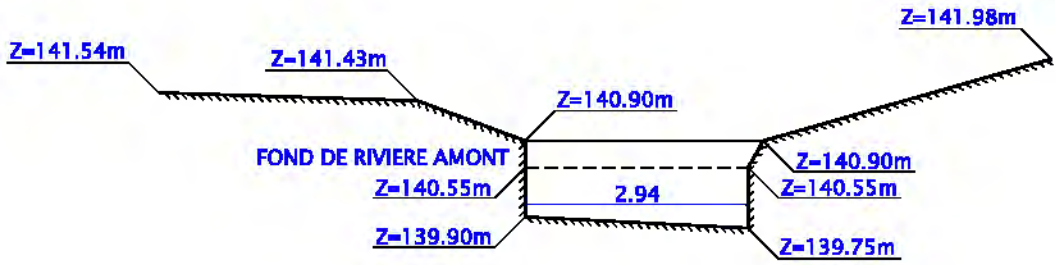

OUVRAGE : BRO_OA_10 (vue amont)

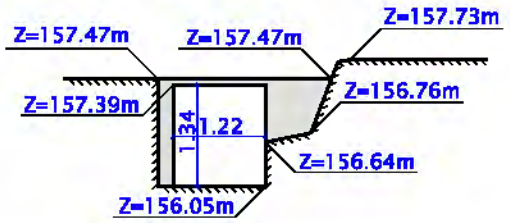

OUVRAGE : BRO_OA_11 (vue amont)

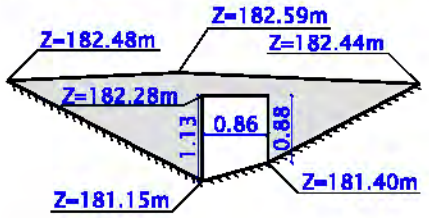

VALEUR DU DOCUMENT :

GEOREFERENCE :

LES COORDONNEES ALTIMETRIQUES SONT EXPRIMEES DANS LE SYSTEME D'ALTITUDE NGF-IGN 1969.

0m 10m

Echelle 1:100

opsia

VOIE FERREE

VOIE FERREE

OUVRAGE : VF_OA_1 (vue amont)

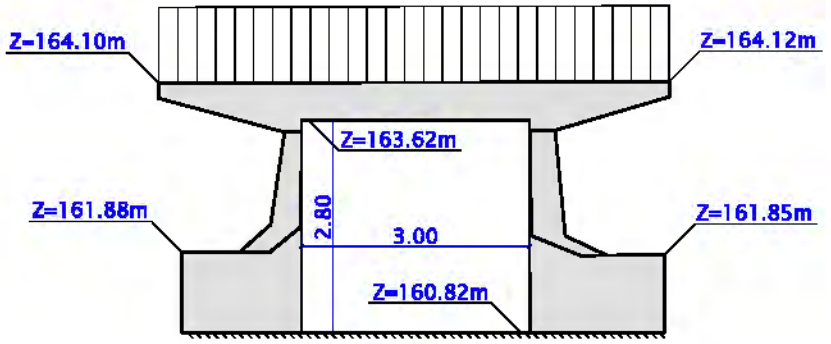

OUVRAGE : VF_OA_2 (vue amont)

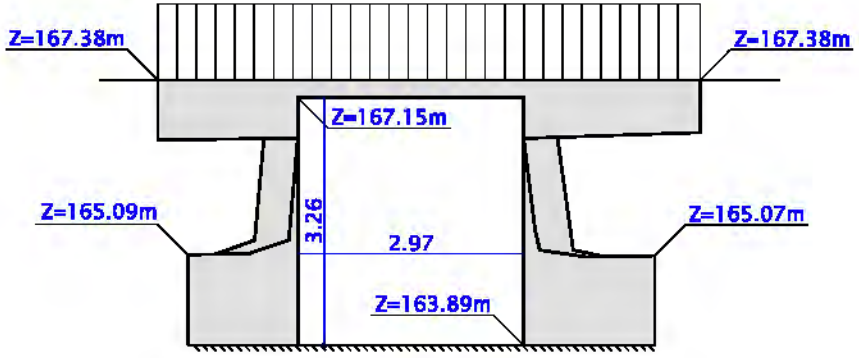

0m 10m

Echelle 1:100

VALEUR DU DOCUMENT :

GEOREFERENCE :

LES COORDONNEES ALTIMETRIQUES SONT EXPRIMEES DANS LE SYSTEME D'ALTITUDE NGF-IGN 1969.

opsia

VOIE FERREE

OUVRAGE : VF_OA_3 (vue amont)

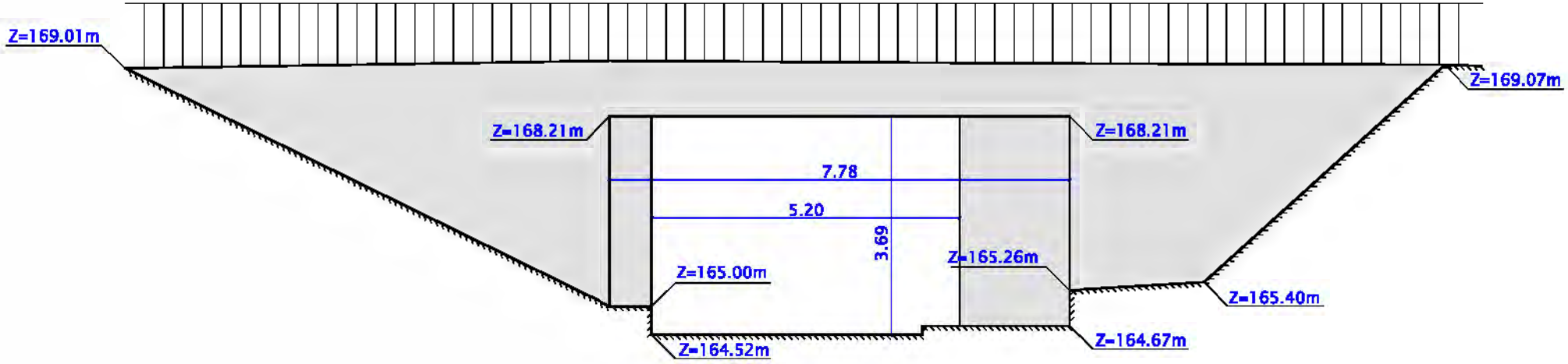

0m 10m

Echelle 1:100

VALEUR DU DOCUMENT :

GEOREFERENCE :

LES COORDONNEES ALTIMETRIQUES SONT EXPRIMEES DANS LE SYSTEME D'ALTITUDE NGF-IGN 1969.

opsia

VOIE FERREE

OUVRAGE : VF_OA_4 (vue amont)

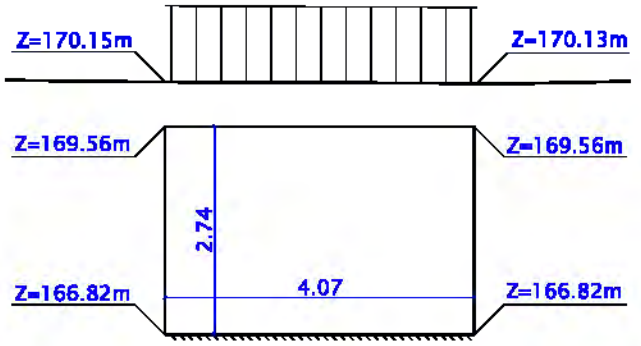

OUVRAGE : VF_OA_5 (vue amont)

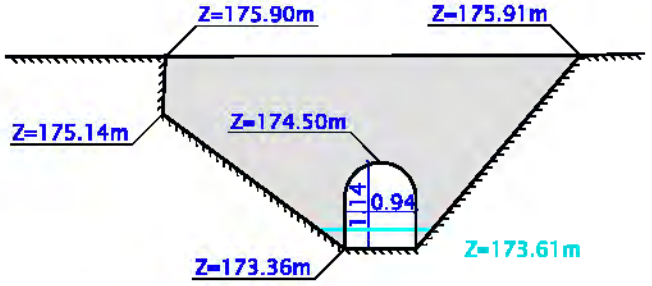

0m 10m

Echelle 1:100

VALEUR DU DOCUMENT :

GEOREFERENCE :

LES COORDONNEES ALTIMETRIQUES SONT EXPRIMEES DANS LE SYSTEME D'ALTITUDE NGF-IGN 1969.

opsia

VOIE FERREE

OUVRAGE : VF_OA_6 (vue amont)

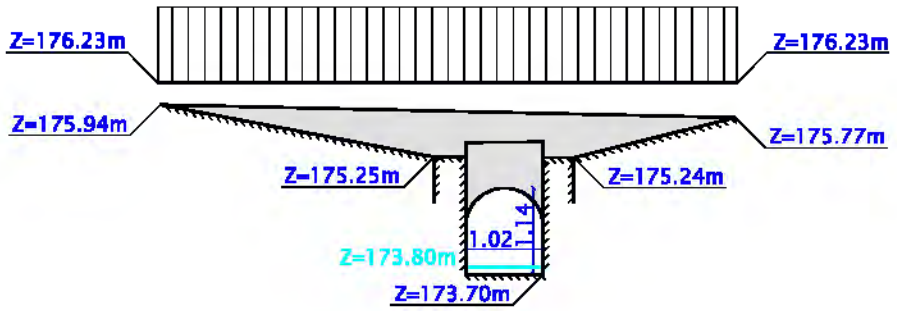

OUVRAGE : VF_OA_7 (vue amont)

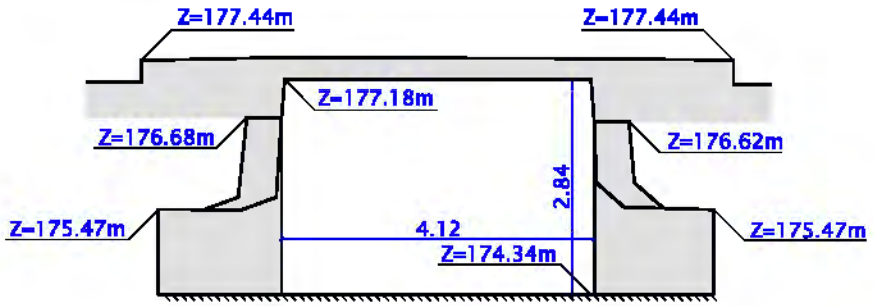

0m 10m

Echelle 1:100

VALEUR DU DOCUMENT :

GEOREFERENCE :

LES COORDONNEES ALTIMETRIQUES SONT EXPRIMEES DANS LE SYSTEME D'ALTITUDE NGF-IGN 1969.

opsia

VOIE FERREE

OUVRAGE : VF_OA_8 (vue amont)

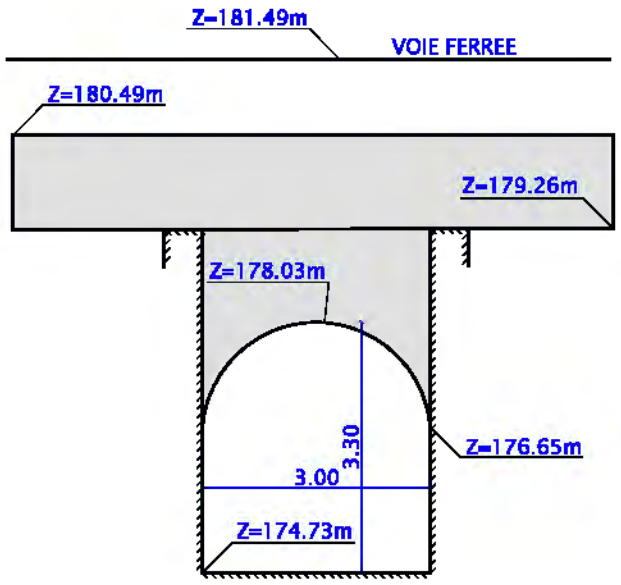

OUVRAGE : VF_OA_9 (vue amont)

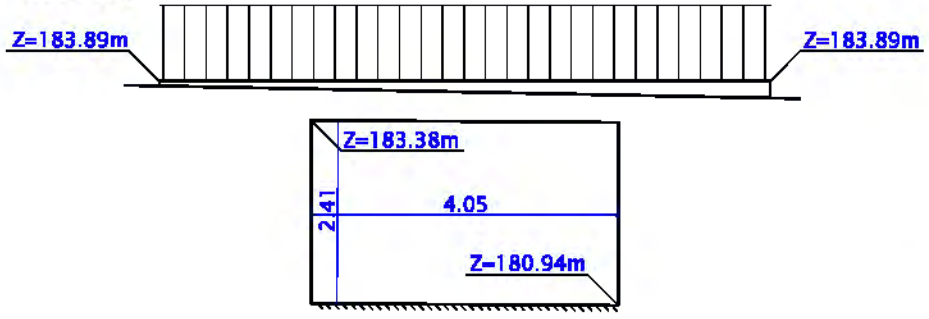

0m 10m

Echelle 1:100

VALEUR DU DOCUMENT :

GEOREFERENCE :

LES COORDONNEES ALTIMETRIQUES SONT EXPRIMEES DANS LE SYSTEME D'ALTITUDE NGF-IGN 1969.

opsia

VOIE FERREE

OUVRAGE : VF_OA_10 (vue amont)

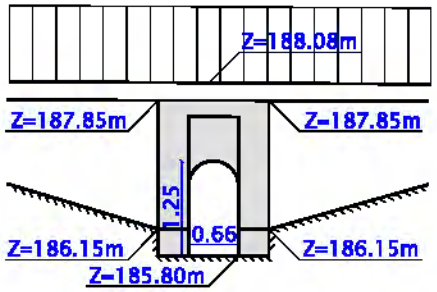

OUVRAGE : VF_OA_11 (vue amont)

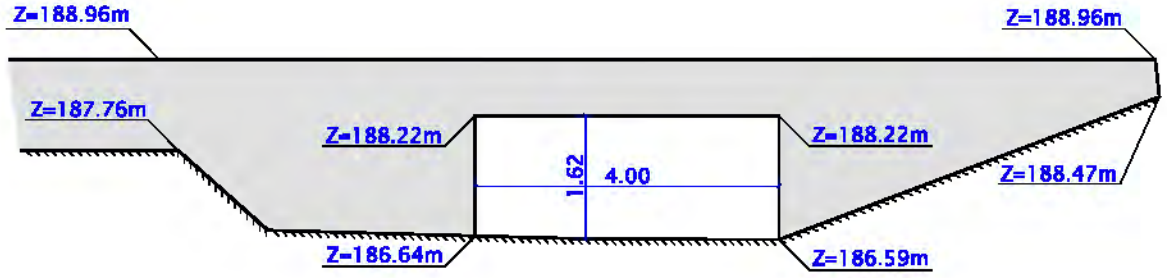

VALEUR DU DOCUMENT :

GEOREFERENCE :

LES COORDONNEES ALTIMETRIQUES SONT EXPRIMEES DANS LE SYSTEME D'ALTITUDE NGF-IGN 1969.

0m 10m

Echelle 1:100

opsia

SYNDICAT MIXTE DU BASSIN VERSANT DU GAPEAU
Siège : Mairie de PIERREDEU DU VAR
Place Urbain SENES
83390 PIERREFEU DU VAR

Département du VAR
Communes de CARNOULES, PUGET VILLE, CUERS et PIERREFEU DU VAR
Bassins versants du GAPEAU

Nature du document

CAHIER DES PROFILS

ECHELLE DES LONGUEURS 1/100
ECHELLE DES HAUTEURS 1/100

Mission

RELEVE DES PROFIL DES BASSINS VERSANTS DU GAPEAU

-LE MEIGE PAN
-LE PAS REDON
-LES PLANS DE LOUBE
-LE SAUTARET
-LA HOULETTE
-LE CANADEL
-LE RAYOLET
-LE GRAND VALLAT
-LE VALLON DE BRON

PRESTATAIRE

Téléphone : 04 94 23 93 00
Téléphone : 04 91 79 38 75
www.opsia.fr - contact@opsia.fr

TABLEAU DE SUIVI

INDICE	MODIFICATIONS	DATE
A	EDITION ORIGINALE	24/01/18

REFERENCES TECHNIQUES ET ADMINISTRATIVES

Dossier N° 17 12132/01
Réf. fichier : 12132-01_PRF_P01

N° Marché : 2017/S05
N° Commande : C2017000043

REDACTEUR	VERIFICATEUR	APPROBATEUR
F. GROBELNY	C. MERLIER	F. HOSPITAL

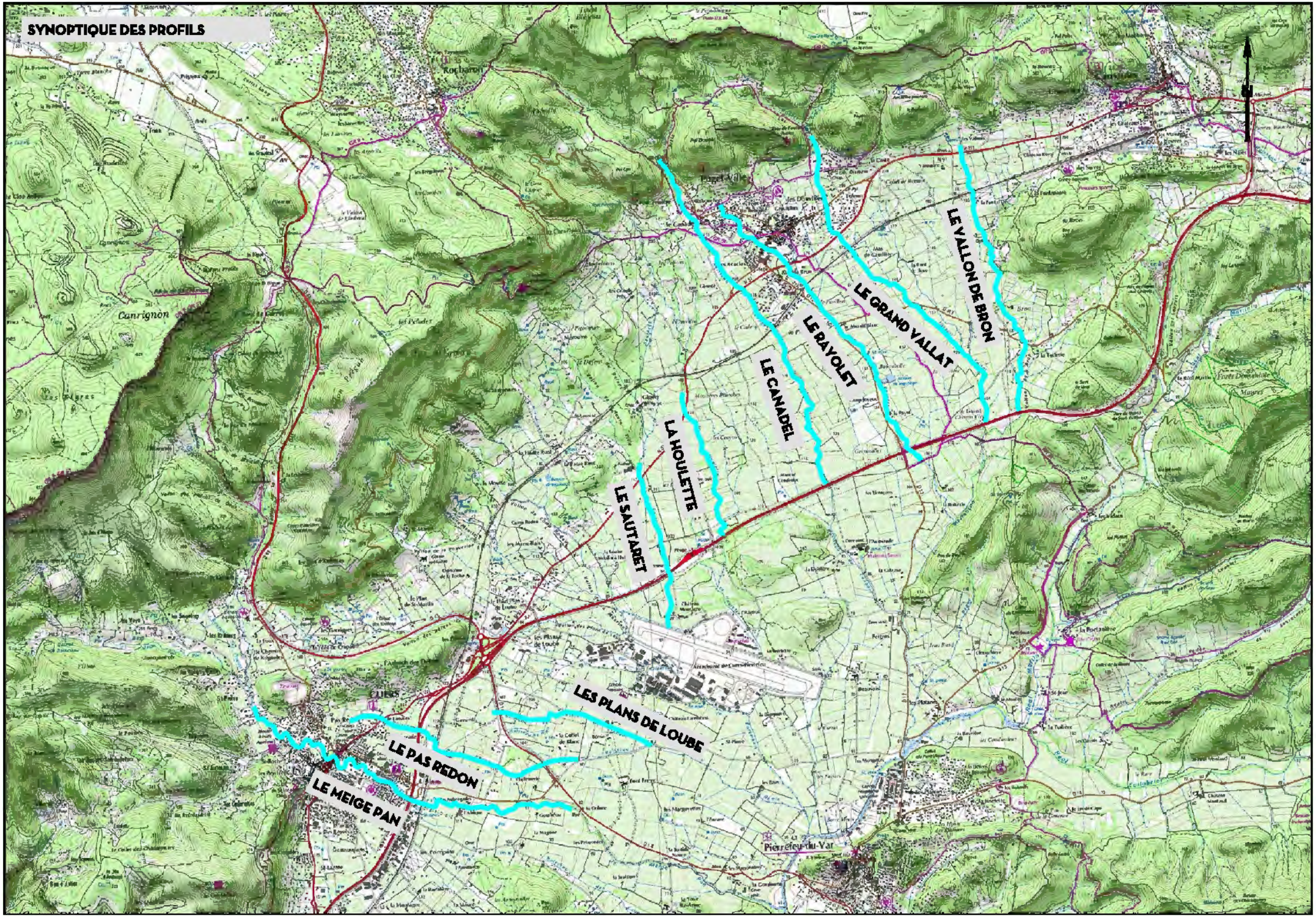
SYNOPTIQUE DES PROFILS
LE VALLON DE BRON
LE GRAND VALLAT
LE RAYOLET
LE CANADEL
LA HOUILETTE
LE SAUTARET
LES PLANS DE LOUBE
LE PAS REDON
LE MEIGE PAN
Canrignon
Pierrefeu-du-Var

LE MEIGE PAN

LE MEIGE PAN 1
RELEVE EN JANVIER 2018

ECHELLE DES LONGUEURS : 1/200
ECHELLE DES HAUTEURS : 1/200

PLAN DE COMPARAISON : 85.00m

RIVE GAUCHE
X=952267.75m
Y=6242118.45m

VIGNES

VIGNES

RIVE DROITE
X=952251.37m
Y=6242085.25m

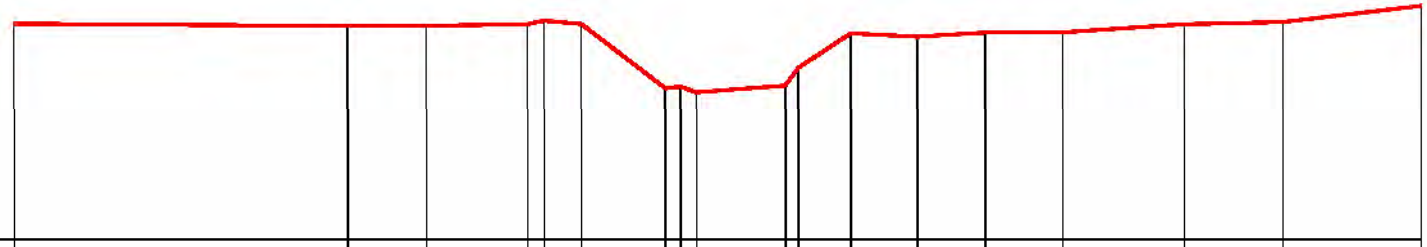

| | | |

LE MEIGE PAN 2
RELEVE EN JANVIER 2018

ECHELLE DES LONGUEURS : 1/200
ECHELLE DES HAUTEURS : 1/200

PLAN DE COMPARAISON : 90.00m

RIVE GAUCHE
X=952131.80m
Y=6242122.20m

RIVE DROITE
X=952144.80m
Y=6242081.06m

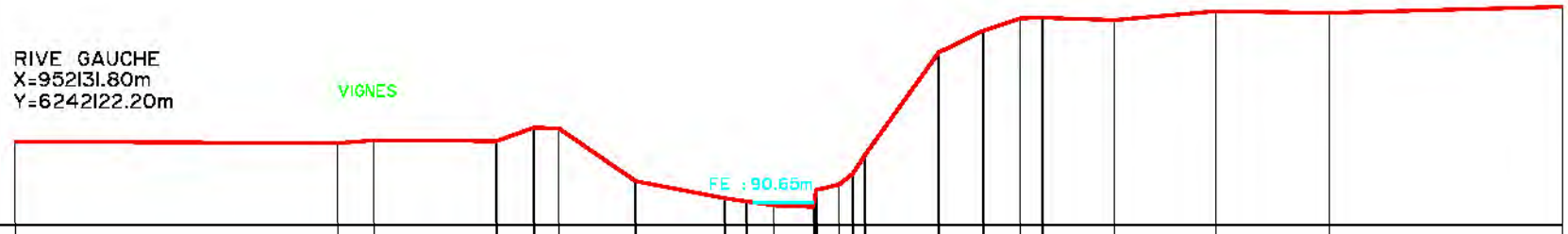

| | | |

LE MEIGE PAN 3
RELEVE EN JANVIER 2018

RIVE GAUCHE
X=952020.71m
Y=6242148.87m

RIVE DROITE
X=952044.55m
Y=6242112.33m

ECHELLE DES LONGUEURS : 1/200
ECHELLE DES HAUTEURS : 1/200

PLAN DE COMPARAISON : 90.00m

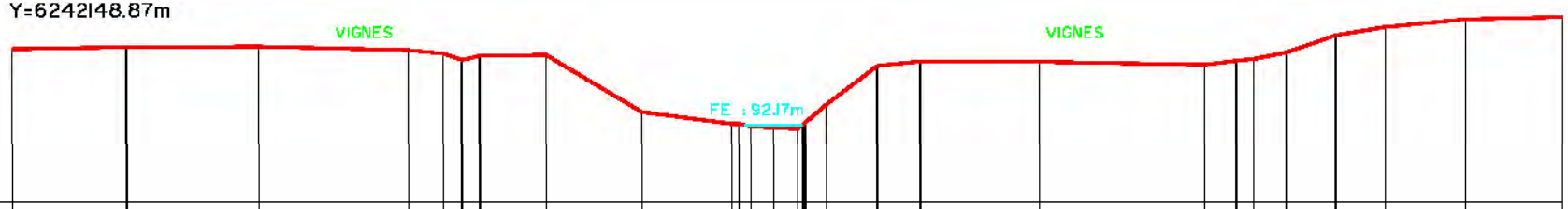

ALTITUDE TN	94.30	94.35	94.37	94.27	94.17	93.99	94.10	94.13	92.54	92.23	92.13	92.10	92.07	92.75	93.83	93.95	93.94	93.86	93.97	94.02	94.20	94.68	94.91	95.13	95.19
DISTANCE PARTIELLE HORIZONTALE		3.22	3.73	4.20	0.99	0.62	0.50	1.87	2.70	2.52	0.20	0.83	0.63	0.68	0.59	1.43	1.20	3.36	4.64	0.90	0.49	0.92	1.39	1.38	2.26	2.74
DISTANCE CUMULEE HORIZONTALE		3.22	6.95	11.15	12.14	12.66	13.16	15.03	17.73	20.25	20.45	21.28	21.42	22.10	22.92	24.35	25.55	28.91	33.55	34.45	34.94	35.86	37.25	38.63	40.89	43.63

RIVE GAUCHE
X=951636.68m
Y=6242075.84m

RIVE DROITE
X=951655.98m
Y=6242038.35m

LE MEIGE PAN 4
RELEVE EN JANVIER 2018

ECHELLE DES LONGUEURS : 1/200

ECHELLE DES HAUTEURS : 1/200

PLAN DE COMPARAISON : 95.00m

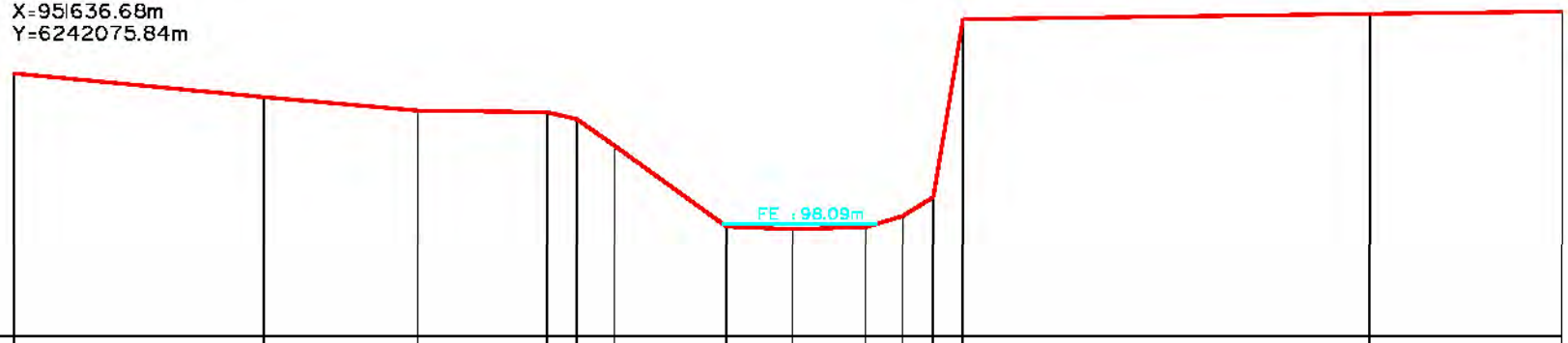

ALTITUDE TN	102.17	101.53	101.16	101.11	100.92	100.21	98.01	97.94	98.00	98.30	98.82	103.64	103.78	103.85
DISTANCE PARTIELLE HORIZONTALE		6.79	4.20	3.62	0.82	1.03	3.05	1.80	2.00	1.00	0.83	0.8	11.09	5.23
DISTANCE CUMULEE HORIZONTALE		6.79	10.99	14.61	15.33	16.36	19.40	21.20	23.20	24.20	25.04	25.84	36.93	42.16

RIVE DROITE
X=951536.37m
Y=6242001.52m

RIVE GAUCHE
X=951558.91m
Y=6242040.75m

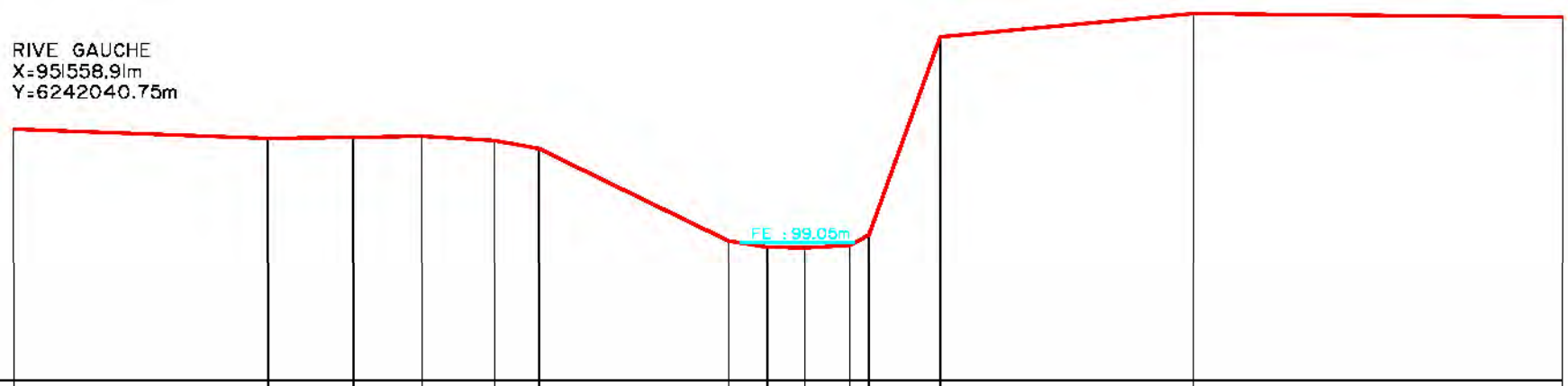

LE MEIGE PAN 5
RELEVE EN JANVIER 2018

ECHELLE DES LONGUEURS : 1/200
ECHELLE DES HAUTEURS : 1/200

PLAN DE COMPARAISON : 95.00m

ALTITUDE TN	102.36	102.09	102.12	102.15	102.03	101.79	99.10	98.92	98.90	98.97	99.28	105.05	105.73	105.62
DISTANCE PARTIELLE HORIZONTALE		7.43	2.49	2.01	2.12	1.29	5.55		1.09	1.32	0.56	2.08	7.40	10.78
DISTANCE CUMULEE HORIZONTALE		7.43	9.92	11.92	14.05	15.34	20.89	22.01	23.10	24.42	24.99	27.07	34.46	45.24

RIVE GAUCHE
X=951468.46m
Y=6242127.76m

RIVE DROITE
X=951455.22m
Y=6242071.81m

LA MEIGE PAN 6
RELEVE EN JANVIER 2018

ECHELLE DES LONGUEURS : 1/200
ECHELLE DES HAUTEURS : 1/200

PLAN DE COMPARAISON : 100.00m

ALTITUDE TN	107.09	107.00	105.08	104.94	104.52	101.87	101.06	100.67	100.45	100.40	100.41	100.56	104.31	104.71	105.15	105.63	106.38	106.56
DISTANCE PARTIELLE HORIZONTALE		3.57	2.33	1.74	7.10	5.58	2.84	0.96	0.90	0.90	0.90	1.07	3.26	2.70	3.57	5.93	10.74	3.51
DISTANCE CUMULEE HORIZONTALE		3.57	5.90	7.64	14.74	20.32	23.16	24.12	25.02	25.92	26.72	27.79	31.05	33.75	37.32	43.25	53.98	57.49

opsia

LE MEIGE PAN 7
RELEVE EN JANVIER 2018

ECHELLE DES LONGUEURS : 1/200
ECHELLE DES HAUTEURS : 1/200

PLAN DE COMPARAISON : 105.00m

RIVE GAUCHE
X=951189.03m
Y=6242118.81m

RIVE DROITE
X=951180.64m
Y=6242070.26m

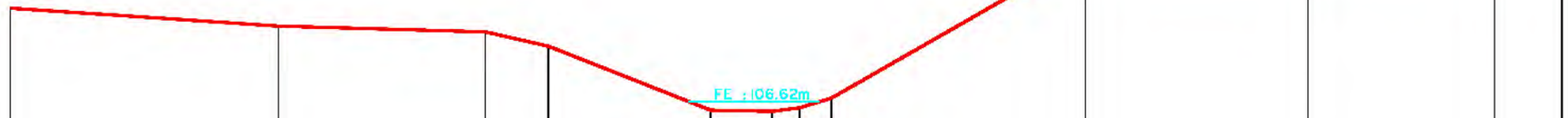

ALTITUDE TN	109.57	109.01	108.82	108.37	106.36	106.32	106.43	106.73	111.31	111.41	111.36	111.31
DISTANCE PARTIELLE HORIZONTALE		8.51	6.57	2.01	5.15	1.95	0.87	1.01	8.06	7.07	5.93	2.13
DISTANCE CUMULEE HORIZONTALE		8.51	15.06	17.09	22.24	24.19	25.06	26.07	34.13	41.20	47.14	49.26

opsia

RIVE GAUCHE
X=951085.54m
Y=6242144.42m

RIVE DROITE
X=951046.27m
Y=6242113.21m

LE MEIGE PAN 8
RELEVE EN JANVIER 2018

ECHELLE DES LONGUEURS : 1/200
ECHELLE DES HAUTEURS : 1/200

PLAN DE COMPARAISON : 105.00m

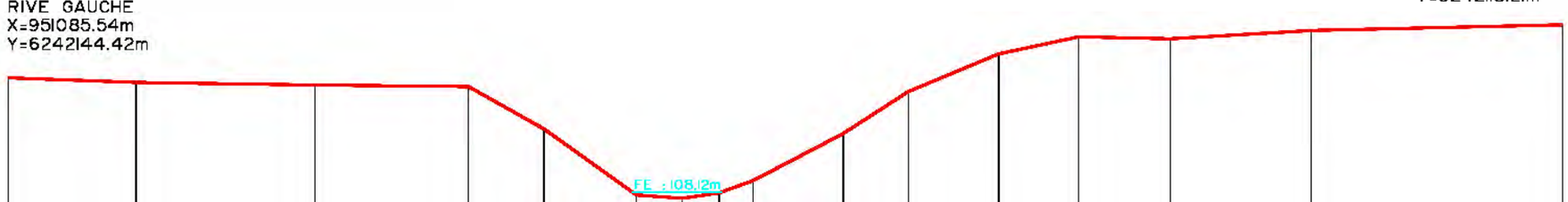

ALTITUDE TN	111.80	111.65	111.57	111.52	110.15	108.03	107.92	108.10	108.49	110.01	111.36	112.57	113.12	113.06	113.33	113.51
DISTANCE PARTIELLE HORIZONTALE		4.12	5.77	4.96	2.44	2.98	1.47	1.10	1.10	2.91	2.09	2.92	2.59	2.95	4.56	8.11
DISTANCE CUMULEE HORIZONTALE		4.12	9.89	14.85	17.30	20.28	21.75	22.94	24.05	26.95	29.04	31.96	34.55	37.50	42.05	50.16

LE MEIGE PAN 9
RELEVE EN JANVIER 2018

ECHELLE DES LONGUEURS : 1/200
ECHELLE DES HAUTEURS : 1/200

PLAN DE COMPARAISON : 110.00m

RIVE GAUCHE
X=950824.09m
Y=6242112.85m

RIVE DROITE
X=950830.15m
Y=6242074.88m

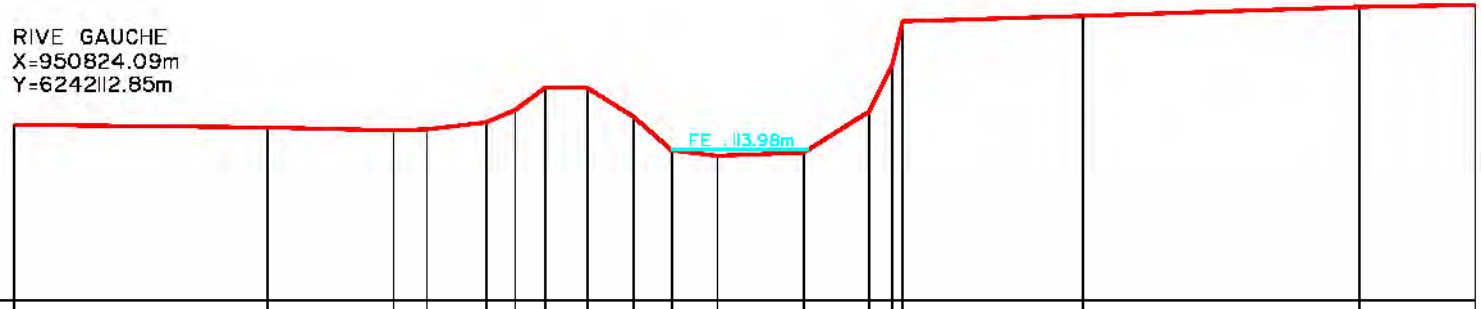

ALTITUDE TN	114.64	114.57	114.49	114.52	114.70	115.03	115.61	115.60	114.85	113.97	113.83	113.98	114.99	116.22	116.34	117.48	117.72	117.77	
DISTANCE PARTIELLE HORIZONTALE		6.66		3.32	0.89	1.56	0.77	0.78	1.12	1.21		1.20	2.27	1.73	0.61	0.27	4.74	7.27	3.05
DISTANCE CUMULEE HORIZONTALE		6.66		9.98	10.87	12.43	13.19	13.98	15.09	16.30	17.51	18.51	20.78	22.51	23.12	23.39	28.13	35.40	38.44

RIVE GAUCHE
X=950451.44m
Y=6242270.73m

RIVE DROITE
X=950436.26m
Y=6242225.09m

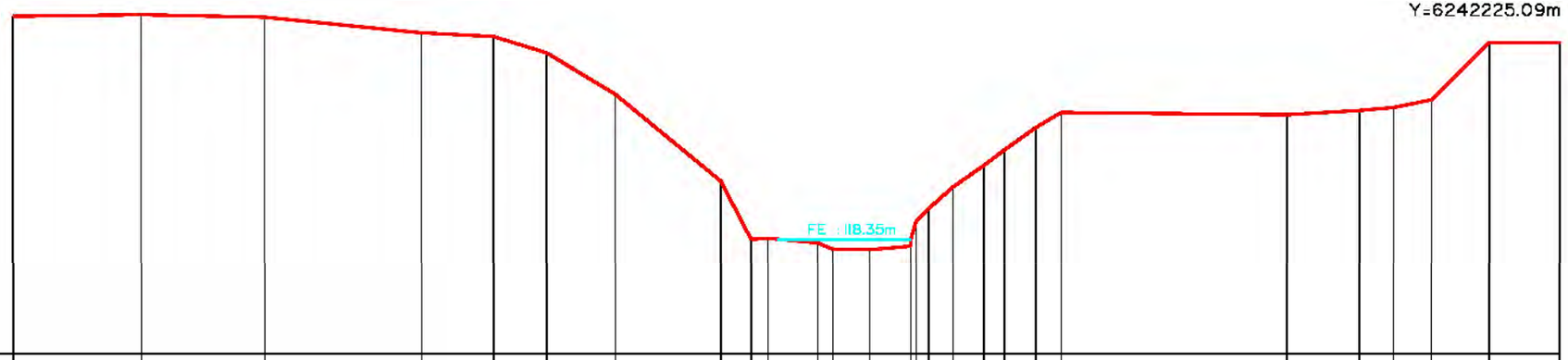

LE MEIGE PAN 10
RELEVE EN JANVIER 2018

ECHELLE DES LONGUEURS : 1/200
ECHELLE DES HAUTEURS : 1/200

PLAN DE COMPARAISON : 115.00m

| | | |

RIVE GAUCHE
X=950401.03m
Y=6242330.42m

RIVE DROITE
X=950358.82m
Y=6242293.11m

LE MEIGE PAN 11
RELEVE EN JANVIER 2018

ECHELLE DES LONGUEURS : 1/200
ECHELLE DES HAUTEURS : 1/200

PLAN DE COMPARAISON : 115.00m

| | | |

RIVE DROITE
X=950228.09m
Y=6242359.78m

RIVE GAUCHE
X=950238.80m
Y=6242394.01m

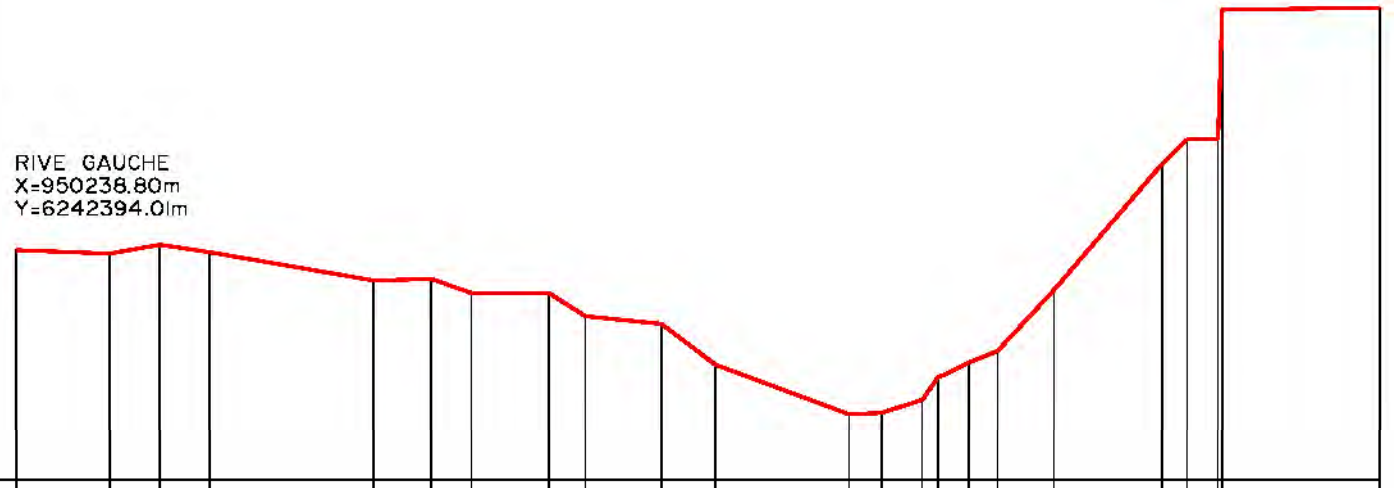

LE MEIGE PAN 12
RELEVE EN JANVIER 2018

ECHELLE DES LONGUEURS : 1/200

ECHELLE DES HAUTEURS : 1/200

PLAN DE COMPARAISON : 120.00m

| | | |

RIVE GAUCHE
X=950043.49m
Y=6242576.14m

RIVE DROITE
X=950053.41m
Y=6242537.63m

LE MEIGE PAN 13
RELEVE EN JANVIER 2018

ECHELLE DES LONGUEURS : 1/200
ECHELLE DES HAUTEURS : 1/200

PLAN DE COMPARAISON : 125.00m

ALTITUDE TN	[illegible]	[illegible]	[illegible]	[illegible]	[illegible]	[illegible]	[illegible]	[illegible]	[illegible]	[illegible]	[illegible]	[illegible]
DISTANCE PARTIELLE HORIZONTALE	6.24	[illegible]	7.71	[illegible]	1.17	1.66	1.21	1.82	3.29	6.27	7.06	2.04
DISTANCE CUMULEE HORIZONTALE	[illegible]	[illegible]	[illegible]	[illegible]	[illegible]	[illegible]	[illegible]	[illegible]	[illegible]	[illegible]	[illegible]	[illegible]

opsia

LE MEIGE PAN 14
RELEVE EN JANVIER 2018

ECHELLE DES LONGUEURS : 1/200

ECHELLE DES HAUTEURS : 1/200

PLAN DE COMPARAISON : 125.00m

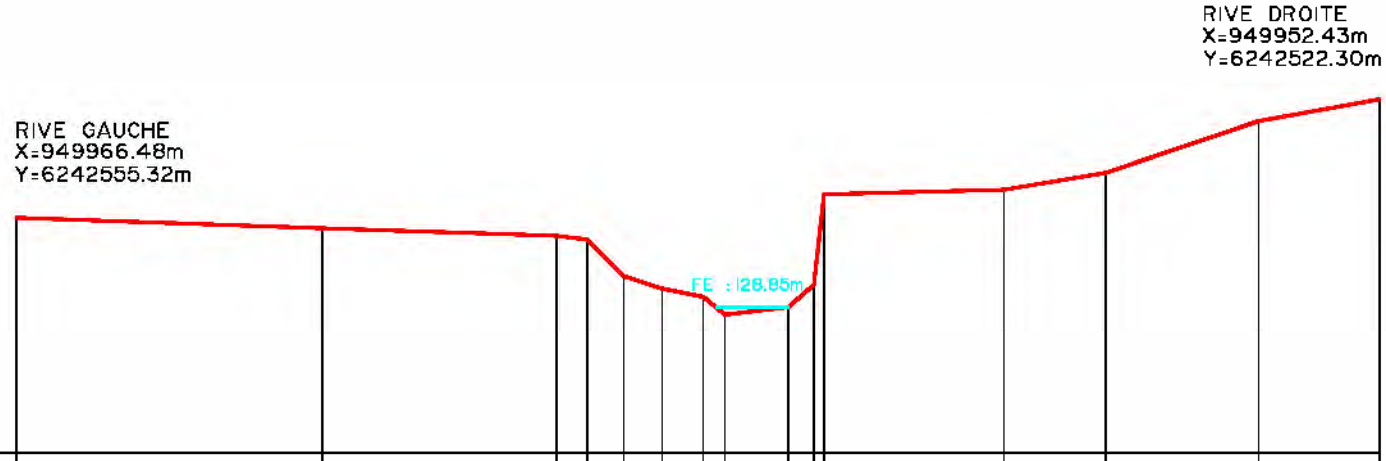

ALTITUDE TN	131.20	130.92	130.72	130.63	129.66	129.34	129.12	128.85	128.85	129.44	131.93	132.38	133.73	134.31
DISTANCE PARTIELLE HORIZONTALE		8.05	6.16	0.81	0.96	1.01	1.08	0.57	1.67	0.67	4.73	2.69	4.02	3.19
DISTANCE CUMULEE HORIZONTALE		8.05	14.21	15.03	15.99	17.00	18.08	18.65	20.32	20.99	25.99	28.68	32.69	35.88

LE MEIGE PAN 15
RELEVE EN JANVIER 2018

ECHELLE DES LONGUEURS : 1/200

ECHELLE DES HAUTEURS : 1/200

PLAN DE COMPARAISON : 130,00m

RIVE GAUCHE
X=949940.4lm
Y=6242627.97m

RIVE DROITE
X=949927.27m
Y=6242590.2lm

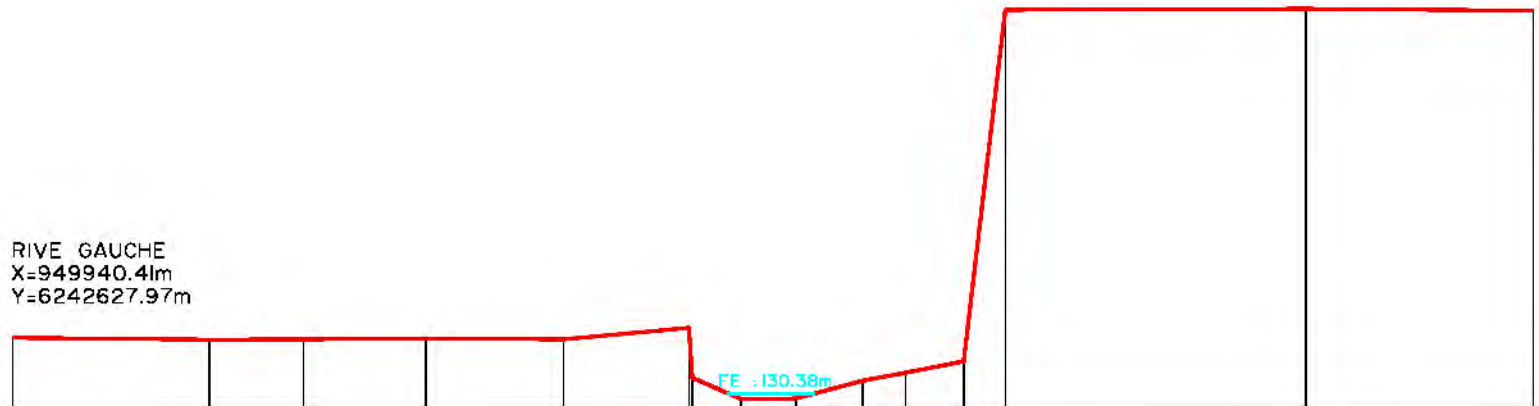

ALTITUDE TN	131.79	131.80	131.83	131.07	130.23	130.25	130.77	130.52	131.22	140.46	140.49	140.44
DISTANCE PARTIELLE HORIZONTALE	5.17	2.49	3.20	3.62	3.30	1.29	1.44	1.75	1.13	1.53	1.09	7.90	5.98
DISTANCE CUMULEE HORIZONTALE	5.17	7.66	10.86	14.48	17.78	19.16	20.60	22.35	23.48	25.01	26.10	34.00	39.98

RIVE GAUCHE
X=949857.65m
Y=624263.92m

LE MEIGE PAN 16
RELEVE EN JANVIER 2018

ECHELLE DES LONGUEURS : 1/200

ECHELLE DES HAUTEURS : 1/200

PLAN DE COMPARAISON : 130.00m

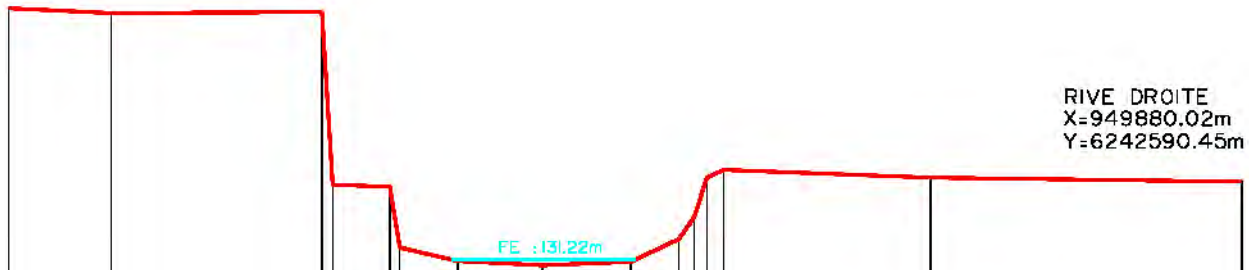

RIVE DROITE
X=949880.02m
Y=6242590.45m

ALTITUDE TN	137.82	137.69	137.72	133.13	131.19	131.07	131.16	131.76	133.37	133.26	
DISTANCE PARTIELLE HORIZONTALE		2.69	5.55	0.28 1.50 0.26	1.52	2.23	2.32	1.26	0.41 0.33 0.45	5.44	8.17
DISTANCE CUMULEE HORIZONTALE		2.69	8.24	10.02	11.81	14.04	16.36	17.62	18.36 18.81	24.24	32.42

LE MEIGE PAN 17
RELEVE EN JANVIER 2018

ECHELLE DES LONGUEURS : 1/200

ECHELLE DES HAUTEURS : 1/200

PLAN DE COMPARAISON : 130.00m

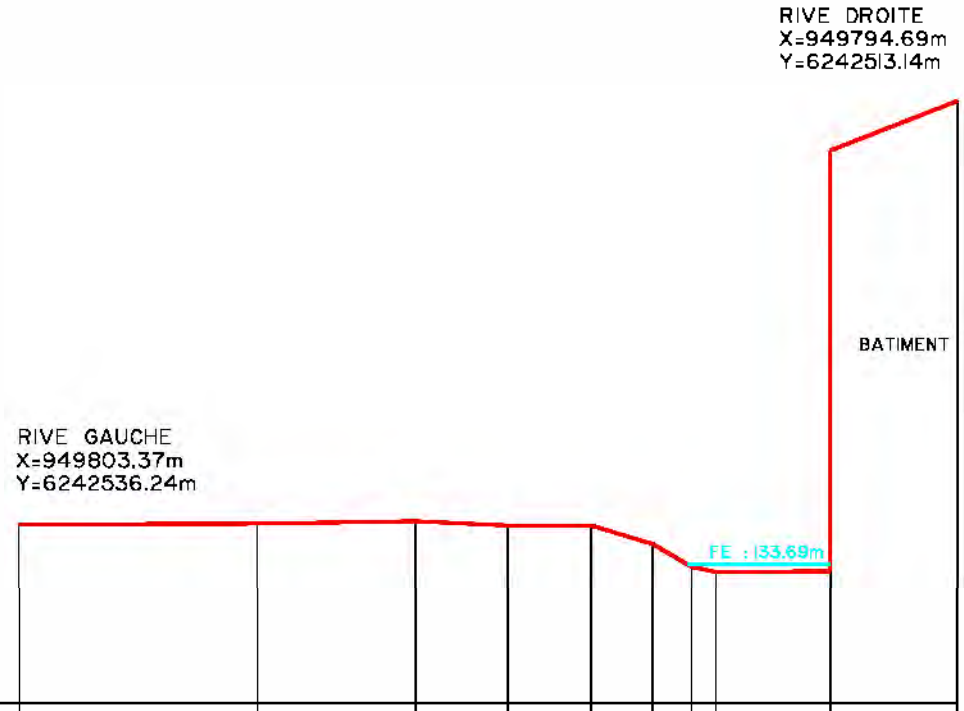

ALTITUDE TN	134.73	134.75	134.82	134.71	134.71	134.22	133.62	133.49	[illegible]	145.85
DISTANCE PARTIELLE HORIZONTALE		6.28	4.15	2.42	2.20	1.62	1.02	0.64	3.00	0.81	3.33
DISTANCE CUMULEE HORIZONTALE		6.28	10.43	12.85	15.05	16.67	17.69	18.34	21.34		24.68

LE MEIGE PAN 18
RELEVE EN JANVIER 2018

ECHELLE DES LONGUEURS : 1/200
ECHELLE DES HAUTEURS : 1/200

PLAN DE COMPARAISON : 135.00m

RIVE GAUCHE
X=949654.05m
Y=6242631.81m

RIVE DROITE
X=949622.40m
Y=6242609.38m

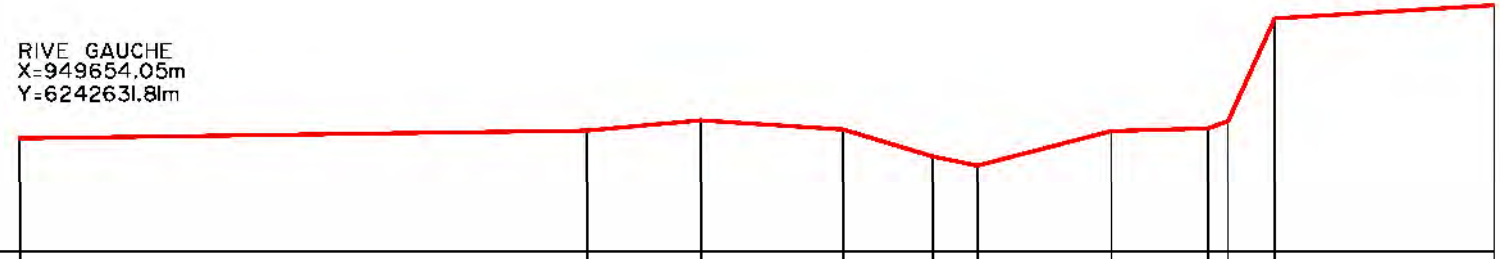

ALTITUDE TN	137.98	138.18	138.45	138.22	137.51	137.27	138.17	138.24	138.43	141.12	141.47
DISTANCE PARTIELLE HORIZONTALE		14.93	2.99	3.75	2.35		3.52	2.54	0.53	1.23	5.77
DISTANCE CUMULEE HORIZONTALE		14.93	17.92	21.67	24.02	25.20	28.71	31.25	31.79	33.01	38.78

LE MEIGE PAN 19
RELEVE EN JANVIER 2018

ECHELLE DES LONGUEURS : 1/200
ECHELLE DES HAUTEURS : 1/200

PLAN DE COMPARAISON : 135.00m

RIVE GAUCHE
X=949628.15m
Y=6242688.49m

RIVE DROITE
X=949590.08m
Y=6242680.45m

| | | |

RIVE GAUCHE
X=949600.28m
Y=6242786.70m

MUR

RIVE DROITE
X=949569.49m
Y=6242753.59m

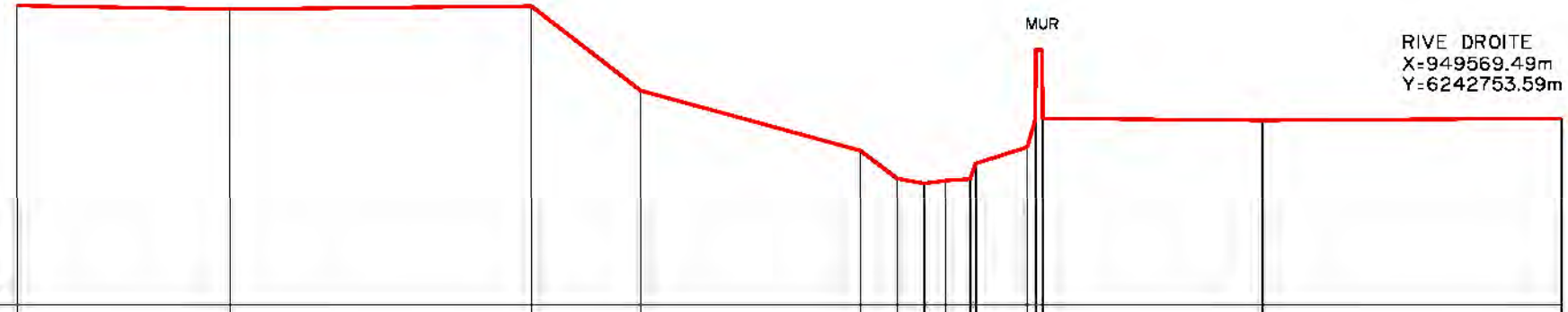

LE MEIGE PAN 20
RELEVE EN JANVIER 2018

ECHELLE DES LONGUEURS : 1/200
ECHELLE DES HAUTEURS : 1/200

PLAN DE COMPARAISON : 135.00m

ALTITUDE TN												
DISTANCE PARTIELLE HORIZONTALE	6.22	8.83	3.20	6.43						6.43	8.76	
DISTANCE CUMULEE HORIZONTALE												

opsia

LE MEIGE PAN 21
RELEVE EN JANVIER 2018

RIVE GAUCHE
X=949433.82m
Y=6242837.82m

RIVE DROITE
X=949428.36m
Y=6242807.12m

ECHELLE DES LONGUEURS : 1/200
ECHELLE DES HAUTEURS : 1/200

PLAN DE COMPARAISON : 140.00m

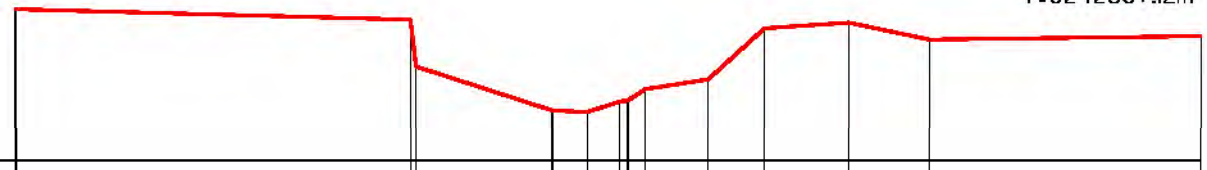

ALTITUDE TN	143.98	143.78	141.32	141.28	141.55	141.88	142.13	143.47	143.62	143.18	143.27
DISTANCE PARTIELLE HORIZONTALE		10.39	3.58	0.93	0.85	0.46	1.65	1.48	2.21	2.13	7.14
DISTANCE CUMULEE HORIZONTALE		10.39	14.12	15.04	15.89	16.57	18.22	19.70	21.91	24.04	31.18

RIVE GAUCHE
X=949295.50m
Y=6242789.60m

RIVE DROITE
X=949266.32m
Y=6242770.82m

LE MEIGE PAN 22
RELEVE EN JANVIER 2018

ECHELLE DES LONGUEURS : 1/200

ECHELLE DES HAUTEURS : 1/200

PLAN DE COMPARAISON : 140.00m

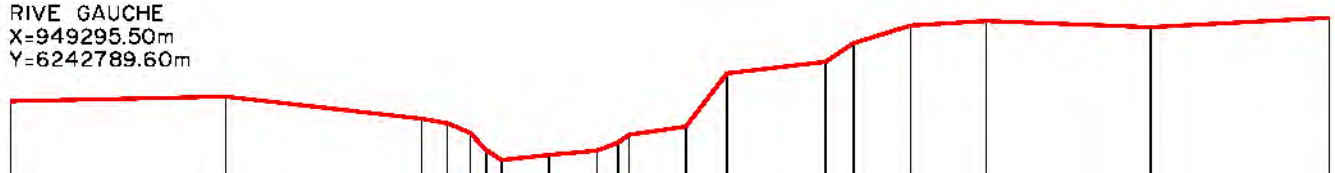

ALTITUDE TN	145.74	145.80	145.28	145.18	144.91	144.78	144.80	144.33	144.45	144.66	144.88	145.08	146.47	146.77	147.28	147.72	147.83	147.57	147.32			
DISTANCE PARTIELLE HORIZONTALE		5.65	5.16	0.66	0.32	0.42	0.41	1.25	1.26	0.56	0.28	1.50	1.67	2.61	0.73	1.49	2.00	4.32	4.71			
DISTANCE CUMULEE HORIZONTALE		5.65	10.81	11.49	12.09	12.50	12.91	14.16	15.43	15.99	16.27	17.77	19.44	21.45	22.18	23.67	25.67	29.99	34.70			

opsia

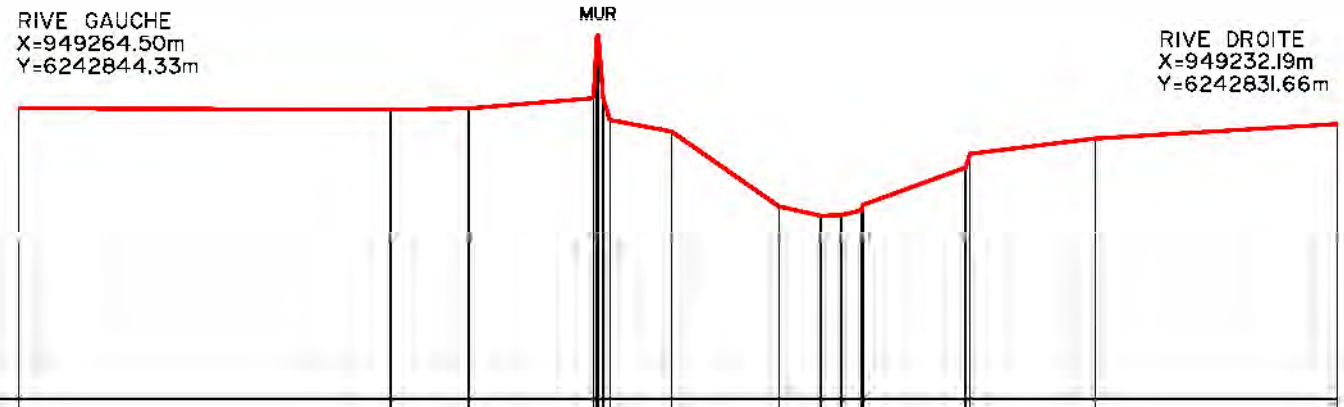

LE MEIGE PAN 23
RELEVE EN JANVIER 2018

ECHELLE DES LONGUEURS : 1/200
ECHELLE DES HAUTEURS : 1/200

PLAN DE COMPARAISON : 140.00m

ALTITUDE TN	147.83	147.83	147.89	147.08	145.03	144.89	144.86	146.99	146.47	146.07	147.25
DISTANCE PARTIELLE HORIZONTALE		9.79	2.05	3.29	1.63	2.83	1.03	0.54	2.70	3.29	6.38
DISTANCE CUMULEE HORIZONTALE	3.75	13.54	15.59	18.88	20.51	23.34	24.37	24.91	27.61	30.90	37.28

LE MEIGE PAN 24
RELEVE EN JANVIER 2018

ECHELLE DES LONGUEURS : 1/200
ECHELLE DES HAUTEURS : 1/200

PLAN DE COMPARAISON : 145.00m

RIVE GAUCHE
X=949211.04m
Y=6242909.54m

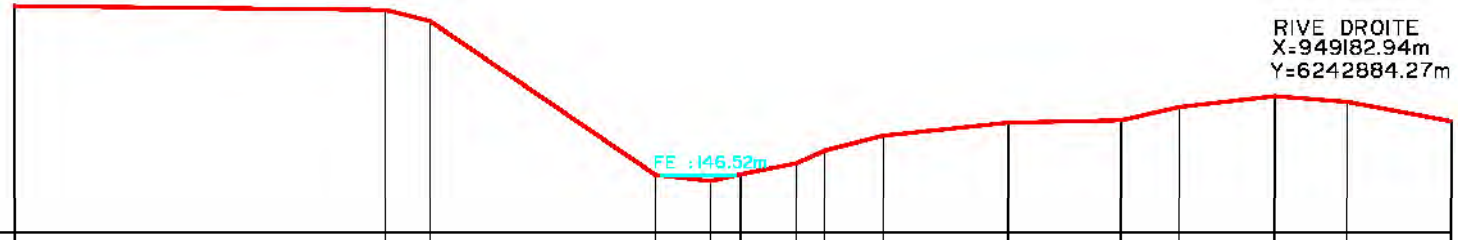

RIVE DROITE
X=949182.94m
Y=6242884.27m

ALTITUDE TN	150.95	150.84	150.55	146.54	146.37	146.56	146.84	147.17	147.56	147.90	147.96	148.31	148.59	148.44	147.93
DISTANCE PARTIELLE HORIZONTALE		9.76	1.17	5.93	1.45	0.79	1.47	0.74	1.54	3.28	2.98	1.52	2.51		2.74
DISTANCE CUMULEE HORIZONTALE		9.76	10.93	16.86	18.32	19.11	20.58	21.32	22.86	26.14	29.12	30.64	33.15	35.06	37.80

LE MEIGE PAN 25
RELEVE EN JANVIER 2018

ECHELLE DES LONGUEURS : 1/200
ECHELLE DES HAUTEURS : 1/200

PLAN DE COMPARAISON : 145.00m

RIVE GAUCHE
X=949143.09m
Y=6242865.46m

RIVE DROITE
X=949163.80m
Y=6242840.67m

ALTITUDE TN	150.82	150.87	150.83	150.48	147.41	147.23	147.14	147.18	148.09	148.80	148.77	148.94	148.89
DISTANCE PARTIELLE HORIZONTALE		7.34	1.69	2.66	0.91	0.71	1.25	0.90	1.75	3.98	1.57	6.35	2.95
DISTANCE CUMULEE HORIZONTALE		7.34	9.03	11.69	12.84	13.54	14.79	15.69	17.45	21.43	23.00	29.35	32.31

RIVE GAUCHE
X=949102.31m
Y=6242915.44m

RIVE DROITE
X=949072.88m
Y=6242899.58m

LE MEIGE PAN 26
RELEVE EN JANVIER 2018

ECHELLE DES LONGUEURS : 1/200
ECHELLE DES HAUTEURS : 1/200

PLAN DE COMPARAISON : 145.00m

| | | |

RIVE GAUCHE
X=948910.62m
Y=6243072.92m

RIVE DROITE
X=948895.38m
Y=6243034.84m

LE MEIGE PAN 27
RELEVE EN JANVIER 2018

ECHELLE DES LONGUEURS : 1/200

ECHELLE DES HAUTEURS : 1/200

PLAN DE COMPARAISON : 150.00m

| | | |

RELEVE EN JANVIER 2018

ECHELLE DES LONGUEURS : 1/200

ECHELLE DES HAUTEURS : 1/200

PLAN DE COMPARAISON : 155.00m

RIVE GAUCHE
X=948858.69m
Y=6243194.72m

RIVE DROITE
X=948840.94m
Y=6243176.79m

| | | |

LE PAS REDON

LE PAS REDON 1
RELEVE EN JANVIER 2018

ECHELLE DES LONGUEURS : 1/200
ECHELLE DES HAUTEURS : 1/200

PLAN DE COMPARAISON : 100.00m

RIVE GAUCHE
X=951809.65m
Y=6242477.82m

RIVE DROITE
X=951818.67m
Y=6242467.15m

ALTITUDE TN	100.97	101.00	101.17	100.53	100.55	101.17	100.97	100.98		
DISTANCE PARTIELLE HORIZONTALE		1.44	4.36	0.77	1.26	0.51	4.38	1.25		
DISTANCE CUMULEE HORIZONTALE		1.44	5.80	6.57	7.83	8.34	12.72	13.98		

LE PAS REDON 2
RELEVE EN JANVIER 2018

RIVE GAUCHE
X=951641.98m
Y=6242468.24m

RIVE DROITE
X=951641.57m
Y=6242453.59m

ECHELLE DES LONGUEURS : 1/200

ECHELLE DES HAUTEURS : 1/200

PLAN DE COMPARAISON : 100.00m

ALTITUDE TN	103.30	103.25	103.19	103.22	103.28	103.42	103.05	103.05	103.60	103.53	103.61
DISTANCE PARTIELLE HORIZONTALE		2.12	1.79	0.59	0.69	1.19	0.71	0.84	0.85	2.91	2.97
DISTANCE CUMULEE HORIZONTALE		2.12	3.91	4.50	5.19	6.38	7.09	7.93	8.78	11.69	14.66

LE PAS REDON 3
RELEVE EN JANVIER 2018

RIVE GAUCHE
X=951402.59m
Y=6242578.08m

VIGNES

VIGNES

RIVE DROITE
X=951396.80m
Y=6242558.48m

ECHELLE DES LONGUEURS : 1/200
ECHELLE DES HAUTEURS : 1/200

PLAN DE COMPARAISON : 105.00m

| | | |

LE PAS REDON 4
RELEVE EN JANVIER 2018

ECHELLE DES LONGUEURS : 1/200
ECHELLE DES HAUTEURS : 1/200

PLAN DE COMPARAISON : 110.00m

RIVE GAUCHE
X=951254.62m
Y=6242628.81m

VIGNES

VIGNES

RIVE DROITE
X=951248.91m
Y=6242611.27m

ALTITUDE TN	111.20	111.19	111.20	111.38	111.38	111.15 110.92	110.82	111.32	111.45	111.40	111.25	111.23	111.27	111.31
DISTANCE PARTIELLE HORIZONTALE		1.48	1.74	1.75	1.99	1.60	0.19 0.60	0.56	0.78	1.07	2.67	1.72	0.69	1.61
DISTANCE CUMULEE HORIZONTALE		1.48	3.22	4.97	6.96	8.55 8.74	9.34	9.91	10.69	11.75	14.43	16.15	16.84	18.45

LE PAS REDON 5
RELEVE EN JANVIER 2018

ECHELLE DES LONGUEURS : 1/200
ECHELLE DES HAUTEURS : 1/200

PLAN DE COMPARAISON : 115.00m

RIVE GAUCHE
X=951025.78m
Y=6242674.46m

RIVE DROITE
X=951022.57
Y=6242663.

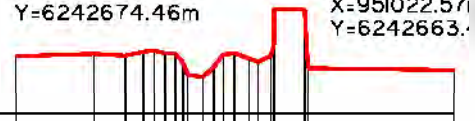

| | | |

LE PAS REDON 6
RELEVE EN JANVIER 2018

ECHELLE DES LONGUEURS : 1/200
ECHELLE DES HAUTEURS : 1/200

PLAN DE COMPARAISON : 115.00m

ALTITUDE TN	120.58	120.33	120.37	120.32	120.21	119.91	120.27	120.27	120.03	119.98
DISTANCE PARTIELLE HORIZONTALE		3.13	1.57	4.85	2.08		0.55	1.36	4.81	3.13
DISTANCE CUMULEE HORIZONTALE		3.13	4.70	9.55	11.62	13.17	13.72	15.08	20.03	23.17

LE PAS REDON 7
RELEVE EN JANVIER 2018

ECHELLE DES LONGUEURS : 1/200

ECHELLE DES HAUTEURS : 1/200

PLAN DE COMPARAISON : 120.00m

RIVE GAUCHE
X=950766.09m
Y=6242858.25m

RIVE DROITE
X=950761.02m
Y=6242845.56m

ALTITUDE TN	121.72	121.67	121.55	121.70	121.67	121.14	121.12	122.14	122.13	122.20	122.33
DISTANCE PARTIELLE HORIZONTALE		1.87		1.28	0.42	0.65	0.41	0.75	2.61	2.84	1.75
DISTANCE CUMULEE HORIZONTALE		1.87	2.97	4.25	4.66	5.31	5.72	6.47	9.08	11.92	13.67

LE PAS REDON 8
RELEVE EN JANVIER 2018

ECHELLE DES LONGUEURS : 1/200

ECHELLE DES HAUTEURS : 1/200

PLAN DE COMPARAISON : 125.00m

RIVE GAUCHE
X=950512.71m
Y=6242967.56m

RIVE DROITE
X=950510.33m
Y=6242950.02m

| | | |

LE PAS REDON 9
RELEVE EN JANVIER 2018

ECHELLE DES LONGUEURS : 1/200
ECHELLE DES HAUTEURS : 1/200

PLAN DE COMPARAISON : 125.00m

ALTITUDE TN	129.46	129.44	129.43	129.62	129.62	138.18	140.18	139.30	132.47	129.32	129.39	129.36	129.27	129.19	129.18	129.26	129.45	129.50			
DISTANCE PARTIELLE HORIZONTALE		1.29	1.89	3.30	3.06	0.47	6.66	6.26	0.21	1.42	0.98	2.81	2.36	2.45	0.48	0.48	3.31	3.81	1.15		
DISTANCE CUMULEE HORIZONTALE		1.29	3.18	6.48	9.54	10.01	16.67	22.93	23.13	24.56	25.54	28.35	30.72	33.17	33.65	34.13	37.44	41.25	42.40		

LE PAS REDON 10
RELEVE EN JANVIER 2018

RIVE GAUCHE
X=950125.54m
Y=6243118.89m

RIVE DROITE
X=950122.13m
Y=6243081.15m

ECHELLE DES LONGUEURS : 1/200
ECHELLE DES HAUTEURS : 1/200

PLAN DE COMPARAISON : 130.00m

| | | |

LE PAS REDON 11
RELEVE EN JANVIER 2018

ECHELLE DES LONGUEURS : 1/200

ECHELLE DES HAUTEURS : 1/200

PLAN DE COMPARAISON : 135.00m

RIVE GAUCHE
X=950084.46m
Y=6243115.26m

RIVE DROITE
X=950085.29m
Y=6243088.50m

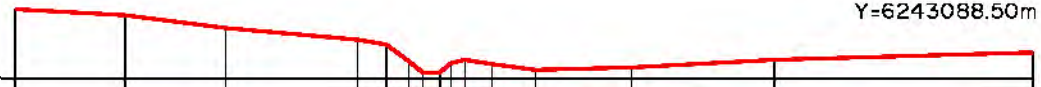

| | | |

LE PAS REDON 12
RELEVE EN JANVIER 2018

ECHELLE DES LONGUEURS : 1/200
ECHELLE DES HAUTEURS : 1/200

PLAN DE COMPARAISON : 135.00m

RIVE GAUCHE
X=949911.37m
Y=6243046.23m

RIVE DROITE
X=949908.60m
Y=6243017.30m

ALTITUDE TN	140.34	140.28	139.85	139.62	139.60	139.59	139.59	139.59	139.58	139.59	139.59	139.58	139.60	139.58	139.61	139.36	139.38	139.38		
DISTANCE PARTIELLE HORIZONTALE		2.18	2.13	1.57	0.60	3.73	0.95	0.87	0.75	0.59	0.57	0.49	1.96	1.97	0.88	5.82	1.08	2.93		
DISTANCE CUMULEE HORIZONTALE		2.18	4.31	5.88	6.48	10.21	11.16	12.03	12.78	13.36	13.93	14.42	16.38	18.35	19.23	25.05	26.13	29.06		

LES PLANS DE LOUBE

LES PLANS DE LOUBE 1
RELEVE EN JANVIER 2018

ECHELLE DES LONGUEURS : 1/200
ECHELLE DES HAUTEURS : 1/200

PLAN DE COMPARAISON : 75.00m

RIVE GAUCHE
X=953185.84m
Y=6242796.71m

RIVE DROITE
X=953169.68m
Y=6242765.48m

ALTITUDE TN	78.31	78.30	78.31	78.39	78.10	77.32	77.30	78.34	78.64	78.59	78.60	78.69
DISTANCE PARTIELLE HORIZONTALE		10.85	3.18	0.92	1.48	1.77	1.02	0.61	2.71	3.12	0.78	8.70
DISTANCE CUMULEE HORIZONTALE		10.85	14.04	14.96	16.44	18.21	19.23	19.84	22.56	25.68	26.46	35.16

LES PLANS DE LOUBE 2
RELEVE EN JANVIER 2018

ECHELLE DES LONGUEURS : 1/200

ECHELLE DES HAUTEURS : 1/200

PLAN DE COMPARAISON : 80.00m

RIVE GAUCHE
X=952913.27m
Y=6242926.75m

VIGNES

FE : 81.06m

VIGNES

RIVE DROITE
X=952901.55m
Y=6242896.29m

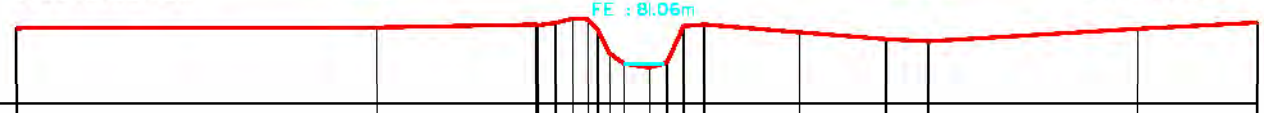

| | | |

LES PLANS DE LOUBE 3
RELEVE EN JANVIER 2018

ECHELLE DES LONGUEURS : 1/200
ECHELLE DES HAUTEURS : 1/200

PLAN DE COMPARAISON : 85.00m

RIVE GAUCHE
X=952643.20m
Y=624304I.78m

VIGNES

FE : 85.26m

CHAMPS

RIVE DROITE
X=952630.45m
Y=624301I.8Im

| | | |

LES PLANS DE LOUBE 4
RELEVE EN JANVIER 2018

ECHELLE DES LONGUEURS : 1/200
ECHELLE DES HAUTEURS : 1/200

PLAN DE COMPARAISON : 85.00m

ALTITUDE TN	90.99	90.84	90.56	90.61	90.66	90.59	90.08	89.76	89.66	89.65	91.08	90.99	90.75	90.84	90.85	90.87
DISTANCE PARTIELLE HORIZONTALE		4.53	3.53	1.74	3.92	1.35	0.44	0.60	0.36	0.45	1.06	1.21	1.83	3.06	1.56	7.48
DISTANCE CUMULEE HORIZONTALE		4.53	8.06	9.80	13.72	15.06	15.50	16.10	16.46	16.91	17.96	19.17	21.00	24.06	25.62	33.10

LES PLANS DE LOUBE 5
RELEVE EN JANVIER 2018

ECHELLE DES LONGUEURS : 1/200
ECHELLE DES HAUTEURS : 1/200

PLAN DE COMPARAISON : 90.00m

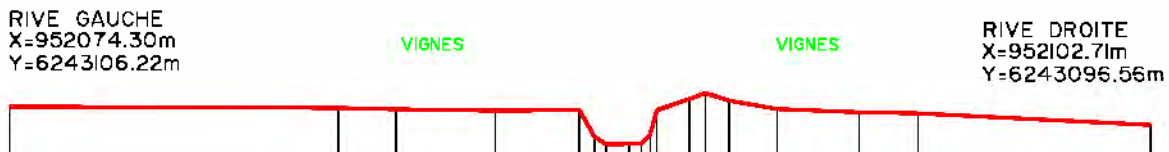

| | | |

LES PLANS DE LOUBE 6
RELEVE EN JANVIER 2018

RIVE GAUCHE
X=951908.05m
Y=6243065.03m

RIVE DROITE
X=951909.90m
Y=6243035.59m

ECHELLE DES LONGUEURS : 1/200
ECHELLE DES HAUTEURS : 1/200

PLAN DE COMPARAISON : 95.00m

| | | |

LE SAUTARET

LE SAUTARET 1
RELEVE EN JANVIER 2018

ECHELLE DES LONGUEURS : 1/200
ECHELLE DES HAUTEURS : 1/200

PLAN DE COMPARAISON : 75.00m

ALTITUDE TN							
DISTANCE PARTIELLE HORIZONTALE	13.02	6.91	2.19	2.69	2.32	6.77	17.11
DISTANCE CUMULEE HORIZONTALE							

RIVE GAUCHE
X=953415.71m
Y=6244389.24m

VIGNES

VIGNES

RIVE DROITE
X=953381.02m
Y=6244386.29m

LE SAUTARET 2
RELEVE EN JANVIER 2018

ECHELLE DES LONGUEURS : 1/200

ECHELLE DES HAUTEURS : 1/200

PLAN DE COMPARAISON : 80.00m

ALTITUDE TN	86.85	86.73	87.03	87.63	87.76	87.45	85.03	84.82	84.89	87.18	86.83	86.90	87.28
DISTANCE PARTIELLE HORIZONTALE		6.37	0.60	0.79	1.17		2.85	1.56	1.27	3.40	2.46	3.84	9.40
DISTANCE CUMULEE HORIZONTALE		6.37	6.97	7.75	8.93	10.03	12.89	14.45	15.72	19.12	21.58	25.42	34.82

LE SAUTARET 3
RELEVE EN JANVIER 2018

ECHELLE DES LONGUEURS : 1/200

ECHELLE DES HAUTEURS : 1/200

PLAN DE COMPARAISON : 85.00m

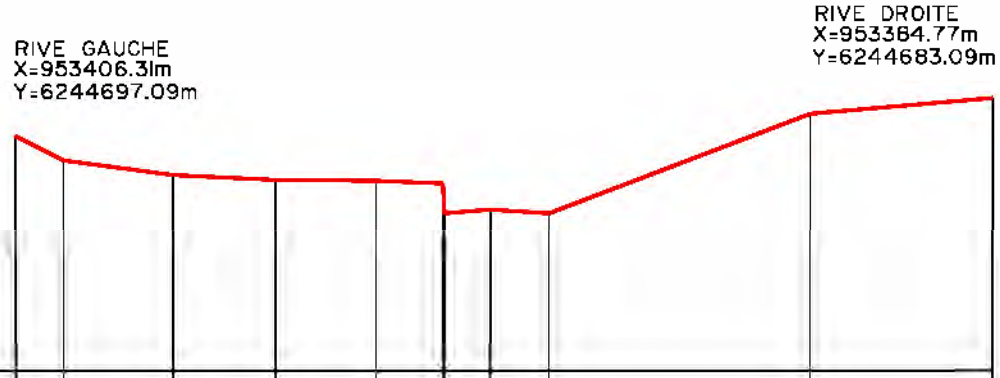

ALTITUDE TN	90.00	90.86	90.18	90.05	90.03	89.86	89.28	89.18	91.77	92.18
DISTANCE PARTIELLE HORIZONTALE		1.25	2.89	2.70	2.63	1.76	0.64	1.21	1.54	6.87	4.79
DISTANCE CUMULEE HORIZONTALE		1.25	4.14	6.84	9.47	11.23	11.87	13.08	14.62	21.49	26.28

LE SAUTARET 4
RELEVE EN JANVIER 2018

ECHELLE DES LONGUEURS : 1/200
ECHELLE DES HAUTEURS : 1/200

PLAN DE COMPARAISON : 90.00m

RIVE GAUCHE
X=953341.26m
Y=6244854.67m

VIGNES

RIVE DROITE
X=953303.69m
Y=6244847.97m

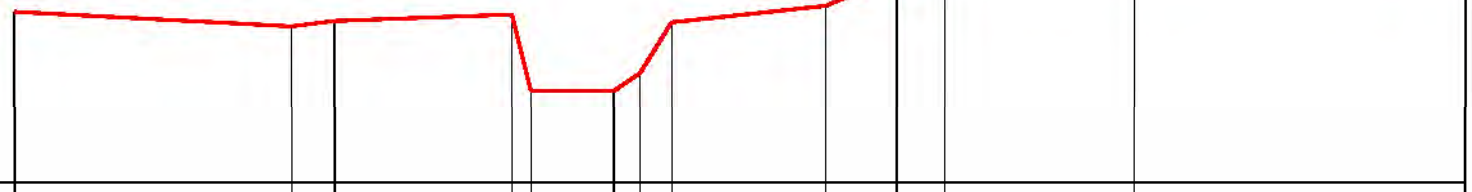

ALTITUDE TN	94.50	94.12	94.26	94.43	92.43	92.43	92.89	94.23	94.65	95.43	96.05	96.26	96.20	
DISTANCE PARTIELLE HORIZONTALE		7.29	1.13	4.66	0.50	2.17	0.69	0.83	4.05	1.86	1.26	5.00	8.70	
DISTANCE CUMULEE HORIZONTALE		7.29	8.42	13.09	13.59	15.76	16.45	17.29	21.34	23.20	24.46	29.46	38.17	

LE SAUTARET 5
RELEVE EN JANVIER 2018

RIVE GAUCHE
X=953269.20m
Y=6245173.82m

CHAMPS

VIGNES

RIVE DROITE
X=953234.53m
Y=6245155.56m

ECHELLE DES LONGUEURS : 1/200
ECHELLE DES HAUTEURS : 1/200

PLAN DE COMPARAISON : 100.00m

ALTITUDE TN	104.13	104.36	104.34	104.57	105.08	104.95	103.95	102.39	101.14	100.92	101.11	103.00	103.02	102.86	102.86	102.86
DISTANCE PARTIELLE HORIZONTALE		3.98	2.48	5.14	1.90	1.26	1.04	2.55	0.69	1.08	1.32	2.56	0.82	2.33	10.86	1.20
DISTANCE CUMULEE HORIZONTALE		3.98	6.46	11.59	13.49	14.75	15.78	18.33	19.02	20.10	21.42	23.98	24.80	27.13	37.98	39.18

LE SAUTARET 6
RELEVE EN JANVIER 2018

ECHELLE DES LONGUEURS : 1/200
ECHELLE DES HAUTEURS : 1/200

PLAN DE COMPARAISON : 100.00m

| | | |

LE SAUTARET 7
RELEVE EN JANVIER 2018

ECHELLE DES LONGUEURS : 1/200
ECHELLE DES HAUTEURS : 1/200

PLAN DE COMPARAISON : 105.00m

RIVE GAUCHE
X=953163.18m
Y=6245529.22m

RIVE DROITE
X=953126.38m
Y=6245497.23m

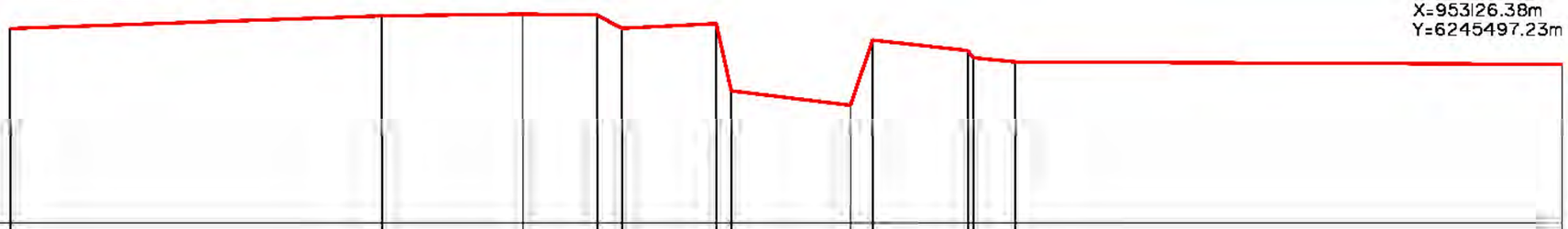

| | | |

LA HOULETTE

LA HOULETTE 1
RELEVE EN JANVIER 2018

RIVE GAUCHE
X=953979.86m
Y=6245124.38m

RIVE DROITE
X=953955.46m
Y=6245093.80m

ECHELLE DES LONGUEURS : 1/200
ECHELLE DES HAUTEURS : 1/200

PLAN DE COMPARAISON : 95.00m

ALTITUDE TN	100.23	100.16	100.14	99.99	98.36	98.36	98.71	100.91
DISTANCE PARTIELLE HORIZONTALE		7.74	3.47	2.68	1.31	2.53	1.25	20.15
DISTANCE CUMULEE HORIZONTALE		7.74	11.21	13.89	15.20	17.73	18.98	39.12

LA HOULETTE 2
RELEVE EN JANVIER 2018

ECHELLE DES LONGUEURS : 1/200
ECHELLE DES HAUTEURS : 1/200

PLAN DE COMPARAISON : 100.00m

RIVE GAUCHE
X=953953.29m
Y=6245337.67m

RIVE DROITE
X=953918.75m
Y=6245327.89m

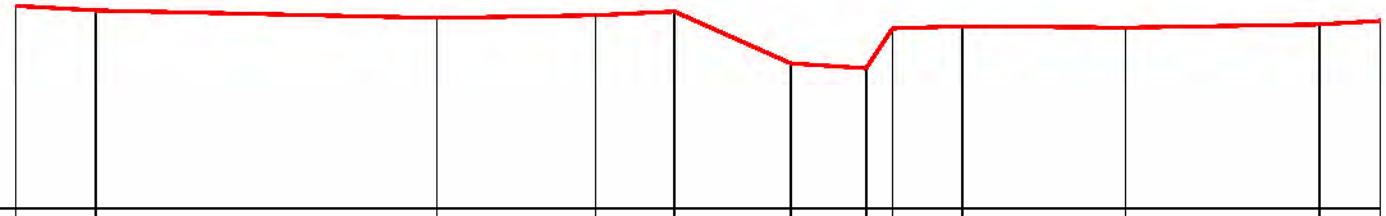

ALTITUDE TN	105.33	105.21	105.02	105.08	105.18	103.82	103.70	104.74	104.80	104.76	104.85	104.94
DISTANCE PARTIELLE HORIZONTALE		2.10	8.98	4.18	2.07	3.07	1.98	0.70	1.83	4.29	5.11	1.60
DISTANCE CUMULEE HORIZONTALE		2.10	11.08	15.26	17.33	20.39	22.37	23.07	24.90	29.19	34.31	35.90

LA HOULETTE 3
RELEVE EN JANVIER 2018

RIVE GAUCHE
X=953984.46m
Y=6245452.84m

RIVE DROITE
X=953954.58m
Y=6245455.84m

ECHELLE DES LONGUEURS : 1/200
ECHELLE DES HAUTEURS : 1/200

PLAN DE COMPARAISON : 105.00m

ALTITUDE TN	108.12	108.16	107.96	108.08	108.37	106.44	106.77	106.22	108.40	107.70	107.71	107.76	107.76
DISTANCE PARTIELLE HORIZONTALE		3.95	2.69	3.01	2.36	0.97	1.37	0.40	1.38	1.91	3.35	5.54	3.08
DISTANCE CUMULEE HORIZONTALE		3.95	6.64	9.65	12.02	12.99	14.36	14.76	16.15	18.05	21.41	26.95	30.02

LA HOULETTE 4
RELEVE EN JANVIER 2018

ECHELLE DES LONGUEURS : 1/200
ECHELLE DES HAUTEURS : 1/200

PLAN DE COMPARAISON : 105.00m

ALTITUDE TN	110.39	110.26	110.30	110.94	110.15	109.35	109.45	110.87	111.03	110.89	110.82
DISTANCE PARTIELLE HORIZONTALE		3.38	5.95	3.52	0.84	0.86	1.25	0.92	2.47	1.63	5.18
DISTANCE CUMULEE HORIZONTALE		3.38	9.33	12.86	13.70	14.56	15.82	16.73	19.20	20.83	26.01

LA HOULETTE 5
RELEVE EN JANVIER 2018

ECHELLE DES LONGUEURS : 1/200
ECHELLE DES HAUTEURS : 1/200

PLAN DE COMPARAISON : 110.00m

| | | |

RIVE GAUCHE
X=953848.70m
Y=6245915.45m

VIGNES

RIVE DROITE
X=953813.66m
Y=6245902.81m

VIGNES

LA HOULETTE 6
RELEVE EN JANVIER 2018

ECHELLE DES LONGUEURS : 1/200
ECHELLE DES HAUTEURS : 1/200

PLAN DE COMPARAISON : 115.00m

ALTITUDE TN	123.17	122.69	119.70	118.44	118.06	118.06	121.19	121.49	121.55
DISTANCE PARTIELLE HORIZONTALE		11.43	6.78	3.47	0.30	2.57	1.92	7.04	3.75
DISTANCE CUMULEE HORIZONTALE		11.43	18.21	21.68	21.98	24.55	26.46	33.50	37.25

LA HOULETTE 7
RELEVE EN JANVIER 2018

ECHELLE DES LONGUEURS : 1/200
ECHELLE DES HAUTEURS : 1/200

PLAN DE COMPARAISON : 120.00m

ALTITUDE TN	126.23	126.23	126.28	126.44	127.13	127.37	127.09	125.96	125.07	124.91	124.95	126.60	127.66	127.75	126.82	126.77	126.99	127.05	
DISTANCE PARTIELLE HORIZONTALE		6.20	4.20	1.24	1.68		0.76	1.50	0.87	0.63		1.09	1.03	2.71	0.86	6.54	2.71	2.20	
DISTANCE CUMULEE HORIZONTALE		6.20	10.40	11.64	13.31	15.03	15.78	17.28	18.15	18.79	19.93	21.02	22.06	24.77	25.63	32.17	34.89	37.08	

RIVE GAUCHE
X=953762.13m
Y=6246165.53m

RIVE DROITE
X=953708.11m
Y=6246139.10m

LA HOULETTE 8
RELEVE EN JANVIER 2016

ECHELLE DES LONGUEURS : 1/200
ECHELLE DES HAUTEURS : 1/200

PLAN DE COMPARAISON : 125.00m

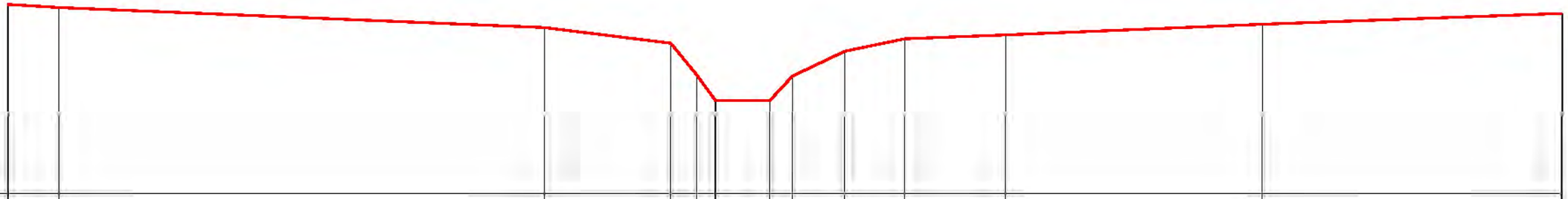

ALTITUDE TN	132.39	132.17	131.40	130.80	129.59	128.60	128.60	129.54	130.49	130.57	131.8	131.68	131.85
DISTANCE PARTIELLE HORIZONTALE	1.98	18.78	4.88	1.00	0.73	2.10	0.88	2.02	2.32	3.90	9.94	11.59	
DISTANCE CUMULEE HORIZONTALE	1.98	20.76	25.64	26.64	27.38	29.48	30.36	32.38	34.70	38.60	48.54	60.13	

LA HOULETTE 9
RELEVE EN JANVIER 2018

RIVE GAUCHE
X=953701.72m
Y=6246334.73m

RIVE DROITE
X=953670.64m
Y=6246300.51m

ECHELLE DES LONGUEURS : 1/200
ECHELLE DES HAUTEURS : 1/200

PLAN DE COMPARAISON : 135.00m

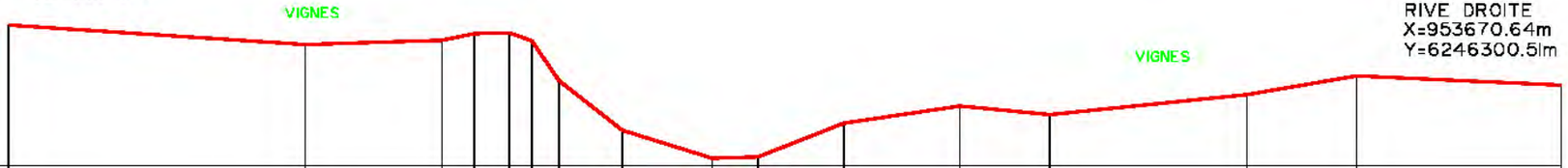

ALTITUDE TN	139.17	138.89	138.73	138.93	138.63	138.70	137.89	136.04	135.21	135.25	135.35	136.76	136.9	137.10	137.35	137.39
DISTANCE PARTIELLE HORIZONTALE		8.83	4.06	1.47	1.04	0.87	0.81	1.89	2.68	1.37	2.55	3.45	2.68	5.86	3.27	6.09
DISTANCE CUMULEE HORIZONTALE		8.83	12.89	13.87	14.91	15.58	16.39	18.27	20.99	22.32	24.87	28.33	31.00	36.87	40.14	46.23

opsia

LE CANADEL

RIVE GAUCHE
X=955081.39m
Y=6245768.77m

RIVE DROITE
X=955045.28m
Y=6245748.31m

LE CANADEL 1
RELEVE EN JANVIER 2018

ECHELLE DES LONGUEURS : 1/200
ECHELLE DES HAUTEURS : 1/200

PLAN DE COMPARAISON : 105.00m

ALTITUDE TN	112.83	112.83	112.67	112.57	112.55	110.83	107.98	107.98	112.24	112.27	112.18
DISTANCE PARTIELLE HORIZONTALE		5.09	2.10	5.27	2.53	3.20	1.95	1.50	4.82	6.84	8.21
DISTANCE CUMULEE HORIZONTALE		5.09	7.19	12.46	14.99	18.19	20.14	21.64	26.46	33.30	41.51

LE CANADEL 2
RELEVE EN JANVIER 2018

RIVE GAUCHE
X=955048.57m
Y=6246018.46m

RIVE DROITE
X=955015.60m
Y=6245995.61m

ECHELLE DES LONGUEURS : 1/200
ECHELLE DES HAUTEURS : 1/200

PLAN DE COMPARAISON : 115.00m

ALTITUDE TN	118.87	118.78	118.54	118.18	116.95	116.15	116.20	117.05 118.10	118.08	118.08
DISTANCE PARTIELLE HORIZONTALE		6.85	1.32	6.95	1.53	1.75	1.93	4.06	0.41	5.36	9.96
DISTANCE CUMULEE HORIZONTALE		6.85	8.17	15.12	16.65	18.40	20.33	24.39 24.80	30.16	40.12

LE CANADEL 3
RELEVE EN JANVIER 2018

RIVE GAUCHE
X=954996.61m
Y=6246226.08m

RIVE DROITE
X=954955.08m
Y=6246185.85m

ECHELLE DES LONGUEURS : 1/200
ECHELLE DES HAUTEURS : 1/200

PLAN DE COMPARAISON : 120.00m

ALTITUDE TN	124.40	124.35	124.08	123.89	123.87	123.85	123.82	123.49	120.96	120.90	121.04	122.48	122.09	122.12	123.10	123.80	123.77	123.92	
DISTANCE PARTIELLE HORIZONTALE		8.67		2.85		3.50		2.87	1.71	1.25	3.82	6.94	0.80	1.86	1.66	1.28	2.00	2.32	4.69	10.39	
DISTANCE CUMULEE HORIZONTALE		8.67		11.52		15.02		19.10	20.81	22.05	25.88	32.82	33.62	35.48	37.14	38.43	40.44	42.76	47.44	57.83	

RIVE GAUCHE
X=954953.14m
Y=6246358.28m

VIGNES

VIGNES

RIVE DROITE
X=954890.42m
Y=6246355.25m

LE CANADEL 4
RELEVE EN JANVIER 2018

ECHELLE DES LONGUEURS : 1/200
ECHELLE DES HAUTEURS : 1/200

PLAN DE COMPARAISON : 120.00m

ALTITUDE TN	128.47	128.04	127.64	127.38	126.69	126.40	125.79	125.84	125.04	124.94	125.07	125.72	126.43	127.41	127.46	127.44	127.36	127.45	127.58	127.83		
DISTANCE PARTIELLE HORIZONTALE		11.24	6.83	1.89	5.33	3.33	3.24	1.41	2.24	0.85	0.77	0.80	1.18	3.67	1.80	1.63	1.27	3.19	6.80	3.33		
DISTANCE CUMULEE HORIZONTALE		11.24	18.07	19.96	25.29	28.61	31.86	33.27	35.51	36.36	37.13	37.93	39.11	42.78	44.58	46.21	47.48	50.67	59.47	62.80		

LE CANADEL 5
RELEVE EN JANVIER 2018

ECHELLE DES LONGUEURS : 1/200
ECHELLE DES HAUTEURS : 1/200

PLAN DE COMPARAISON : 130.00m

ALTITUDE TN	131.96	131.53	131.16	131.03	130.14	130.09	130.14	130.85	131.37	131.64	131.77	131.84
DISTANCE PARTIELLE HORIZONTALE		3.26	7.00	4.06	2.32	0.43	2.19	0.83	0.71	4.30	4.87	5.83
DISTANCE CUMULEE HORIZONTALE		3.26	10.26	14.32	16.64	17.06	19.25	20.08	20.78	25.09	29.96	35.79

RIVE GAUCHE
X=954778.16m
Y=6246857.38m

VIGNES

RIVE DROITE
X=954735.08m
Y=6246821.63m

LE CANADEL 6
RELEVE EN JANVIER 2018

ECHELLE DES LONGUEURS : 1/200
ECHELLE DES HAUTEURS : 1/200

PLAN DE COMPARAISON : 135.00m

ALTITUDE TN	144.53	144.48	144.36	144.22	143.94	143.22	141.92	139.80	139.49	139.81	142.06	142.08	142.44	143.22	143.54	144.53	144.87	144.99	144.93
DISTANCE PARTIELLE HORIZONTALE		5.72	6.82	2.48	0.88		2.10	4.94	1.33	1.06	1.79	4.64	1.63	1.38	2.67	2.36	6.58	3.22	5.26
DISTANCE CUMULEE HORIZONTALE		5.72	12.54	15.02	15.90	17.01	19.11	24.05	25.38	26.44	28.23	32.87	34.50	35.89	38.56	40.92	47.50	50.72	55.98

opsia

RIVE GAUCHE
X=954714.97m
Y=6247016.65m

RIVE DROITE
X=954657.45m
Y=6246979.80m

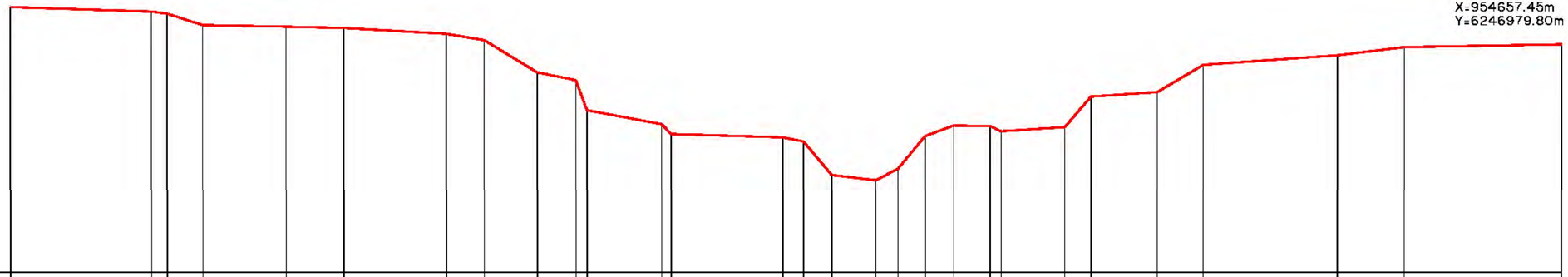

LE CANADEL 7
RELEVE EN JANVIER 2018

ECHELLE DES LONGUEURS : 1/200
ECHELLE DES HAUTEURS : 1/200

PLAN DE COMPARAISON : 140.00m

| | | |

RIVE GAUCHE
X=954662.79m
Y=6247230.62m

VIGNES

ROUTE

VIGNES

RIVE DROITE
X=954618.82m
Y=6247169.68m

LE CANADEL 8
RELEVE EN JANVIER 2018

ECHELLE DES LONGUEURS : 1/200
ECHELLE DES HAUTEURS : 1/200

PLAN DE COMPARAISON : 150.00m

ALTITUDE TN	158.8	158.54	158.29	158.06	156.73	156.66	156.76	156.19	156.03	154.86	153.55	153.44	151.31	151.50	152.31	153.37	153.93	153.87	153.96	156.62	156.69	157.34	157.45	157.45	
DISTANCE PARTIELLE HORIZONTALE		5.46	4.21	5.34	2.20	2.48	2.28	2.55	2.17	8.44	7.59	1.06	2.03	0.84	1.09	0.56	1.50	1.80	4.62	3.65	0.94	2.59	8.86	2.89	
DISTANCE CUMULEE HORIZONTALE		5.46	9.67	15.01	17.21	19.69	21.97	24.53	26.70	35.14	42.73	43.79	45.82	46.66	47.75	48.31	49.81	51.60	56.22	59.87	60.81	63.40	72.26	75.14	

RIVE GAUCHE
X=954457.43m
Y=6247455.83m

RIVE DROITE
X=954422.13m
Y=6247404.43m

LE CANADEL 9
RELEVE EN JANVIER 2018

ECHELLE DES LONGUEURS : 1/200
ECHELLE DES HAUTEURS : 1/200

PLAN DE COMPARAISON : 160.00m

| | | |

RIVE GAUCHE
X=954391.17m
Y=6247554.63m

RIVE DROITE
X=954337.23m
Y=6247505.52m

LE CANADEL 10
RELEVE EN JANVIER 2018

ECHELLE DES LONGUEURS : 1/200
ECHELLE DES HAUTEURS : 1/200

PLAN DE COMPARAISON : 165.00m

| | | |

RIVE GAUCHE
X=954013.00m
Y=6248014.34m

RIVE DROITE
X=953954.90m
Y=6247975.82m

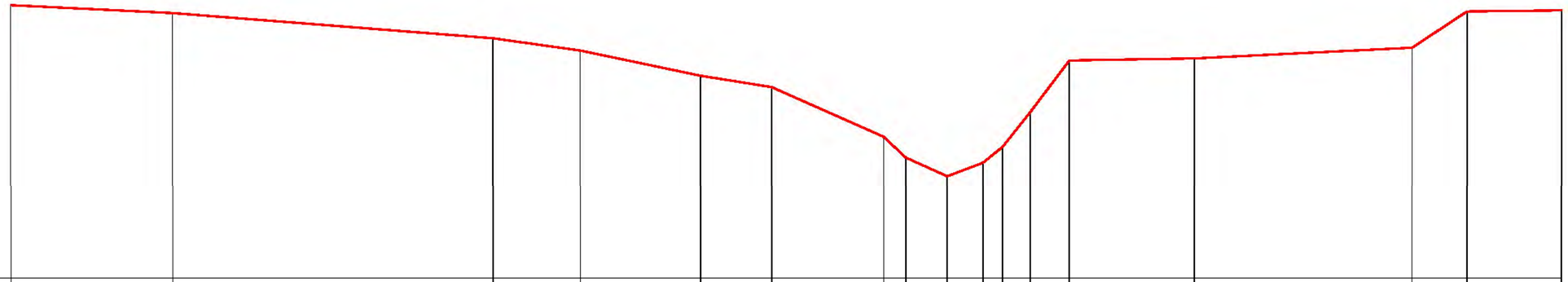

LE CANADEL 11
RELEVE EN JANVIER 2018

ECHELLE DES LONGUEURS : 1/200
ECHELLE DES HAUTEURS : 1/200

PLAN DE COMPARAISON : 185.00m

ALTITUDE TN	197.25	196.90	195.77	195.22	194.09	193.68	191.36	190.43	189.58	190.19	190.90	192.45	194.77	194.86	195.35	196.97	197.02		
DISTANCE PARTIELLE HORIZONTALE		7.26	14.40	3.94	5.41	3.19	5.03	0.99	1.87	1.61	0.88	1.23	1.76	5.63	9.77	2.47	4.26		
DISTANCE CUMULEE HORIZONTALE		7.26	21.66	25.60	31.00	34.20	39.23	40.22	42.09	43.70	44.58	45.81	47.58	53.21	62.98	65.45	69.71		

RIVE GAUCHE
X=953910.80m
Y=624821l.83m

RIVE DROITE
X=953856.5lm
Y=6248159.llm

LE CANADEL 12
RELEVE EN JANVIER 2018

ECHELLE DES LONGUEURS : 1/200
ECHELLE DES HAUTEURS : 1/200

PLAN DE COMPARAISON : 195.00m

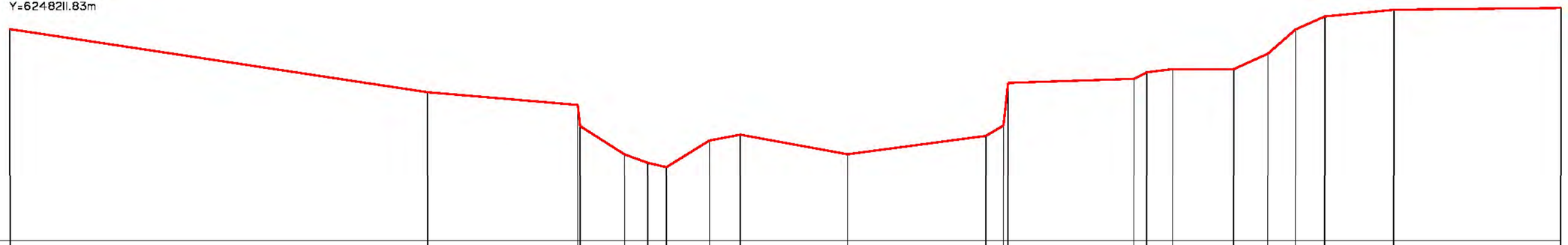

ALTITUDE TN	205.35	202.28	200.66	200.66	199.25	198.84	198.63	199.93	200.21	199.26	200.15	200.63	202.33	202.92	203.24	203.40	203.40	204.15	206.33	206.96	206.29	206.38
DISTANCE PARTIELLE HORIZONTALE		20.38	7.33	0.13	2.16	1.13	0.91	2.11	1.50	5.23	6.75	0.86	11.22	6.14	0.62	1.27	2.98	1.67	1.33	1.44	3.36	8.15
DISTANCE CUMULEE HORIZONTALE		20.38	27.71	27.84	30.00	31.13	32.04	34.15	35.65	40.88	47.63	48.49	59.71	54.86	55.48	56.74	59.72	61.40	62.73	64.17	67.53	75.68

opsia

LE CANADEL 13
RELEVE EN JANVIER 2018

ECHELLE DES LONGUEURS : 1/200
ECHELLE DES HAUTEURS : 1/200

PLAN DE COMPARAISON : 210.00m

RIVE GAUCHE
X=953724.61m
Y=6248472.61m

RIVE DROITE
X=953676.38m
Y=6248479.81m

ALTITUDE TN	215.80	215.16	215.66	216.33	215.07	212.38	212.35	212.74	213.27	213.66	213.88	215.42	216.61	216.71	217.63	217.82	218.00	218.16	218.19	218.30	218.47	
DISTANCE PARTIELLE HORIZONTALE		7.07		4.03	2.25	1.64	2.87	1.19	0.75	0.90	1.01	7.62	1.05	3.52	2.06	1.38	0.95	0.69	2.52	1.62	1.74	3.90
DISTANCE CUMULEE HORIZONTALE		7.07		11.10	13.35	15.00	17.87	19.06	19.81	20.71	21.72	29.34	30.39	33.91	35.97	37.35	38.30	38.99	41.51	43.13	44.87	48.77

RIVE GAUCHE
X=953638.49m
Y=6248581.52m

RIVE DROITE
X=953593.93m
Y=6248550.34m

LE CANADEL 14
RELEVE EN JANVIER 2018

ECHELLE DES LONGUEURS : 1/200
ECHELLE DES HAUTEURS : 1/200

PLAN DE COMPARAISON : 215.00m

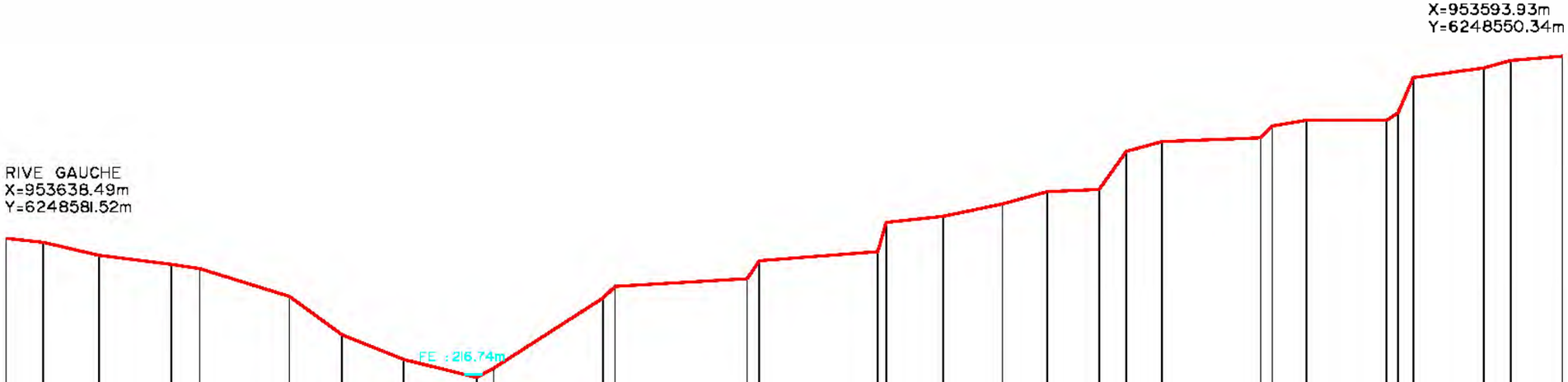

| | | |

RIVE GAUCHE
X=953533.42m
Y=6248807.18m

RIVE DROITE
X=953434.93m
Y=6248812.90m

LE CANADEL 15
RELEVE EN JANVIER 2018

ECHELLE DES LONGUEURS : 1/200
ECHELLE DES HAUTEURS : 1/200

PLAN DE COMPARAISON : 225.00m

| | | |

RIVE GAUCHE
X=953472.86m
Y=6246994.52m

ROUTE

RIVE DROITE
X=953377.25m
Y=6248974.45m

LE CANADEL 16
RELEVE EN JANVIER 2018

ECHELLE DES LONGUEURS : 1/200
ECHELLE DES HAUTEURS : 1/200

PLAN DE COMPARAISON : 235.00m

| | | |

LE RAYOLET

LE RAYOLET 1
RELEVE EN JANVIER 2018

ECHELLE DES LONGUEURS : 1/200

ECHELLE DES HAUTEURS : 1/200

PLAN DE COMPARAISON : 110.00m

RIVE GAUCHE
X=956029.13m
Y=6246034.47m

RIVE DROITE
X=956013.26m
Y=6246029.41m

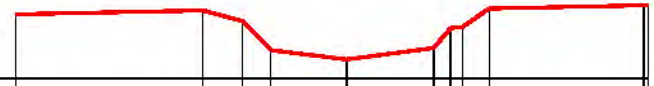

| | | |

LE RAYOLET 2
RELEVE EN JANVIER 2018

RIVE GAUCHE
X=955970.80m
Y=6246186.82m

RIVE DROITE
X=955945.79m
Y=6246154.90m

ECHELLE DES LONGUEURS : 1/200
ECHELLE DES HAUTEURS : 1/200

PLAN DE COMPARAISON : 110.00m

ALTITUDE TN	115.02	115.08	114.95	114.81	114.82	113.02	112.90	113.02	113.46	113.46	114.96	114.49	114.73
DISTANCE PARTIELLE HORIZONTALE		4.44	2.70	5.97	2.09	0.66	1.38	0.90	0.73	3.95	2.37	5.85	9.52
DISTANCE CUMULEE HORIZONTALE		4.44	7.14	13.11	15.20	15.85	17.24	18.14	18.87	22.82	25.19	31.04	40.56

LE RAYOLET 3
RELEVE EN JANVIER 2018

RIVE GAUCHE
X=955910.13m
Y=624631.73m

RIVE DROITE
X=955875.08m
Y=6246290.66m

ECHELLE DES LONGUEURS : 1/200
ECHELLE DES HAUTEURS : 1/200

PLAN DE COMPARAISON : 115.00m

ALTITUDE TN	118.25	117.79	117.99	117.39	116.14	115.56	115.64	117.84	117.96	117.92	118.04
DISTANCE PARTIELLE HORIZONTALE		13.95	1.11	3.27	1.76	1.72	0.94	3.04	3.17	3.45	8.48
DISTANCE CUMULEE HORIZONTALE		13.95	15.06	18.33	20.09	21.81	22.76	25.80	28.97	32.42	40.90

LE RAYOLET 4
RELEVE EN JANVIER 2018

ECHELLE DES LONGUEURS : 1/200
ECHELLE DES HAUTEURS : 1/200

PLAN DE COMPARAISON : 120.00m

RIVE GAUCHE
X=955794.38m
Y=6246531.24m

RIVE DROITE
X=955757.53m
Y=6246525.50m

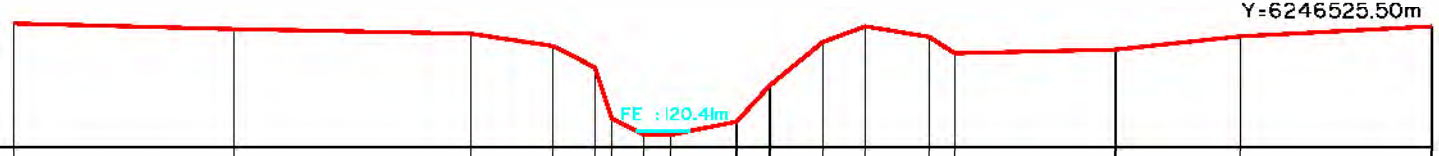

ALTITUDE TN	123.23	123.08	122.96	122.64	122.08	120.73	120.31	120.31	120.65	121.60	122.74	123.15	122.87	122.45	122.54	122.89	123.15			
DISTANCE PARTIELLE HORIZONTALE		5.79	6.22	2.17	1.10	0.45	0.84	0.71	1.73	0.88	1.39	1.11	1.69	0.66	4.24	3.27	5.03			
DISTANCE CUMULEE HORIZONTALE		5.79	12.01	14.18	15.28	15.73	16.57	17.28	19.01	19.89	21.28	22.39	24.08	24.75	28.99	32.26	37.29			

RIVE GAUCHE
X=955780.63m
Y=6246678.33m

RIVE DROITE
X=955731.46m
Y=6246662.18m

LE RAYOLET 5
RELEVE EN JANVIER 2018

ECHELLE DES LONGUEURS : 1/200
ECHELLE DES HAUTEURS : 1/200

PLAN DE COMPARAISON : 120.00m

ALTITUDE TN	126.31	[illegible]	125.86	125.56	[illegible]	[illegible]	[illegible]	[illegible]	125.50	125.33	125.84	125.80	126.01
DISTANCE PARTIELLE HORIZONTALE		12.24	3.81	3.61	2.00	[illegible]	[illegible]	1.30	2.66	8.12	1.89	11.06	3.48
DISTANCE CUMULEE HORIZONTALE		[illegible]	16.05	19.66	[illegible]	[illegible]	[illegible]	[illegible]	27.21	35.33	37.22	[illegible]	[illegible]

opsia

LE RAYOLET 6
RELEVE EN JANVIER 2018

RIVE GAUCHE
X=955698.15m
Y=6246803.84m

RIVE DROITE
X=955670.24m
Y=6246775.77m

ECHELLE DES LONGUEURS : 1/200
ECHELLE DES HAUTEURS : 1/200

PLAN DE COMPARAISON : 125.00m

ALTITUDE TN	129.38	129.19	128.85		126.31	127.40	126.73	126.74	127.96	129.95	130.20	130.01	130.09
DISTANCE PARTIELLE HORIZONTALE		0.34		13.52	0.38	1.06	0.71	1.69	3.85	4.11	7.36		5.25
DISTANCE CUMULEE HORIZONTALE		1.14	1.85		15.17	15.55	16.62	17.33	19.02	22.87	26.97	34.34	39.58

RIVE GAUCHE
X=955685.56m
Y=6246926.63m

RIVE DROITE
X=955638.63m
Y=6246908.94m

LE RAYOLET 7
RELEVE EN JANVIER 2018

ECHELLE DES LONGUEURS : 1/200
ECHELLE DES HAUTEURS : 1/200

PLAN DE COMPARAISON : 125.00m

ALTITUDE TN											
DISTANCE PARTIELLE HORIZONTALE	9.83	3.06	5.40	1.68	1.17	2.18	1.60	2.62	3.00	6.02	13.59
DISTANCE CUMULEE HORIZONTALE											

opsia

RIVE GAUCHE
X=955545.09m
Y=6247150.87m

RIVE DROITE
X=955501.18m
Y=6247130.87m

FE : 134.35m

LE RAYOLET 8
RELEVE EN JANVIER 2018

ECHELLE DES LONGUEURS : 1/200
ECHELLE DES HAUTEURS : 1/200

PLAN DE COMPARAISON : 130.00m

ALTITUDE TN											
DISTANCE PARTIELLE HORIZONTALE	7.27	8.93	2.85	2.67	4.48	0.24	1.13	0.93	0.26	4.49	5.88	4.21	4.93
DISTANCE CUMULEE HORIZONTALE	7.27	16.11	18.96	21.63	26.19	26.43	27.56	28.49	28.75	33.24	39.12	43.33	48.26

RIVE GAUCHE
X=955384.62m
Y=6247265.85m

RIVE DROITE
X=955361.66m
Y=6247229.69m

LE RAYOLET 9
RELEVE EN JANVIER 2018

ECHELLE DES LONGUEURS : 1/200

ECHELLE DES HAUTEURS : 1/200

PLAN DE COMPARAISON : 135.00m

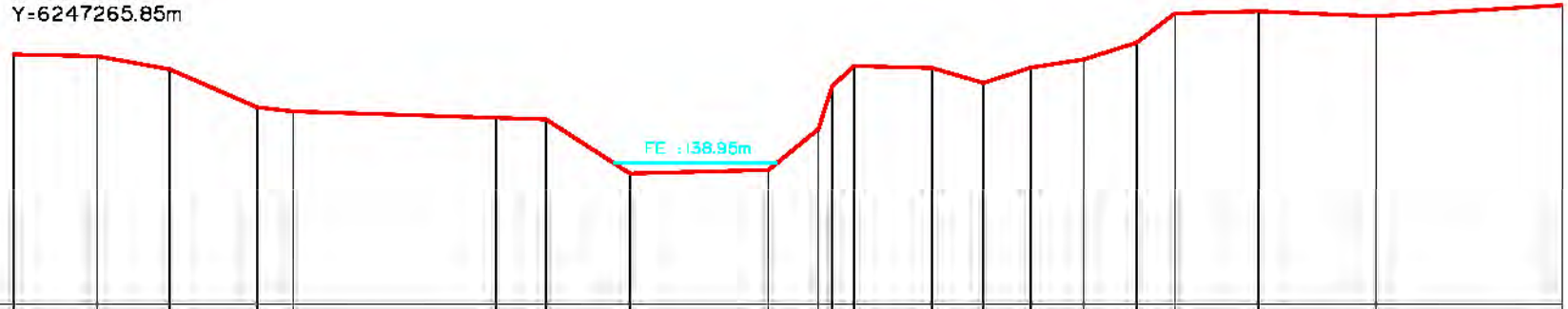

ALTITUDE TN	141.93	141.88	141.52	140.98	140.38	140.18	140.14	138.66	138.75	139.87	141.01	141.55	141.15	141.57	141.79	142.25	143.03	143.11	142.98	143.20
DISTANCE PARTIELLE HORIZONTALE		2.32	2.00	2.42	0.59	5.61	1.38	2.32	3.83	1.38	0.38	0.60	2.16	1.42	1.32	1.46	1.45	1.08	2.31	3.25	5.16
DISTANCE CUMULEE HORIZONTALE		2.32	4.32	6.74	7.73	13.34	14.72	17.04	20.88	22.26	22.64	23.24	25.40	26.82	28.14	29.60	31.05	32.12	34.43	37.68	42.84

LE RAYOLET 10
RELEVE EN JANVIER 2018

ECHELLE DES LONGUEURS : 1/200
ECHELLE DES HAUTEURS : 1/200

PLAN DE COMPARAISON : 145.00m

RIVE GAUCHE
X=955162.49m
Y=6247492.01m

RIVE DROITE
X=955142.43m
Y=6247469.76m

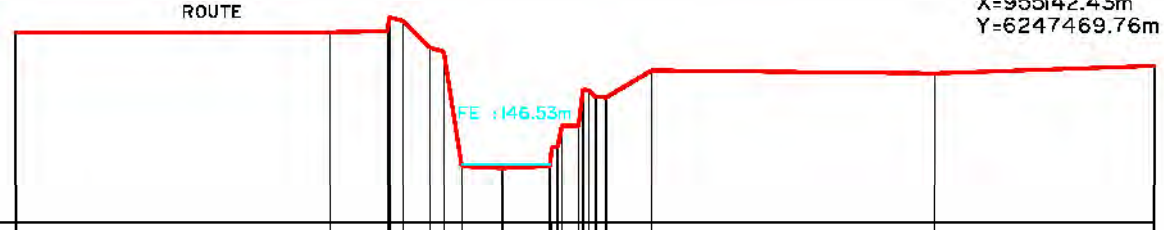

| | | |

RIVE GAUCHE
X=955020.83m
Y=6247693.91m

RIVE DROITE
X=954994.71m
Y=6247668.48m

LE RAYOLET 11
RELEVE EN JANVIER 2018

ECHELLE DES LONGUEURS : 1/200

ECHELLE DES HAUTEURS : 1/200

PLAN DE COMPARAISON : 150.00m

ALTITUDE TN							
DISTANCE PARTIELLE HORIZONTALE	5.96	5.38	3.90	3.70	0.20	1.80	15.12
DISTANCE CUMULEE HORIZONTALE							

LE RAYOLET 12
RELEVE EN JANVIER 2018

RIVE GAUCHE
X=954853.74m
Y=6247882.36m

RIVE DROITE
X=954824.92m
Y=6247847.49m

ECHELLE DES LONGUEURS : 1/200
ECHELLE DES HAUTEURS : 1/200

PLAN DE COMPARAISON : 160.00m

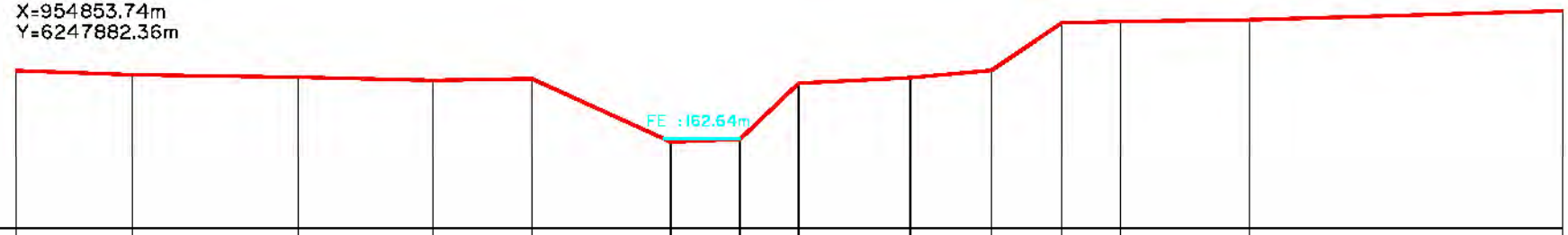

ALTITUDE TN	164.61	164.49	164.41	164.32	164.37	162.54	162.61	164.24	164.40	164.61	165.99	166.03	166.08	166.34
DISTANCE PARTIELLE HORIZONTALE		3.39	4.86	3.94	2.89	4.07	2.02	1.72	3.26	2.38	2.06		3.77	9.17
DISTANCE CUMULEE HORIZONTALE		3.39	8.25	12.19	15.08	19.15	21.17	22.89	26.14	28.53	30.59	32.30	36.07	45.24

LE RAYOLET 13
RELEVE EN JANVIER 2018

ECHELLE DES LONGUEURS : 1/200

ECHELLE DES HAUTEURS : 1/200

PLAN DE COMPARAISON : 175.00m

RIVE GAUCHE
X=954557.15m
Y=6248208.28m

RIVE DROITE
X=954549.58m
Y=6248180.88m

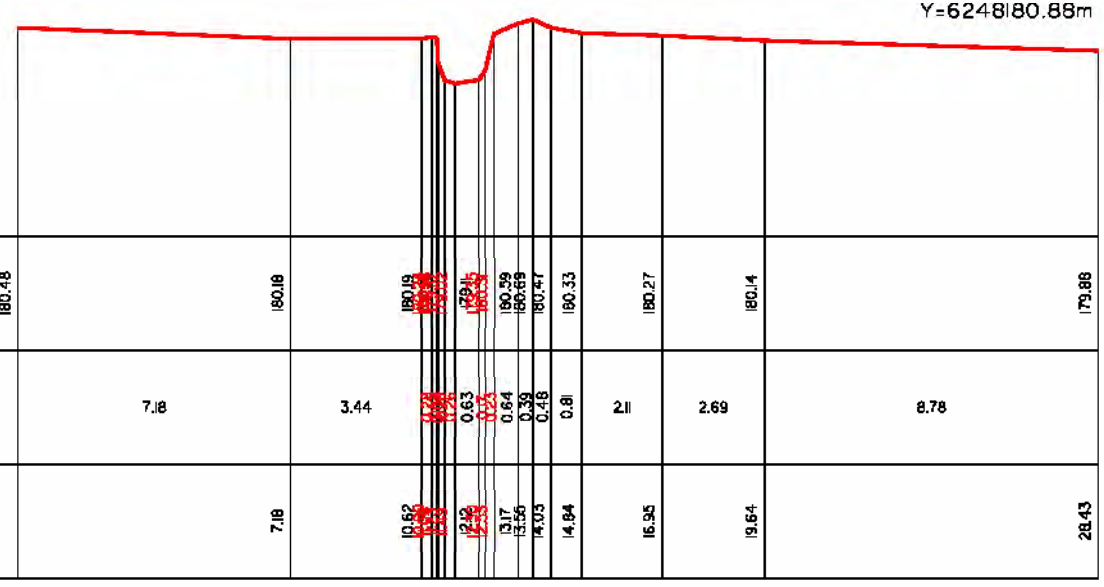

| | | |

LE RAYOLET 14
RELEVE EN JANVIER 2018

RIVE GAUCHE
X=954380.63m
Y=6248303.60m

RIVE DROITE
X=954363.09m
Y=6248268.76m

ECHELLE DES LONGUEURS : 1/200
ECHELLE DES HAUTEURS : 1/200

PLAN DE COMPARAISON : 185.00m

ALTITUDE TN	189.47	189.47	189.58	189.46	189.57	189.68	189.38	189.07	188.06	187.23	187.15	187.51	188.48	188.13	189.20	189.02	189.14	189.14
DISTANCE PARTIELLE HORIZONTALE		7.85		3.73	1.37	1.12	0.99	1.44	1.60	0.98	0.76	0.73	0.49	0.61	0.67	1.25	5.91	2.13	7.36
DISTANCE CUMULEE HORIZONTALE		7.85		11.58	12.95	14.07	15.06	16.51	18.11	19.09	19.85	20.58	21.07	21.68	22.35	23.60	29.51	31.64	39.00

LE RAYOLET 15
RELEVE EN JANVIER 2018

ECHELLE DES LONGUEURS : 1/200
ECHELLE DES HAUTEURS : 1/200

PLAN DE COMPARAISON : 190.00m

RIVE GAUCHE
X=954285.67m
Y=6248369.35m

RIVE DROITE
X=954273.93m
Y=6248339.69m

ALTITUDE TN	195.66	195.13	[illegible]	193.25	[illegible]	194.50	194.52	194.40
DISTANCE PARTIELLE HORIZONTALE		10.47	4.43	[illegible]	1.10	0.77	2.28	5.28	7.06
DISTANCE CUMULEE HORIZONTALE		10.47	[illegible]	16.19	[illegible]	19.56	24.84	31.90

LE RAYOLET 16
RELEVE EN JANVIER 2018

RIVE GAUCHE
X=954187.36m
Y=6248411.43m

RIVE DROITE
X=954156.62m
Y=6248387.76m

ECHELLE DES LONGUEURS : 1/200
ECHELLE DES HAUTEURS : 1/200

PLAN DE COMPARAISON : 200.00m

ALTITUDE TN	204.11	203.96	203.96	202.99	202.99	202.50	202.49	202.09	201.09	201.49	202.77	203.66	203.94	204.12	204.40	204.40	
DISTANCE PARTIELLE HORIZONTALE		6.59	4.37	0.00	0.48	4.90	1.41	0.53	0.32	1.90	1.28	0.96	0.48	0.52	1.61	7.08	6.36
DISTANCE CUMULEE HORIZONTALE		6.59	10.96	11.46		16.35	17.76	18.29	18.61	20.51	21.79	22.75	23.23	23.75	25.36	32.44	38.80

LE RAYOLET 17
RELEVE EN JANVIER 2018

ECHELLE DES LONGUEURS : 1/200
ECHELLE DES HAUTEURS : 1/200

PLAN DE COMPARAISON : 205.00m

RIVE GAUCHE
X=954138.57m
Y=6248569.31m

RIVE DROITE
X=954120.21m
Y=6248543.88m

| | | |

LE RAYOLET 18
RELEVE EN JANVIER 2018

ECHELLE DES LONGUEURS : 1/200
ECHELLE DES HAUTEURS : 1/200

PLAN DE COMPARAISON : 210.00m

RIVE GAUCHE
X=954009.50m
Y=6248613.01m

RIVE DROITE
X=953984.46m
Y=6248592.88m

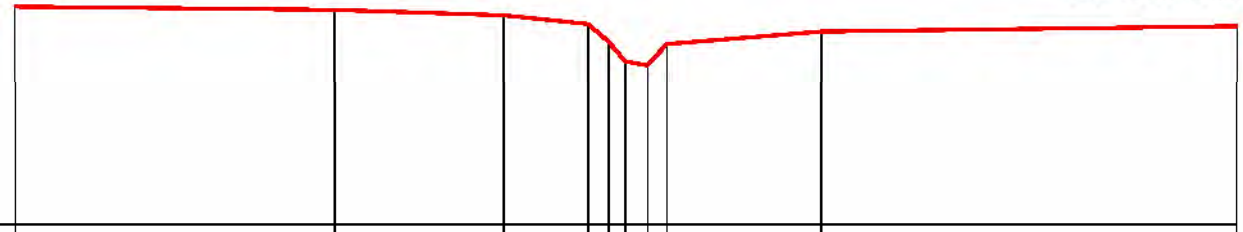

ALTITUDE TN	215.72	215.64	215.50	215.27	214.81	214.30	214.20	214.75	216.07	215.21	
DISTANCE PARTIELLE HORIZONTALE		8.41	4.44	2.21	0.55	0.43	0.59	0.51	4.06	10.93	
DISTANCE CUMULEE HORIZONTALE		8.41	12.85	15.06	15.61	16.04	16.63	17.14	21.20	32.13	

LE GRAND VALLAT

RIVE GAUCHE
X=956899.88m
Y=6246460.48m

RIVE DROITE
X=956855.37m
Y=6246444.57m

LE GRAND VALLAT 1
RELEVE EN JANVIER 2018

ECHELLE DES LONGUEURS : 1/200
ECHELLE DES HAUTEURS : 1/200

PLAN DE COMPARAISON : 100.00m

ALTITUDE TN															
DISTANCE PARTIELLE HORIZONTALE	3.23	8.89	3.52	1.43	0.59	1.74	1.55	1.07	0.66	1.03	2.02	1.45	3.97	3.21	4.07	9.43
DISTANCE CUMULEE HORIZONTALE																

RIVE GAUCHE
X=956857.11m
Y=6246628.29m

RIVE DROITE
X=956800.47m
Y=6246588.28m

LE GRAND VALLAT 2
RELEVE EN JANVIER 2018

ECHELLE DES LONGUEURS : 1/200
ECHELLE DES HAUTEURS : 1/200

PLAN DE COMPARAISON : 105.00m

ALTITUDE TN	113.46	113.24	112.93	108.76	108.76	110.65	111.05	112.22	112.61	112.70	
DISTANCE PARTIELLE HORIZONTALE		4.68	10.28	4.50	2.45	1.16	23.93	4.22	2.55	15.57	
DISTANCE CUMULEE HORIZONTALE		4.68	14.96	19.46	21.91	23.07	47.00	51.22	53.77	69.34	

LE GRAND VALLAT 3
RELEVE EN JANVIER 2018

ECHELLE DES LONGUEURS : 1/200
ECHELLE DES HAUTEURS : 1/200

PLAN DE COMPARAISON : 110.00m

RIVE GAUCHE
X=956837.74m
Y=6246734.29m

RIVE DROITE
X=956790.20m
Y=6246709.32m

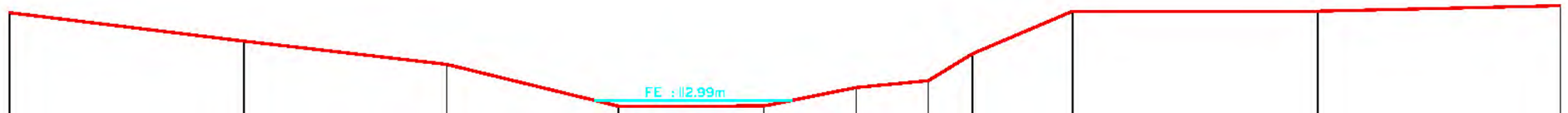

ALTITUDE TN	118.0	115.03	114.23	112.79	112.80	113.44	113.67	114.60	116.05	116.09	118.61
DISTANCE PARTIELLE HORIZONTALE		8.12	7.01	5.94	5.05	3.20	2.49	1.53	3.46	8.48	8.41
DISTANCE CUMULEE HORIZONTALE		8.12	15.14	21.08	26.13	29.33	31.81	33.35	36.81	45.29	53.70

opsia

RIVE GAUCHE
X=956861.89m
Y=6246881.40m

RIVE DROITE
X=956832.15m
Y=6246855.26m

LE GRAND VALLAT 4
RELEVE EN JANVIER 2018

ECHELLE DES LONGUEURS : 1/200
ECHELLE DES HAUTEURS : 1/200

PLAN DE COMPARAISON : 110.00m

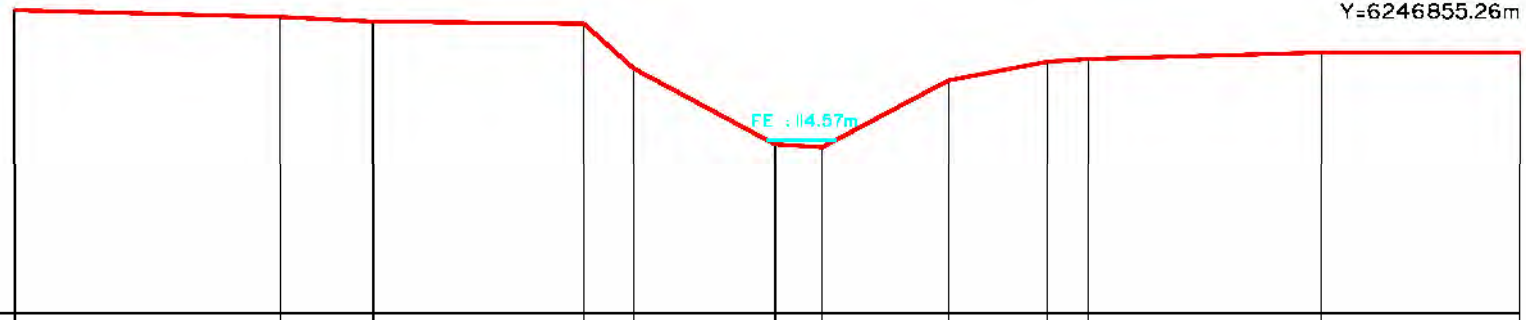

ALTITUDE TN	117.96	117.78	117.66	117.61	116.43	114.45	114.37	116.12	116.61	116.68	116.85	116.85
DISTANCE PARTIELLE HORIZONTALE		6.98	2.44	5.54	1.31	3.72	1.24	3.33	2.60	1.07	6.14	5.22
DISTANCE CUMULEE HORIZONTALE		6.98	9.43	14.97	16.28	20.00	21.23	24.56	27.16	28.23	34.37	39.59

LE GRAND VALLAT 5
RELEVE EN JANVIER 2018

ECHELLE DES LONGUEURS : 1/200
ECHELLE DES HAUTEURS : 1/200

PLAN DE COMPARAISON : 115.00m

RIVE GAUCHE
X=956750.85m
Y=6247007.17m

RIVE DROITE
X=956703.48m
Y=6246967.02m

| | | |

LE GRAND VALLAT 6
RELEVE EN JANVIER 2018

ECHELLE DES LONGUEURS : 1/200
ECHELLE DES HAUTEURS : 1/200

PLAN DE COMPARAISON : 120.00m

RIVE GAUCHE
X=956622.45m
Y=6247115.90m

RIVE DROITE
X=956590.83m
Y=6247085.51m

ALTITUDE TN	124.71	124.62	124.22	124.18	123.87	122.05	121.99	121.89	120.67	120.49	120.43	120.39	120.72	120.72	121.84	122.34	123.16	124.98	125.41	125.73	125.98	126.15	
DISTANCE PARTIELLE HORIZONTALE		3.54	5.11	4.65	1.80	3.21	0.85	0.97	1.40	0.52	0.43	0.49	0.44	0.41	1.10	1.09	1.09	1.62	1.83	6.20	4.42	2.70	
DISTANCE CUMULEE HORIZONTALE		3.54	8.65	13.30	15.10	18.31	19.16	20.13	21.53	22.05	22.47	22.97	23.40	23.82	24.91	26.00	27.09	28.71	30.54	36.74	41.16	43.86	

RIVE GAUCHE
X=956490.94m
Y=6247258.19m

RIVE DROITE
X=956449.15m
Y=6247237.97m

LE GRAND VALLAT 7
RELEVE EN JANVIER 2018

ECHELLE DES LONGUEURS : 1/200
ECHELLE DES HAUTEURS : 1/200

PLAN DE COMPARAISON : 125.00m

ALTITUDE TN	131.06	131.01	131.05	129.03	125.43	125.25	125.33	127.42	130.71	131.11	130.86	131.48	131.41	131.52	131.63
DISTANCE PARTIELLE HORIZONTALE		11.21	3.80	4.78	4.18		2.55	2.17	1.41	2.14	2.55	2.81	3.27	1.95	2.29
DISTANCE CUMULEE HORIZONTALE		11.21	15.01	19.79	23.97	25.28	27.83	30.00	31.41	33.55	36.10	38.91	42.18	44.13	46.42

RIVE GAUCHE
X=956335.19m
Y=6247404.15m

RIVE DROITE
X=956309.57m
Y=6247368.15m

LE GRAND VALLAT 8
RELEVE EN JANVIER 2018

ECHELLE DES LONGUEURS : 1/200
ECHELLE DES HAUTEURS : 1/200

PLAN DE COMPARAISON : 130.00m

ALTITUDE TN	136.00	135.88	135.54	135.63	135.44	134.72	134.02	132.34	132.27	132.23	132.58	134.49	135.04	135.80	136.56	136.63	136.49	136.49
DISTANCE PARTIELLE HORIZONTALE		6.83	7.41	0.79	0.70	1.64	1.44	1.44	0.51	0.64	2.29	1.23	0.84		1.72	1.73	3.50	9.85
DISTANCE CUMULEE HORIZONTALE		6.83	14.23	15.02	15.72	17.36	18.8	20.25	20.76	21.40	23.69	25.22	26.07	27.38	29.10	30.83	34.33	44.18

RIVE GAUCHE
X=956205.88m
Y=6247529.54m

RIVE DROITE
X=956173.73m
Y=6247501.55m

LE GRAND VALLAT 9
RELEVE EN JANVIER 2018

ECHELLE DES LONGUEURS : 1/200
ECHELLE DES HAUTEURS : 1/200

PLAN DE COMPARAISON : 135.00m

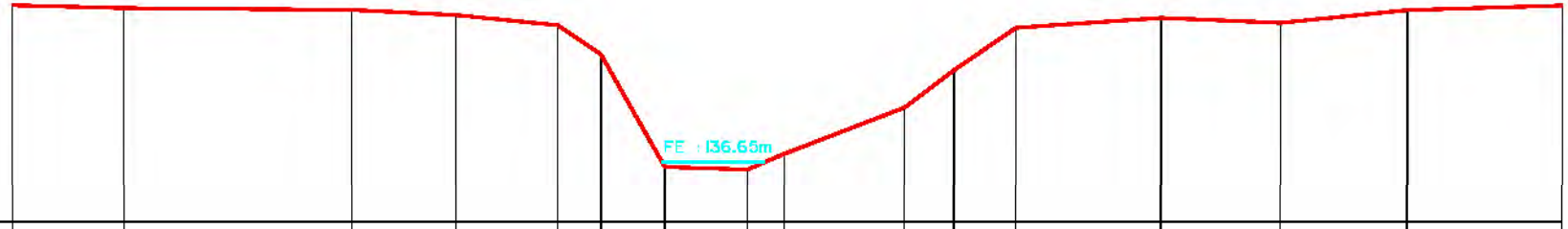

ALTITUDE TN	140.92	140.85	140.90	140.65	140.38	139.59	136.52	136.45	136.88	138.14	139.16	140.31	140.58	140.44	140.79	140.92
DISTANCE PARTIELLE HORIZONTALE		3.07	6.27	2.85	2.80	1.20	1.76	2.27	1.02	3.29	1.36	1.70	4.00	3.27	3.50	4.26
DISTANCE CUMULEE HORIZONTALE		3.07	9.34	12.19	14.99	16.19	17.95	20.22	21.24	24.53	25.89	27.59	31.59	34.86	38.36	42.62

LE GRAND VALLAT 10
RELEVE EN JANVIER 2018

ECHELLE DES LONGUEURS : 1/200
ECHELLE DES HAUTEURS : 1/200

PLAN DE COMPARAISON : 145.00m

RIVE GAUCHE
X=955993.11m
Y=6247781.11m

RIVE DROITE
X=955959.69m
Y=6247752.35m

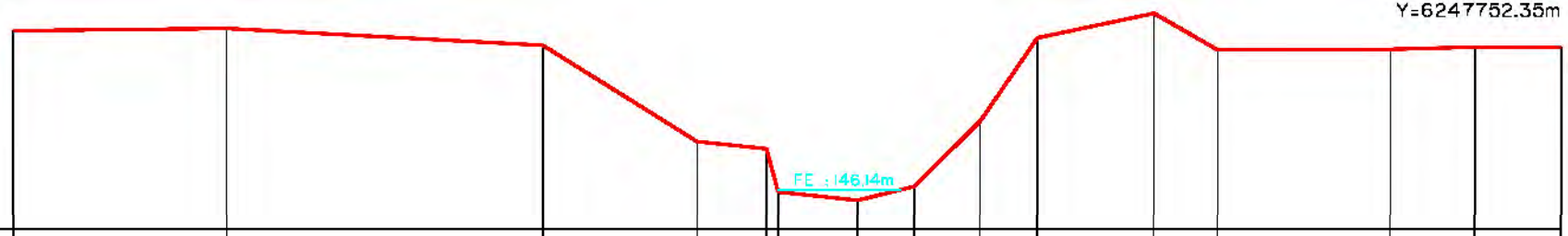

ALTITUDE TN	150.66	150.73	150.25	147.51	147.31 146.82	145.84	146.23	148.09	150.46	151.16	150.12	150.13	150.20	150.20
DISTANCE PARTIELLE HORIZONTALE		6.08	9.00	4.39	1.98	0.33	2.26	1.62	1.87	1.63	3.32	4.93	2.41	2.45
DISTANCE CUMULEE HORIZONTALE		6.08	15.08	19.47	21.45 21.78		24.04	25.67	27.54	29.17	32.48	34.30	39.22	41.63	44.09

RIVE GAUCHE
X=955816.42m
Y=6247858.06m

RIVE DROITE
X=955789.06m
Y=6247832.50m

LE GRAND VALLAT 11
RELEVE EN JANVIER 2018

ECHELLE DES LONGUEURS : 1/200
ECHELLE DES HAUTEURS : 1/200

PLAN DE COMPARAISON : 145.00m

ALTITUDE TN	154.82	154.58	154.63	148.87	148.97	155.34	155.32	155.30	155.21	155.24
DISTANCE PARTIELLE HORIZONTALE		10.77	4.21	4.36	0.83 / 2.39	0.84 / 0.90	2.27	0.86 / 2.78	4.17	5.52
DISTANCE CUMULEE HORIZONTALE		10.77	14.98	19.34	21.56 / 22.70		24.97	27.75	31.92	37.45

RIVE GAUCHE
X=955648.37m
Y=6247935.74m

RIVE DROITE
X=955615.02m
Y=6247907.94m

LE GRAND VALLAT 12
RELEVE EN JANVIER 2018

ECHELLE DES LONGUEURS : 1/200
ECHELLE DES HAUTEURS : 1/200

PLAN DE COMPARAISON : 155.00m

ALTITUDE TN	161.07	161.13	161.07	161.19	159.31	159.03	157.71	157.73	158.57	160.88	160.85	160.85
DISTANCE PARTIELLE HORIZONTALE		7.55	1.83	5.63	2.66	2.86	1.14		1.49	3.33	8.02	7.00
DISTANCE CUMULEE HORIZONTALE		7.55	9.38	15.01	17.66	20.52	21.66	23.57	25.07	28.39	36.42	43.41

RIVE GAUCHE
X=955508.92m
Y=6248117.93m

RIVE DROITE
X=955475.62m
Y=6248086.75m

LE GRAND VALLAT 13
RELEVE EN JANVIER 2018

ECHELLE DES LONGUEURS : 1/200

ECHELLE DES HAUTEURS : 1/200

PLAN DE COMPARAISON : 160.00m

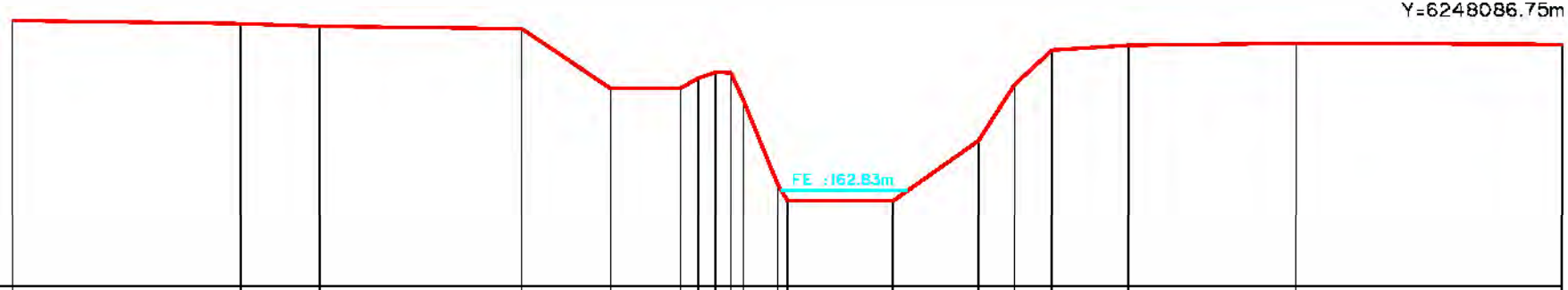

| | | |

RIVE GAUCHE
X=955333.96m
Y=6248320.92m

RIVE DROITE
X=955310.86m
Y=6248290.72m

LE GRAND VALLAT 14
RELEVE EN JANVIER 2018

ECHELLE DES LONGUEURS : 1/200
ECHELLE DES HAUTEURS : 1/200

PLAN DE COMPARAISON : 170.00m

ALTITUDE TN	176.84	176.48	176.5	176.44	175.71	173.89	173.61	173.81	176.36	176.52	176.41	176.37	176.43	176.38
DISTANCE PARTIELLE HORIZONTALE		8.58		4.98	1.49	0.98	2.22	1.77	0.42	2.55	1.57	1.08	5.43	3.30	3.66
DISTANCE CUMULEE HORIZONTALE		8.58		13.56	15.05	16.03	18.25	20.02	20.44	22.98	24.55	25.63	31.06	34.36	38.02

LE GRAND VALLAT 15
RELEVE EN JANVIER 2018

ECHELLE DES LONGUEURS : 1/200

ECHELLE DES HAUTEURS : 1/200

PLAN DE COMPARAISON : 175.00m

RIVE GAUCHE
X=955202.16m
Y=6248423.56m

RIVE DROITE
X=955166.17m
Y=6248429.73m

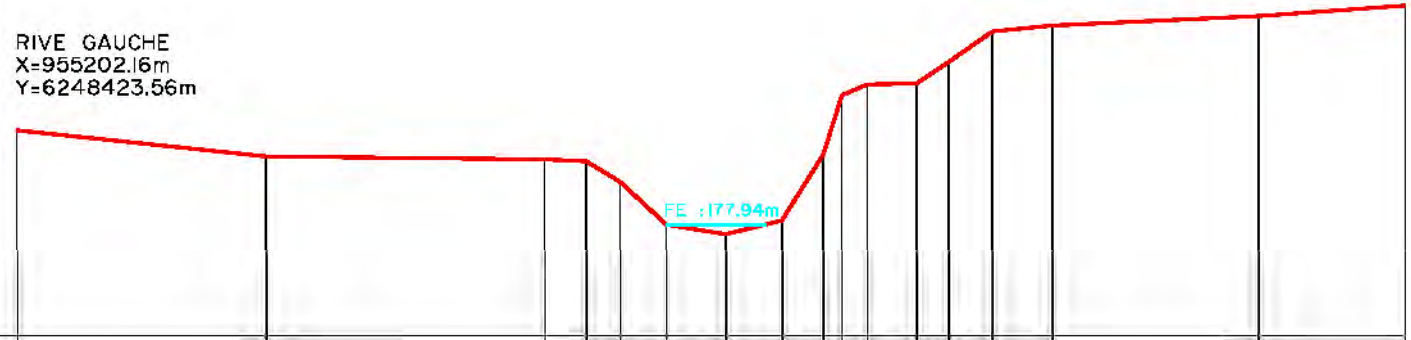

ALTITUDE TN	180.42	173.73	174.85	179.60	179.06	177.94	177.89	179.04	179.78	181.33	181.61	181.64	182.20	183.00	183.16	183.40	183.00
DISTANCE PARTIELLE HORIZONTALE		6.57	7.31	1.10	0.89	1.22	1.55	1.48	1.10	0.49	0.66	1.30	0.84	1.16	1.58	5.42	3.85
DISTANCE CUMULEE HORIZONTALE		6.57	13.88	14.98	15.87	17.09	18.64	20.12	21.22	21.70	22.37	23.66	24.51	25.66	27.24	32.67	36.5

LE GRAND VALLAT 16
RELEVE EN JANVIER 2018

RIVE GAUCHE
X=955171.65m
Y=6248567.72m

RIVE DROITE
X=955121.94m
Y=6248564.44m

ECHELLE DES LONGUEURS : 1/200
ECHELLE DES HAUTEURS : 1/200

PLAN DE COMPARAISON : 185.00m

ALTITUDE TN	189.07	188.93	188.82	187.28	186.49 / 186.13	186.12	187.01	187.25	188.07	188.38	188.72	189.08	189.26
DISTANCE PARTIELLE HORIZONTALE		8.22	6.61	1.88	1.08 / 0.25	1.67	0.98	1.73	2.52	8.78	4.35	5.57	6.18
DISTANCE CUMULEE HORIZONTALE		8.22	14.84	16.72	17.79 / 18.04	19.71	20.69	22.42	24.94	33.72	38.07	43.64	49.82

opsia

RIVE GAUCHE
X=955117.54m
Y=6248815.65m

RIVE DROITE
X=955083.94m
Y=6248800.23m

LE GRAND VALLAT 17
RELEVE EN JANVIER 2018

ECHELLE DES LONGUEURS : 1/200

ECHELLE DES HAUTEURS : 1/200

PLAN DE COMPARAISON : 190.00m

| | | |

LE GRAND VALLAT 18
RELEVE EN JANVIER 2018

ECHELLE DES LONGUEURS : 1/200
ECHELLE DES HAUTEURS : 1/200

PLAN DE COMPARAISON : 195.00m

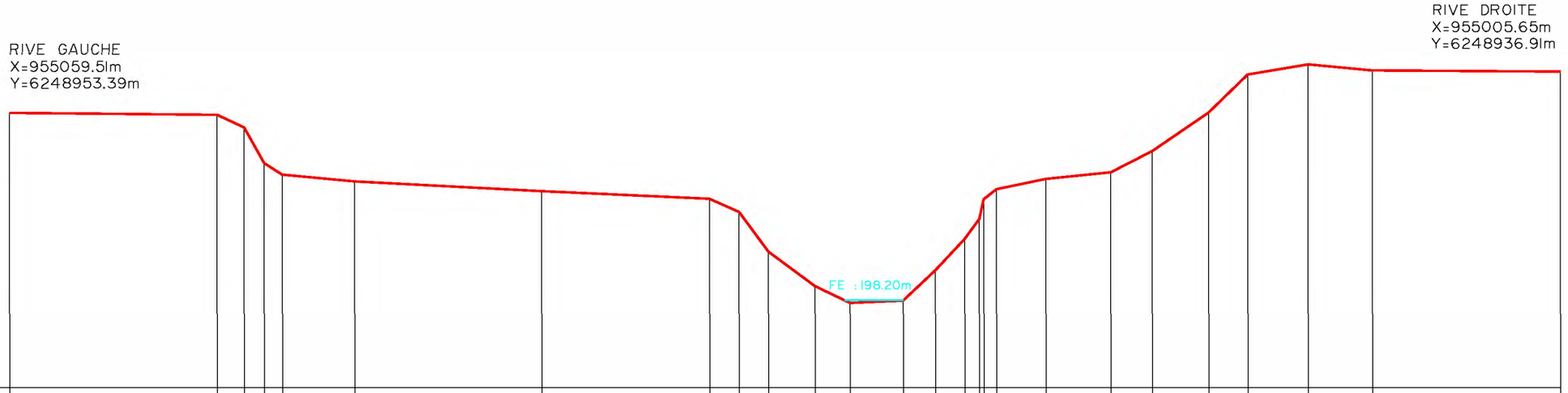

ALTITUDE TN	204.98	204.92	204.46	203.16	202.75	202.50	202.14	201.87	201.39	199.95	198.70	198.10	198.18	199.28	200.41	201.13	201.85	202.22	202.59	202.83	203.60	204.99	206.38	206.74	206.52	206.48
DISTANCE PARTIELLE HORIZONTALE		7.54	0.98	0.73	0.65	2.63	6.79	6.10	1.09	1.06	1.69	1.27	1.92	1.18	1.06	0.53	0.16	0.47	1.80	2.36	1.50	2.05	1.43	2.19	2.33	6.83
DISTANCE CUMULEE HORIZONTALE		7.54	8.52	9.25	9.90	12.53	19.32	25.42	26.50	27.57	29.26	30.53	32.45	33.63	34.69	35.22	35.38	35.84	37.64	40.01	41.50	43.55	44.97	47.17	49.50	56.33

RIVE GAUCHE
X=955066.02m
Y=6249255.97m

RIVE DROITE
X=955017.79m
Y=6249222.65m

LE GRAND VALLAT 19
RELEVE EN JANVIER 2018

ECHELLE DES LONGUEURS : 1/200

ECHELLE DES HAUTEURS : 1/200

PLAN DE COMPARAISON : 210.00m

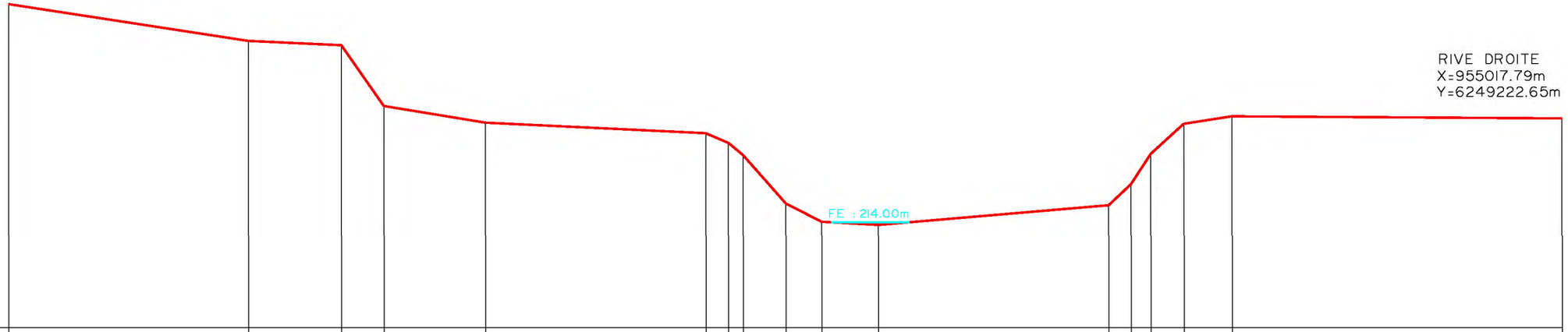

| | | |

RIVE GAUCHE
X=954997.07m
Y=6249439.44m

RIVE DROITE
X=954938.53m
Y=6249380.23m

LE GRAND VALLAT 20
RELEVE EN JANVIER 2018

ECHELLE DES LONGUEURS : 1/200

ECHELLE DES HAUTEURS : 1/200

PLAN DE COMPARAISON : 220.00m

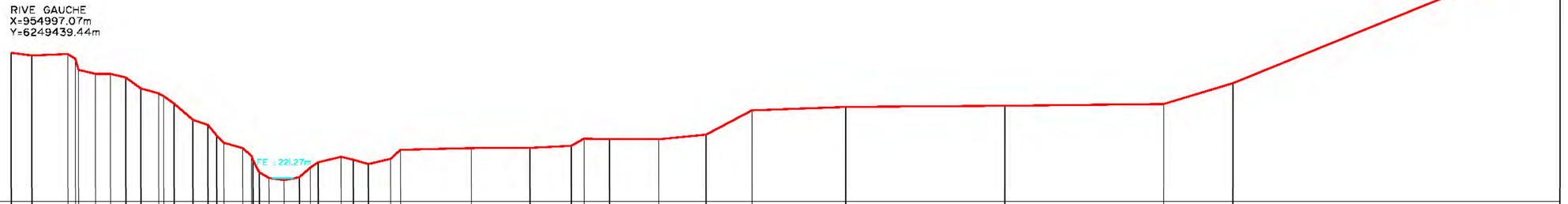

| | | |

LE VALLON DE BRON

LE VALLON DE BRON 1
RELEVE EN JANVIER 2018

ECHELLE DES LONGUEURS : 1/200
ECHELLE DES HAUTEURS : 1/200

PLAN DE COMPARAISON : 105.00m

RIVE GAUCHE
X=957240.85m
Y=6246559.44m

RIVE DROITE
X=957192.13m
Y=6246564.03m

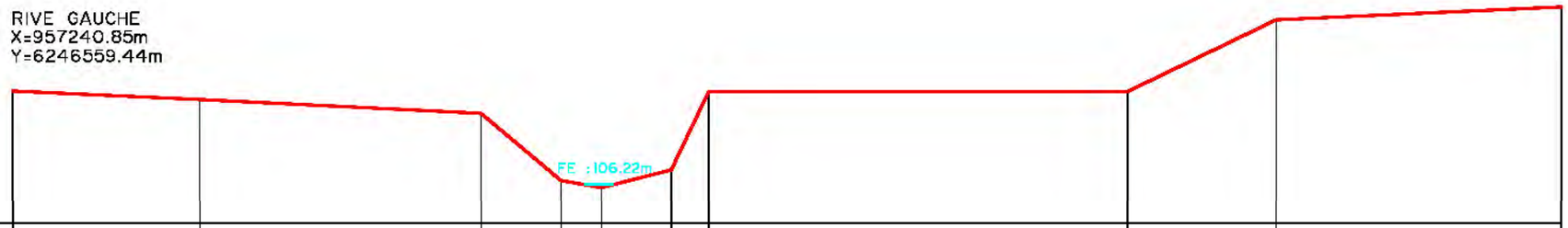

ALTITUDE TN	109.18	108.91	108.47	106.35	106.12	106.69	109.16	109.16	111.43	111.84
DISTANCE PARTIELLE HORIZONTALE		5.91	8.90	2.53	1.28	2.21	1.18	13.22	4.70	9.02
DISTANCE CUMULEE HORIZONTALE		5.91	14.80	17.33	18.61	20.81	21.99	35.22	39.92	48.94

LE VALLON DE BRON 2
RELEVE EN JANVIER 2018

RIVE GAUCHE
X=957245.47m
Y=6246824.19m

RIVE DROITE
X=957213.82m
Y=6246841.02m

ECHELLE DES LONGUEURS : 1/200
ECHELLE DES HAUTEURS : 1/200

PLAN DE COMPARAISON : 110.00m

ALTITUDE TN	114.25	113.82	112.20	112.14	113.60	113.86	114.01	
DISTANCE PARTIELLE HORIZONTALE		14.56	1.02	3.75	0.29	1.33		13.19
DISTANCE CUMULEE HORIZONTALE		14.56	15.57	19.32	19.61	20.94	22.65	35.84

LE VALLON DE BRON 3
RELEVE EN JANVIER 2018

ECHELLE DES LONGUEURS : 1/200
ECHELLE DES HAUTEURS : 1/200

PLAN DE COMPARAISON : 110.00m

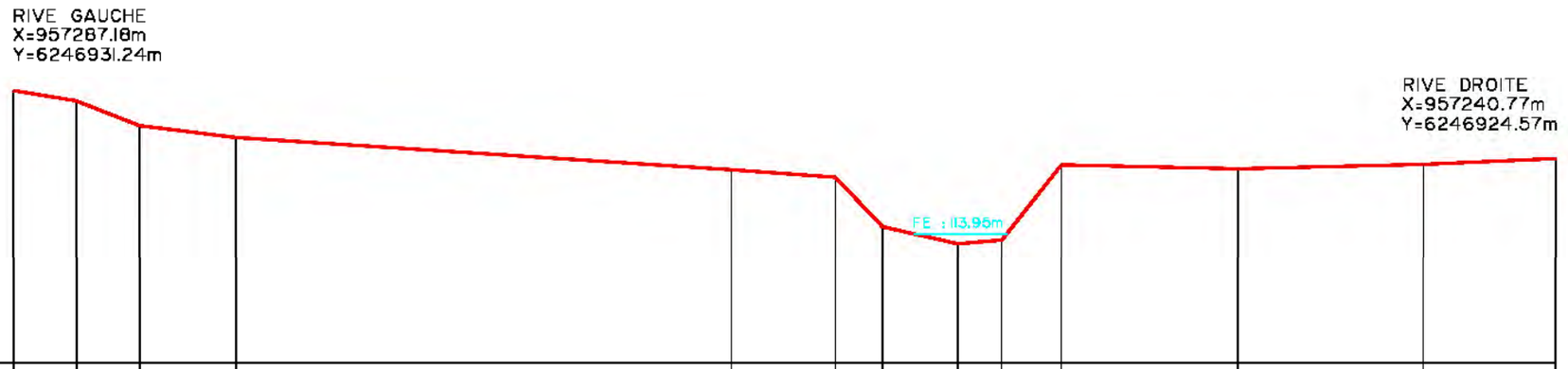

ALTITUDE TN	118.28	117.97	117.22	116.85	115.89	115.67	114.17	113.65	113.76	116.04	115.92	116.05	116.23
DISTANCE PARTIELLE HORIZONTALE		1.90	1.92	2.93	15.07	3.16	1.43	2.29	1.35	1.61	5.36	5.63	4.04
DISTANCE CUMULEE HORIZONTALE		1.90	3.82	6.75	21.82	24.99	26.42	28.70	30.05	31.66	37.22	42.85	46.89

RIVE GAUCHE
X=957293.74m
Y=6247033.42m

RIVE DROITE
X=957257.85m
Y=6247047.67m

LE VALLON DE BRON 4
RELEVE EN JANVIER 2018

ECHELLE DES LONGUEURS : 1/200
ECHELLE DES HAUTEURS : 1/200

PLAN DE COMPARAISON : 115.00m

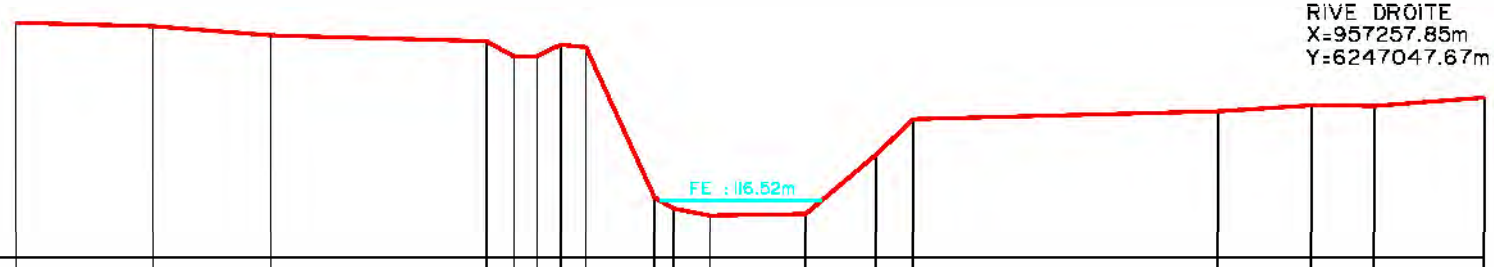

ALTITUDE TN	120.18	121.09	120.85	120.69	120.29	120.31	120.60	120.54	116.60	116.31	116.12	116.17	117.72	118.65	118.86	119.01	119.00	119.21				
DISTANCE PARTIELLE HORIZONTALE		3.61	3.10	5.68	0.73	0.60	0.62	0.66		0.50	0.95	2.52	1.85	0.98	8.01	2.47	1.65	2.89				
DISTANCE CUMULEE HORIZONTALE		3.61	6.70	12.38	13.11	13.71	14.33	14.99	15.80	17.30	18.25	20.78	22.62	23.60	31.61	34.08	35.73	38.62				

LE VALLON DE BRON 5
RELEVE EN JANVIER 2018

RIVE GAUCHE
X=957139.79m
Y=6247492.60m

RIVE DROITE
X=957115.45m
Y=6247460.20m

ECHELLE DES LONGUEURS : 1/200
ECHELLE DES HAUTEURS : 1/200

PLAN DE COMPARAISON : 125.00m

ALTITUDE TN	129.43	129.31	129.29	129.17	128.99	128.36	128.05	127.04	126.67	126.79	126.84	127.96	128.81	128.89	128.70	128.91	129.21	129.66
DISTANCE PARTIELLE HORIZONTALE		8.13	3.39	2.60	0.89	1.22	0.81	0.52	0.34	0.45	0.92	0.83	0.83	1.78	5.36	5.38	4.04	3.03
DISTANCE CUMULEE HORIZONTALE		8.13	11.52	14.12	15.01	16.23	17.03	17.55	17.89	18.35	19.27	20.10	20.93	22.71	28.07	33.45	37.49	40.52

RIVE GAUCHE
X=957039.31m
Y=624772I.07m

RIVE DROITE
X=956990.77m
Y=6247717.48m

LE VALLON DE BRON 6
RELEVE EN JANVIER 2018

ECHELLE DES LONGUEURS : 1/200
ECHELLE DES HAUTEURS : 1/200

PLAN DE COMPARAISON : 130.00m

ALTITUDE TN	136.71	136.71	136.73	135.77	133.97	133.43	133.30	133.30	133.58	134.99	135.03	134.50	134.28	134.17	134.23	134.35	136.81	136.09	136.04	136.19
DISTANCE PARTIELLE HORIZONTALE		10.56	2.67	2.70	2.84	0.63	2.06	0.64	0.83	2.14	1.09	1.32	1.45	1.73	2.68	2.41	3.06	2.24	4.92	2.70
DISTANCE CUMULEE HORIZONTALE		10.56	13.23	15.93	18.77	19.40	21.46	22.10	22.93	25.06	26.15	27.47	28.93	30.66	33.34	35.75	38.81	41.05	45.97	48.67

LE VALLON DE BRON 7
RELEVE EN JANVIER 2018

ECHELLE DES LONGUEURS : 1/200
ECHELLE DES HAUTEURS : 1/200

PLAN DE COMPARAISON : 135.00m

RIVE GAUCHE
X=957016.64m
Y=6247843.29m

RIVE DROITE
X=956975.48m
Y=6247867.32m

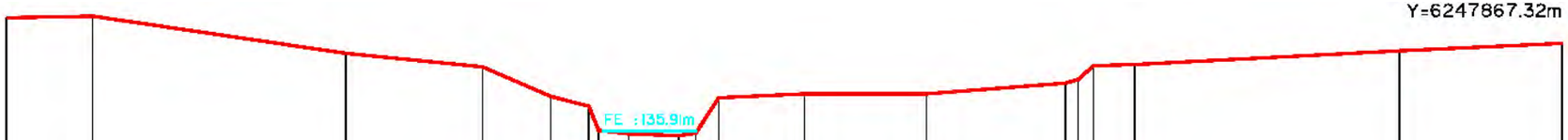

| | | |

RIVE GAUCHE
X=956982.12m
Y=6248121.72m

RIVE DROITE
X=956903.47m
Y=6248127.50m

LE VALLON DE BRON 8
RELEVE EN JANVIER 2018

ECHELLE DES LONGUEURS : 1/200
ECHELLE DES HAUTEURS : 1/200

PLAN DE COMPARAISON : 140.00m

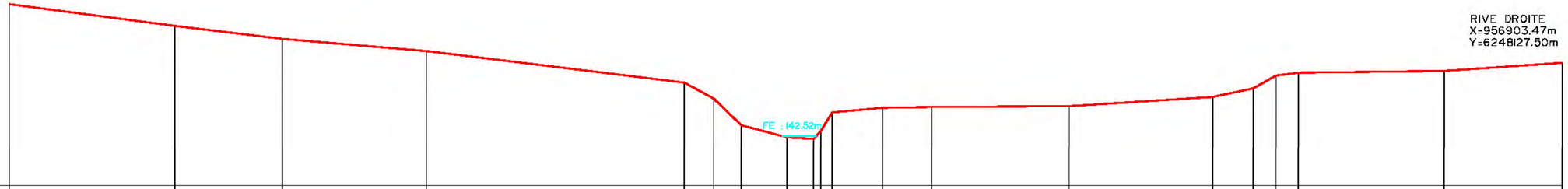

ALTITUDE TN	149.20	148.10	147.44	146.82	145.23	144.41	143.07	142.45	142.37	142.77	143.71	143.95	143.99	144.03	144.50	144.94	145.69	145.73	145.82	146.23			
DISTANCE PARTIELLE HORIZONTALE		8.40	5.45	7.34	13.08	1.50	1.39	2.32	1.55	0.37	0.58	2.57	2.49	6.97	7.29	2.07	1.15	1.13	7.42	5.98			
DISTANCE CUMULEE HORIZONTALE		8.40	13.85	21.19	34.27	35.77	37.16	39.49	40.84	41.20	41.78	44.36	46.85	53.82	61.11	63.17	64.33	65.46	72.86	78.85			

opsia

RIVE GAUCHE
X=956963.75m
Y=6248235.16m

RIVE DROITE
X=956889.06m
Y=6248248.01m

LE VALLON DE BRON 9
RELEVE EN JANVIER 2018

ECHELLE DES LONGUEURS : 1/200
ECHELLE DES HAUTEURS : 1/200

PLAN DE COMPARAISON : 145.00m

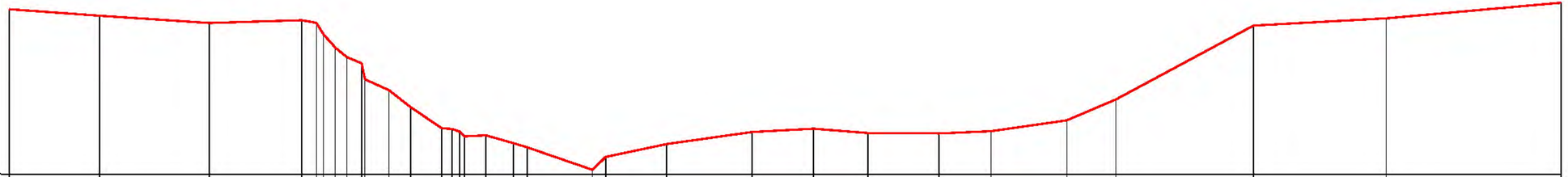

| | | |

LE VALLON DE BRON 10
RELEVE EN JANVIER 2018

ECHELLE DES LONGUEURS : 1/200
ECHELLE DES HAUTEURS : 1/200

PLAN DE COMPARAISON : 160.00m

RIVE GAUCHE
X=956811.23m
Y=6248475.46m

RIVE DROITE
X=956781.24m
Y=6248465.07m

ALTITUDE TN	163.87	163.68	163.30	163.30	163.52	163.41	162.77	162.53	162.78	163.38	164.90	164.96	164.96	
DISTANCE PARTIELLE HORIZONTALE		2.87	11.41		1.46	1.05	0.75	0.66	0.52	0.82	1.23	2.02	8.05	0.88
DISTANCE CUMULEE HORIZONTALE		2.87	14.29		15.75	16.79	17.55	18.20	18.73	19.55	20.78	22.80	30.85	31.73

LE VALLON DE BRON 11
RELEVE EN JANVIER 2018

ECHELLE DES LONGUEURS : 1/200
ECHELLE DES HAUTEURS : 1/200

PLAN DE COMPARAISON : 165.00m

RIVE GAUCHE
X=956792.79m
Y=6248575.62m

RIVE DROITE
X=956748.72m
Y=6248561.64m

ALTITUDE TN	170.19	169.98	169.98	169.98	169.80	167.25	167.28	167.52	169.71	169.84	169.91
DISTANCE PARTIELLE HORIZONTALE		3.58	14.59	3.76	1.50	0.50	2.55	1.02	3.74	7.63	7.37
DISTANCE CUMULEE HORIZONTALE		3.58	18.17	21.93	23.43	23.93	26.48	27.50	31.24	38.87	46.24

RIVE GAUCHE
X=956757.12m
Y=6248694.84m

RIVE DROITE
X=956720.49m
Y=6248697.16m

LE VALLON DE BRON 12
RELEVE EN JANVIER 2018

ECHELLE DES LONGUEURS : 1/200
ECHELLE DES HAUTEURS : 1/200

PLAN DE COMPARAISON : 170.00m

ALTITUDE TN	176.63	176.58	176.54	176.23	174.35	174.42	174.42	175.56	176.42	176.49	176.58	176.58
DISTANCE PARTIELLE HORIZONTALE		9.86	4.67	1.39	0.49	0.74	2.02	1.36	1.31	0.89	5.93	8.05
DISTANCE CUMULEE HORIZONTALE		9.86	14.53	15.92	16.42	17.16	19.17	20.53	21.84	22.73	28.65	36.70

LE VALLON DE BRON 13
RELEVE EN JANVIER 2018

ECHELLE DES LONGUEURS : 1/200
ECHELLE DES HAUTEURS : 1/200

PLAN DE COMPARAISON : 185.00m

RIVE GAUCHE
X=956704.84m
Y=6248948.44m

RIVE DROITE
X=956673.52m
Y=6248957.78m

ALTITUDE TN	189.86	189.86	189.64	189.54	188.25	188.50	189.57	190.27	190.26	190.52	190.56	190.42	190.59
DISTANCE PARTIELLE HORIZONTALE		8.32	5.55	1.19	0.38	0.48	0.45	0.42	2.14	2.80		1.87	7.15
DISTANCE CUMULEE HORIZONTALE		8.32	13.87	15.06	15.38	15.86	16.31	16.73	18.87	21.67	21.67	23.54	30.69

LE VALLON DE BRON 14
RELEVE EN JANVIER 2018

ECHELLE DES LONGUEURS : 1/200
ECHELLE DES HAUTEURS : 1/200

PLAN DE COMPARAISON : 190.00m

RIVE GAUCHE
X=956684.70m
Y=6249067.02m

RIVE DROITE
X=956655.98m
Y=6249058.28m

ALTITUDE TN	195.36	195.15	195.35	195.39	194.64	193.88	193.81	195.20	190.04	195.13	195.18	195.33
DISTANCE PARTIELLE HORIZONTALE		11.39	2.47		0.36	0.75	0.36	0.48	0.99	3.24	2.11	6.58
DISTANCE CUMULEE HORIZONTALE		11.39	13.86	15.01	15.37	16.12	16.48	16.96	17.95	21.32	23.43	30.02

LE VALLON DE BRON 15
RELEVE EN JANVIER 2018

ECHELLE DES LONGUEURS : 1/200

ECHELLE DES HAUTEURS : 1/200

PLAN DE COMPARAISON : 200.00m

RIVE GAUCHE
X=956639.13m
Y=6249169.23m

RIVE DROITE
X=956609.81m
Y=6249162.82m

ALTITUDE TN	202.53	202.52	202.61	202.55	202.28	201.48	201.87	201.66	201.81
DISTANCE PARTIELLE HORIZONTALE		8.32	4.92	1.78	1.32	0.66	3.69	4.34	4.08
DISTANCE CUMULEE HORIZONTALE		8.32	13.25	15.02	16.34	17.28	21.60	25.93	30.01

BASSIN VERSANT du GAPEAU

SYNDICAT MIXTE DU BASSIN VERSANT DU GAPEAU
Siège : Mairie de PIERREDEU DU VAR
Place Urbain SENES
83390 PIERREFEU DU VAR

Département du VAR
Communes de CARNOULES, PUGET-VILLE, CUERS et PIERREFEU DU VAR
Bassins versants du GAPEAU

Nature du document

PLAN DES PROFILS EN LONG

Mission

RELEVE DES PROFIL DES BASSINS VERSANTS DU GAPEAU

-LE MEIGE PAN -LE SAUTARET -LE RAYOLET
-LE PAS REDON -LA HOULETTE -LE GRAND VALLAT
-LES PLANS DE LOUBE -LE CANADEL -LE VALLON DE BRON

ECHELLE 1/5000

PRESTATAIRE

opsia

Téléphone : 04 94 23 93 00
Téléphone : 04 91 79 38 75
www.opsia.fr - contact@opsia.fr

REFERENCES TECHNIQUES, ADMINISTRATIVES ET SUIVI

INDICE	MODIFICATIONS	DATE
A	EDITION ORIGINALE	24/01/18

N° Marché : 2017/505 — Dossier N° 17 12132/01
N° Commande : C2017000043 — Réf. fichier : 12132-01_PDF_P01

REDACTEUR	VERIFICATEUR	APPROBATEUR
F. GROBELNY	C.MERLIER	F. HOSPITAL

PLAN DE LOCALISATION — ECHELLE 1/25000

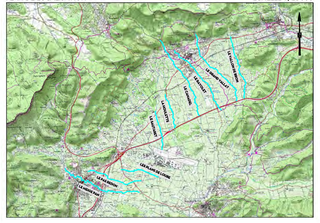

LE MEIGE PAN

LE PAS REDON

LES PLANS DE LOUBE

LE SAUTARET

LA HOULETTE

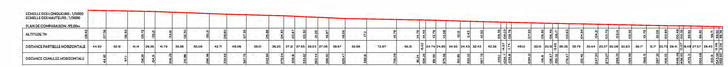

LE CANADEL

LE RAYOLET

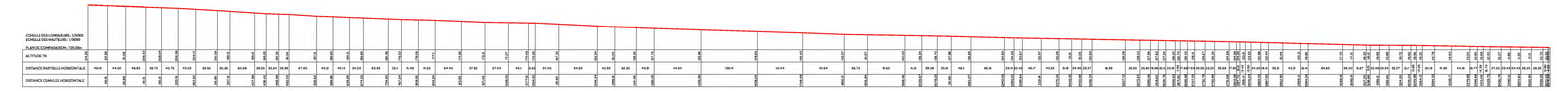

LE GRAND VALLAT

LE VALLON DE BRON

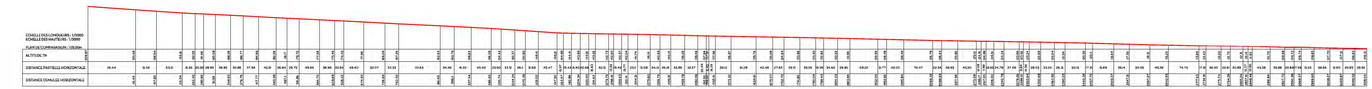

opsia

BASSIN VERSANT DU GAPEAU

SYNDICAT MIXTE DU BASSIN VERSANT DU GAPEAU
Siège : Mairie de PIERREDEU DU VAR
Place Urbain SENES
83390 PIERREFEU DU VAR

Département du VAR
Communes de CARNOULES, PUGET-VILLE, CUERS et PIERREFEU DU VAR
Bassins versants du GAPEAU

Nature du document

PLAN SYNOPTIQUE GLOBAL

Mission

RELEVE DES PROFIL DES BASSINS VERSANTS DU GAPEAU

-LE MEIGE PAN
-LE PAS REDON
-LES PLANS DE LOUBE
-LE SAUTARET
-LA HOULETTE
-LE CANADEL
-LE RAYOLET
-LE GRAND VALLAT
-LE VALLON DE BRON

ECHELLE 1/10000

PRESTATAIRE

opsia

Téléphone : 04 94 23 93 00
Téléphone : 04 91 79 38 75
www.opsia.fr - contact@opsia.fr

REFERENCES TECHNIQUES, ADMINISTRATIVES ET SUIVI

INDICE	MODIFICATIONS	DATE
A	EDITION ORIGINALE	24/01/18

N° Marché : 2017/505
N° Commande : C2017000043
Dossier N° 17 12132/01
Réf. fichier : 12132-01_SYN_P00

REDACTEUR	VERIFICATEUR	APPROBATEUR
F. GROBELNY	C.MERLIER	F. HOSPITAL

LEGENDE :

OUVRAGES
OUVRAGE INEXISTANT OU INACCESSIBLE
PROFILS

VALEUR DU DOCUMENT :

GEOREFERENCE :
LES COORDONNEES PLANIMETRIQUES SONT EXPRIMES DANS LE SYSTEME GEODESIQUE RGF93 - PROJECTION LAMBERT 93.

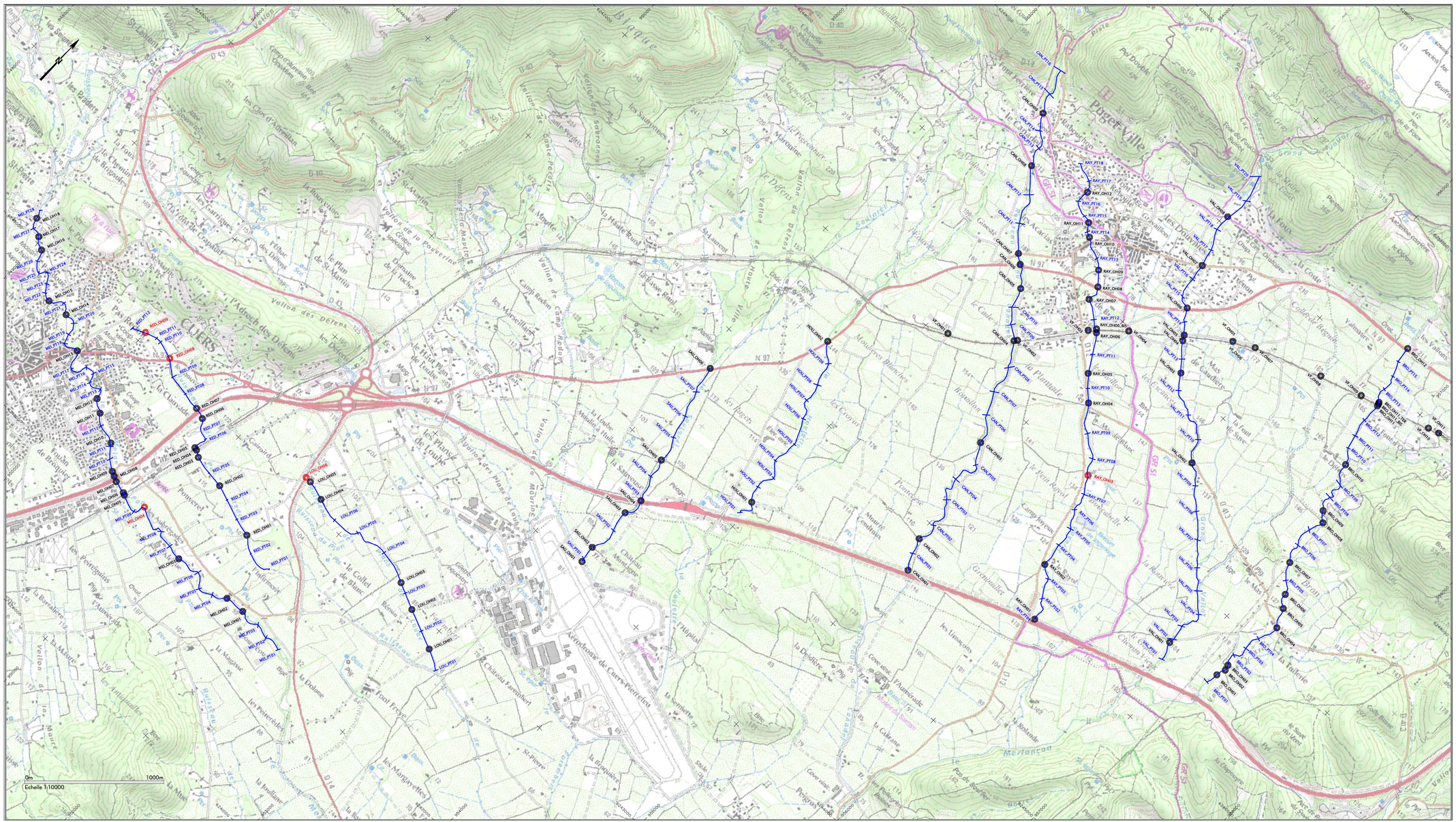

2018/01/08
09:52

2018/01/08
10:12

2018/01/03
09:11

2018/01/03
09:21

2018/01/04
15:34

2018/01/16
11:19

2018/01/05
11:50

2018/01/05
11:10

2018/01/05
10:00

2018/01/05
09:44

2018/01/05
08:59

2018/01/04
16:07

2018/01/04
17:02

4CAB
2018/01/04
17:02

2018/01/04
17:01

2018/01/18
09:21

2018/01/18
09:20

2018/01/16
09:22

SOCIETE DU CANAL DE PROVENCE
ET D'AMENAGEMENT DE LA REGION PROVENCE
PERIMETRE D'EXPLOITATION
ACCES INTERDIT
DANGER

2018/01/04
09:00

2018/01/04
09:15

2018/01/04
09:44

2018/01/04
09:44

2018/01/04
10:21

2018/01/04
10:37

2018/01/03
15:33

2018/01/03
15:58

2018/01/03
15:07

2018/01/03
11:32

3. m

3.7m

VIVE
CA
FRA
-NCE
FR

2.4 m

SYNDICAT MIXTE DU BASSIN VERSANT DU GAPEAU
Siège : Mairie de Pierrefeu du Var
Place Urbain Sénès
83390 PIERREFEU DU VAR
Adresse : 3 rue des Poilus
83390 PIERREFEU DU VAR

Département du VAR

Commune de PIERREFEU DU VAR

Bassin versant du Gapeau

Nature du document

DOSSIER TECHNIQUE

Opération

Travaux de topographie sur le Bassin versant du Gapeau pour les Affluents :

- **LE MEIGE PAN**
- **LE PAS REDON**
- **LES PLANS DE LOUBE**
- **LE SAUTARET**
- **LA HOULETTE**
- **LE CANADEL**
- **LE RAYOLET**
- **LE GRAND VALLAT**
- **LE VALLON DE BRON**

Ce dossier contient

- le plan synoptique de situation
- le plan des profils en long
- le cahier des profils en travers
- le cahier des ouvrages
- deux clés USB les fichiers informatiques

PRESTATAIRE

BP 70127 - 83040 TOULON Cedex 9
Tél. +33(0)494 239 300 - Fax. +33(0)494 204 399
contact@opsia.fr - www.opsia.fr

REFERENCES ADMINISTRATIVES

Dossier : 1712132/01
Date : Le 31 janvier 2018

Réf. Client : AM1312
N° Commande : C2017000043 du 12/12/2017
N° Marché : 2017/S05

REDACTEUR	VERIFICATEUR	APPROBATEUR
F.GROBELNY	C.MERLIER	F.HOSPITAL

SMBVG - BASSIN VERSANT DU GAPEAU

Echelle N° 1

Département: VAR
Commune: SIGNES
Localisation: RD 202 - Lieudit "Le Foulon"

Cours d'eau: Le Gapeau

NATURE DU POINT : Cote 0 - Echelle 1

DATE D'ETABLISSEMENT: 19/02/2018

PHOTOGRAPHIQUE

LOCALISATION

COORDONNEES GEOGRAPHIQUES

Système de coordonnées WGS 84

Latitude	43° 16' 31.20669"N
Longitude	5° 55' 23.32089"E
Hauteur	337.361

COORDONNEES PLANIMETRIQUES

Système de coordonnées RGF 93 - CC43 Altitude NTF-IGN 69

X	1937223.57
Y	2234713.56
Z	287.99

REPERAGE

SMBVG - BASSIN VERSANT DU GAPEAU

Echelle N° 2

Département: VAR
Commune: PIERREFEU DU VAR
Localisation: Chemin de la Portanière

Cours d'eau: Le Réal Martin

NATURE DU POINT : Cote 0 - Echelle 2

DATE D'ETABLISSEMENT: 19/02/2018

PHOTOGRAPHIQUE

LOCALISATION

COORDONNEES GEOGRAPHIQUES

Système de coordonnées WGS 84

Latitude	43° 14' 47.21773"N
Longitude	6° 10' 10.84702"E
Hauteur	117.746

COORDONNEES PLANIMETRIQUES

Système de coordonnées RGF 93 - CC43 Altitude NTF-IGN 69

X	1957342.68
Y	2232232.44
Z	68.74

REPERAGE

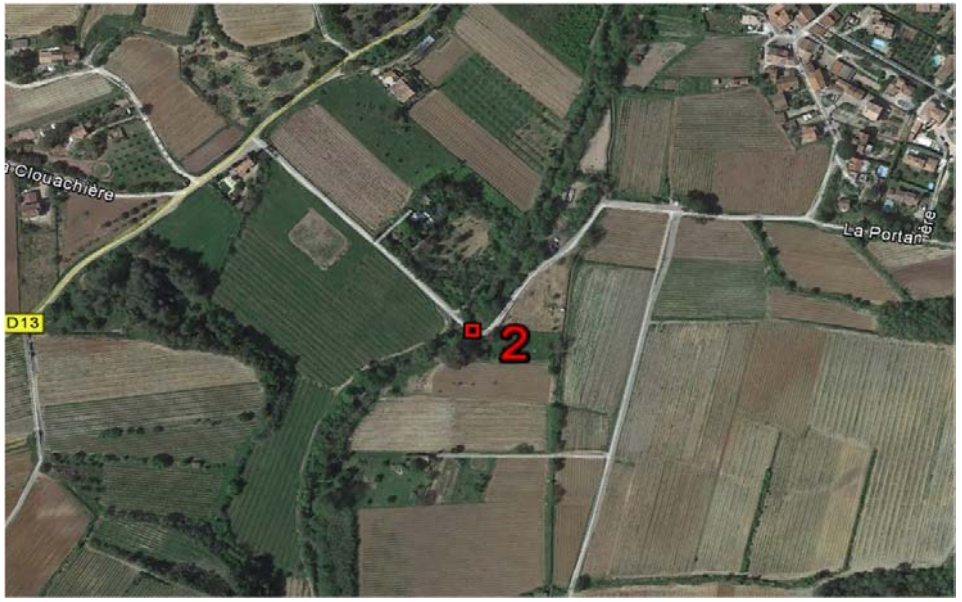

SMBVG - BASSIN VERSANT DU GAPEAU

Echelle N° 1

Département: VAR
Commune: LA CRAU
Localisation: RD 554b

Cours d'eau: Le Gapeau

NATURE DU POINT : Cote 0 - Echelle 3

DATE D'ETABLISSEMENT: 19/02/2018

PHOTOGRAPHIQUE

LOCALISATION

COORDONNEES GEOGRAPHIQUES

Système de coordonnées WGS 84

Latitude	43° 09' 19.39627"N
Longitude	6° 04' 43.85794"E
Hauteur	83.14

COORDONNEES PLANIMETRIQUES

Système de coordonnées RGF 93 - CC43 Altitude NTF-IGN 69

X	1950342.274
Y	2221849.15
Z	34.51

REPERAGE

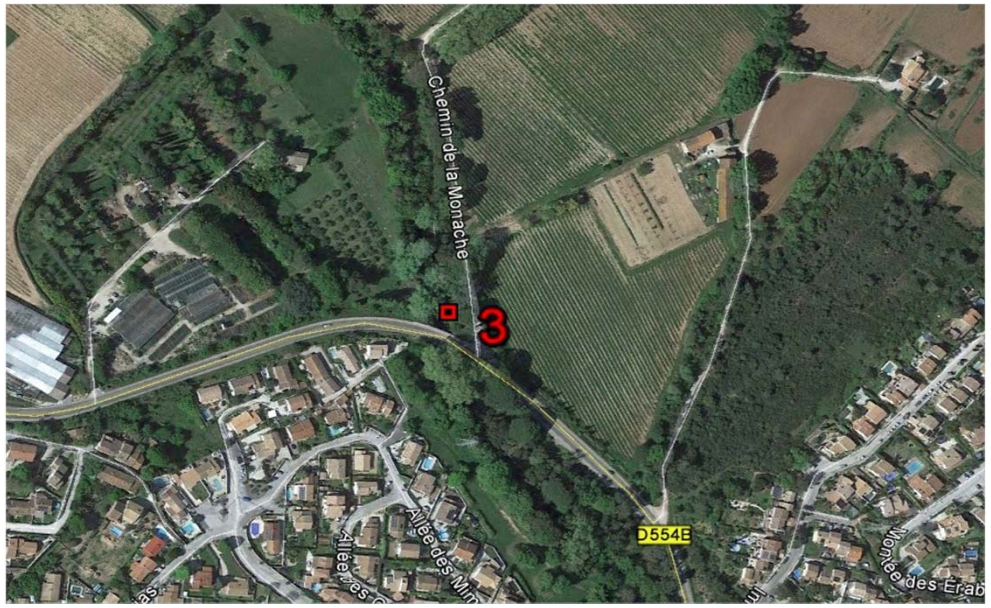

Dressée par : Société OPSIA MEDITERRANEE - Résidence La Coupiane - Bât. 54 - 83160 LA VALETTE DU VAR

Dossier n° 12132/01

Real Gallo bien OH et AM 21/02/18

⇒ Pt RC. 1000 à

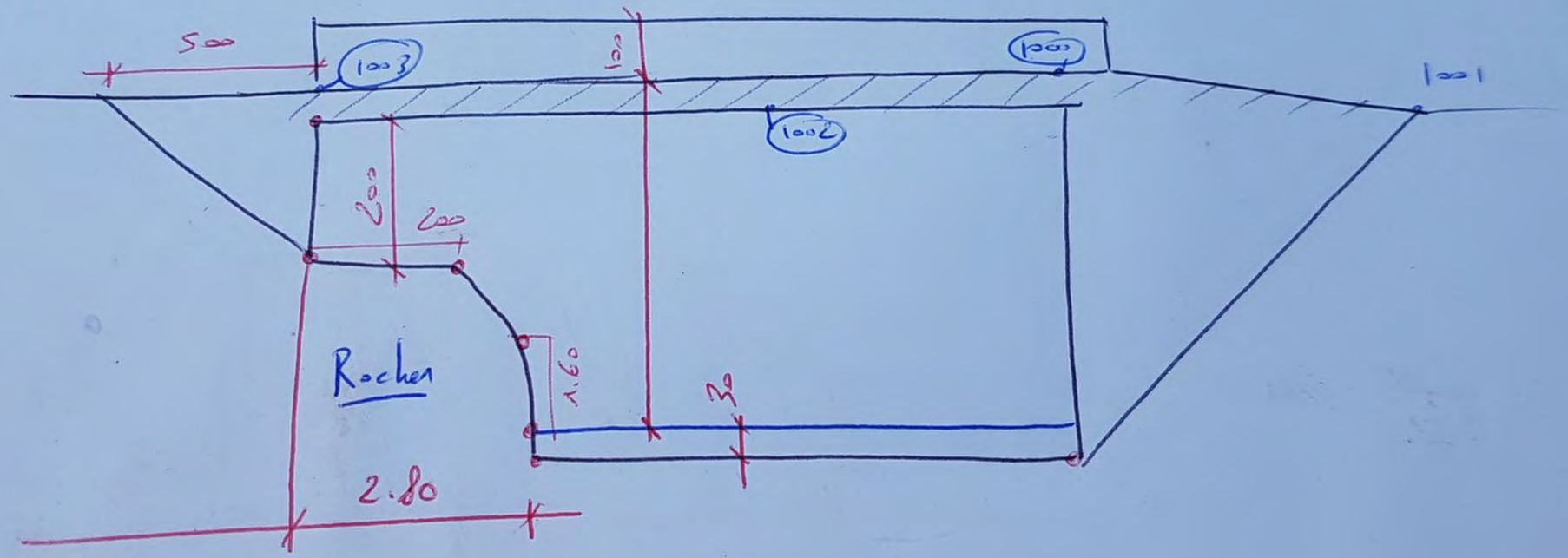

Profil AM

Real 611 22 Ne 21 à 2118

Pl RC 1013

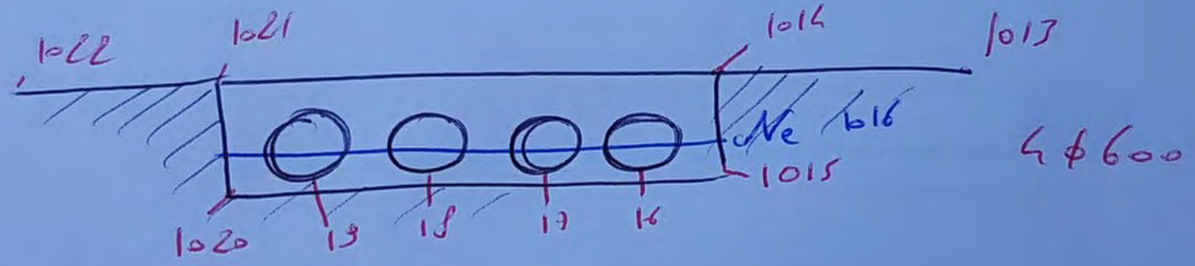

4 ϕ 600

Profil Amont 011

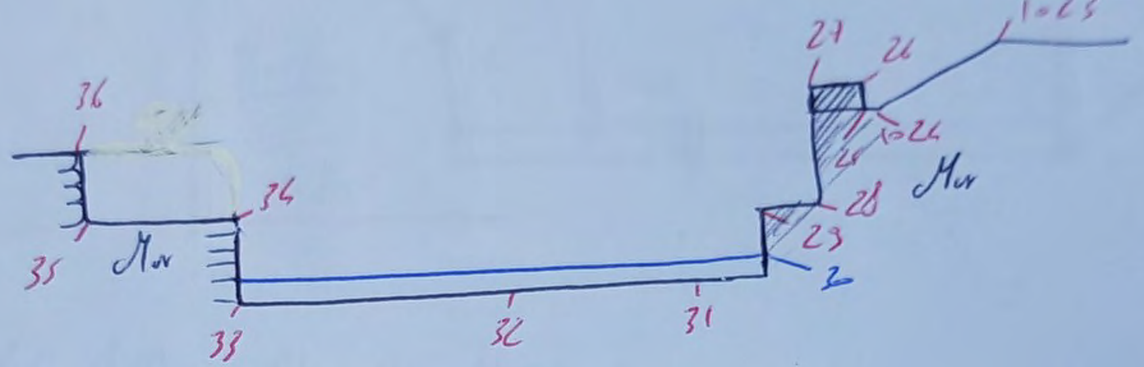

Real Cll 23 № 20102/18 Pr RC

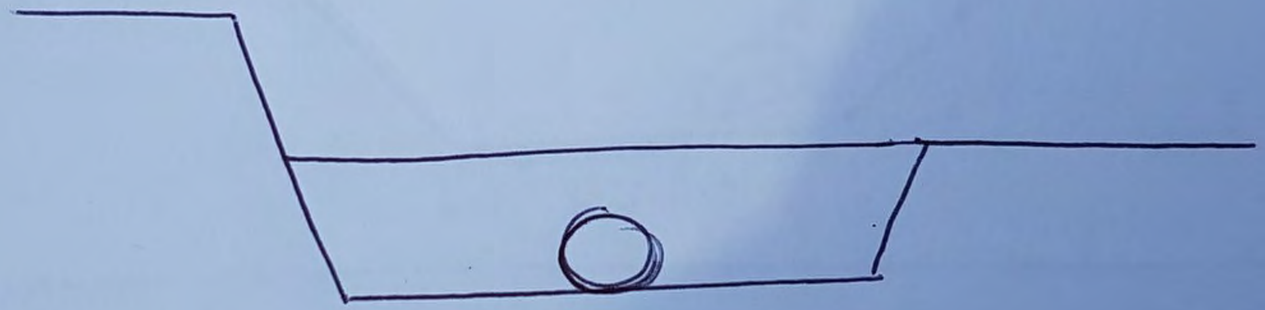

Prof. Amt OH

Rollo 24 blocks

PK 1050 à 1058

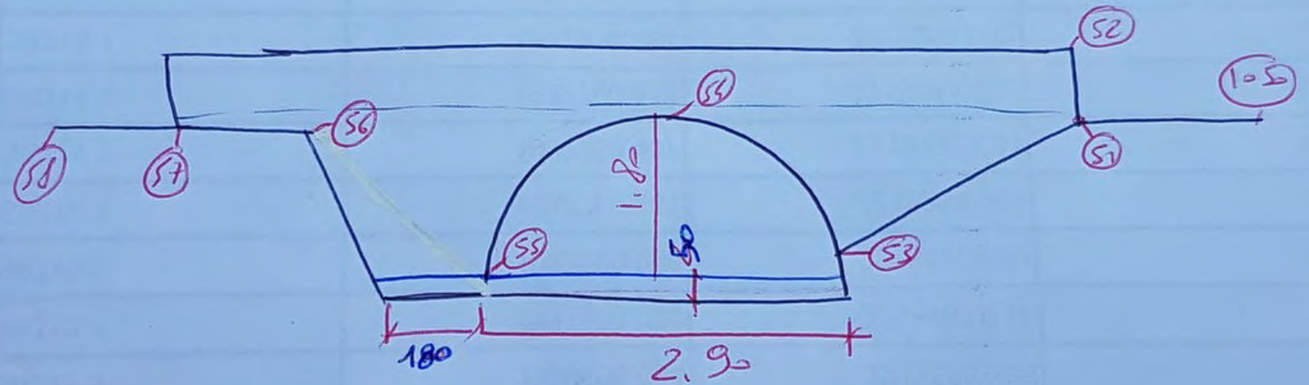

Profil 1M

RC 1059 à 1067

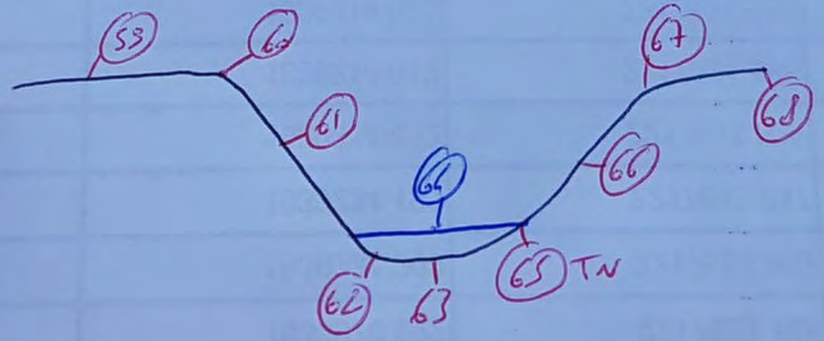

HÔTEL - BAR - RESTAURANT des MAURES

BASSIN VERSANT DU GAPEAU

SYNDICAT MIXTE DU BASSIN VERSANT DU GAPEAU
Siège : Mairie de PIERREDEU DU VAR
Place Urbain SENES
83390 PIERREFEU DU VAR

Département du VAR
Communes de CARNOULES, PUGET VILLE, CUERS et PIERREFEU DU VAR
Bassins versants du GAPEAU

Nature du document

CAHIER DES OUVRAGES

ECHELLE 1/100

Mission

RELEVE DES OUVRAGES DES BASSINS VERSANTS DU GAPEAU

-LE REAL COLLOBRIER
-LE FONT DE L'ILE
-LE SAINT-PIERRE
-LE RIMAURESQ
-LE REAL MARTIN AMONT

PRESTATAIRE

opsia

Téléphone : 04 94 23 93 00
Téléphone : 04 91 79 38 75
www.opsia.fr - contact@opsia.fr

TABLEAU DE SUIVI

INDICE	MODIFICATIONS	DATE
A	EDITION ORIGINALE	30/03/18

REFERENCES TECHNIQUES ET ADMINISTRATIVES

Dossier N° 18 12132/02
Réf. fichier : 12132-02_OUV_P02

N° Marché : 2017/S05
N° Commande : C2017000003 du 26/01/2018

REDACTEUR	VERIFICATEUR	APPROBATEUR
JC. SCIORTINO	C. MERLIER	F. HOSPITAL

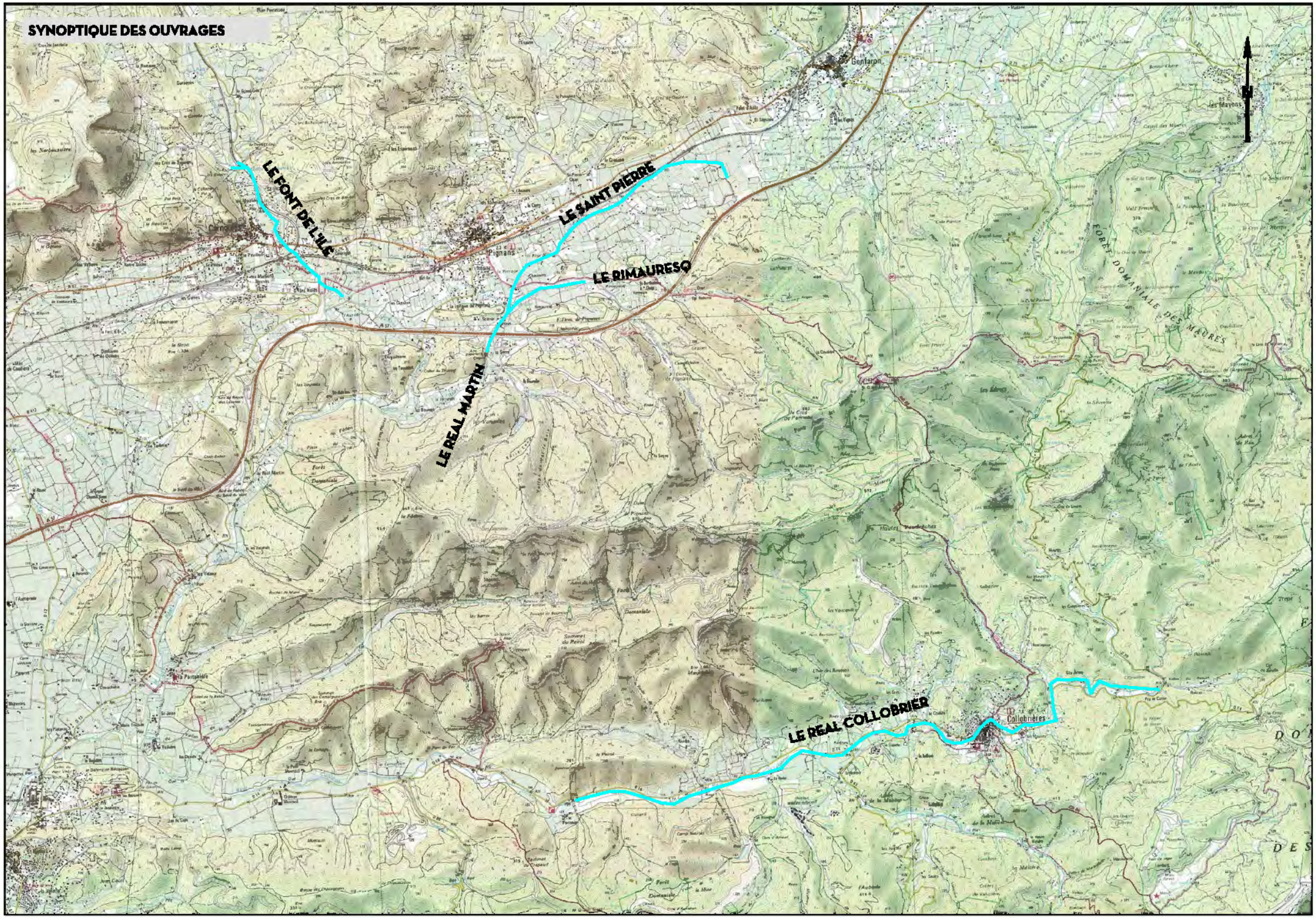
SYNOPTIQUE DES OUVRAGES
LE FONT DE L'ILE
LE SAINT PIERRE
LE RIMAURESQ
LE REAL MARTIN
LE REAL COLLOBRIER
Pignans
Gonfaron
les Mayons
Collobrières
FORET DOMANIALE DES MAURES

LE REAL COLLOBRIER

LE REAL COLLOBRIER

OUVRAGE : COL_OH 7 (vue amont)

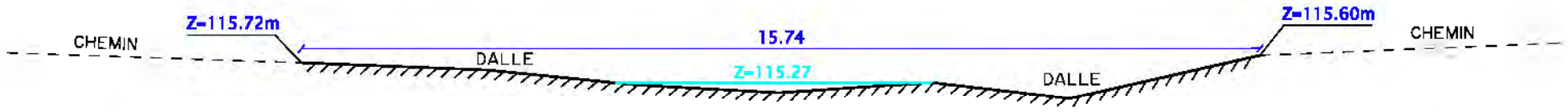

0m 10m

Echelle 1:100

VALEUR DU DOCUMENT :

GEOREFERENCE :

LES COORDONNEES ALTIMETRIQUES SONT EXPRIMEES DANS LE SYSTEME D'ALTITUDE NGF-IGN 1969.

opsia

LE REAL COLLOBRIER

OUVRAGE : COL_OH 8 (vue amont)

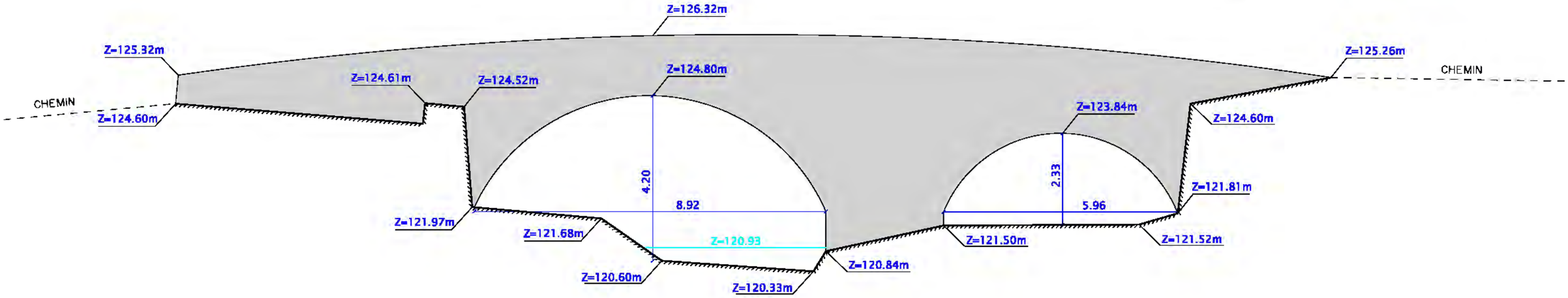

0m 10m

Echelle 1:100

VALEUR DU DOCUMENT :

GEOREFERENCE :

LES COORDONNEES ALTIMETRIQUES SONT EXPRIMEES DANS LE SYSTEME D'ALTITUDE NGF-IGN 1969.

opsia

LE REAL COLLOBRIER

OUVRAGE : COL_OH 9 (vue amont)

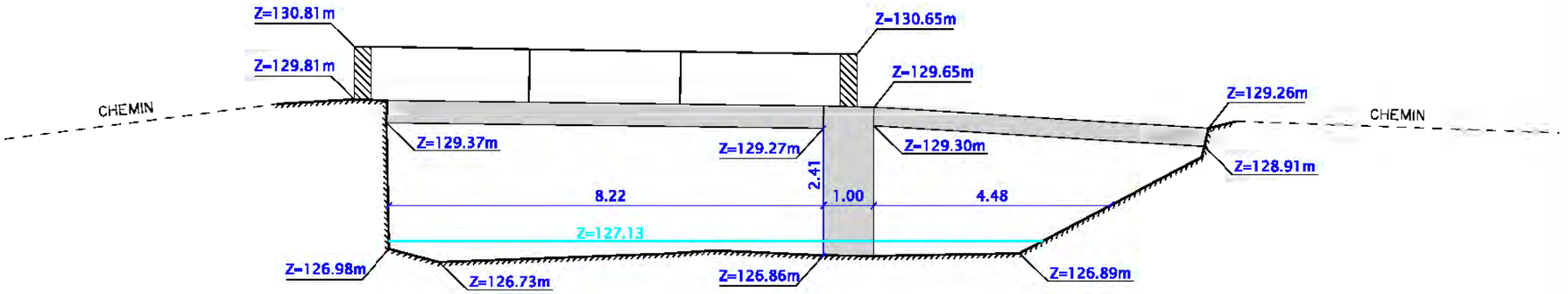

0m 10m

Echelle 1:100

VALEUR DU DOCUMENT :

GEOREFERENCE :

LES COORDONNEES ALTIMETRIQUES SONT EXPRIMEES DANS LE SYSTEME D'ALTITUDE NGF-IGN 1969.

opsia

LE REAL COLLOBRIER

OUVRAGE : COL_OH 10 (vue amont)

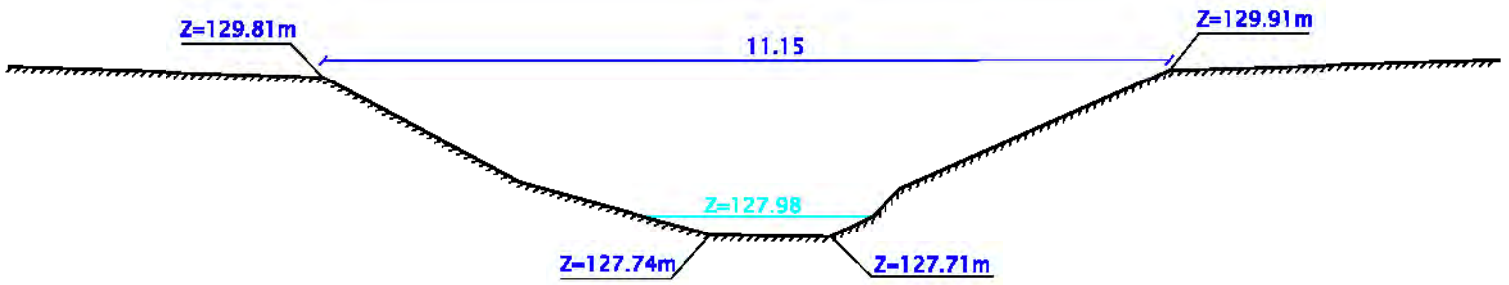

0m 10m

Echelle 1:100

VALEUR DU DOCUMENT :

GEOREFERENCE :

LES COORDONNEES ALTIMETRIQUES SONT EXPRIMEES DANS LE SYSTEME D'ALTITUDE NGF-IGN 1969.

opsia

LE REAL COLLOBRIER

OUVRAGE : COL_OH 11 (vue amont)

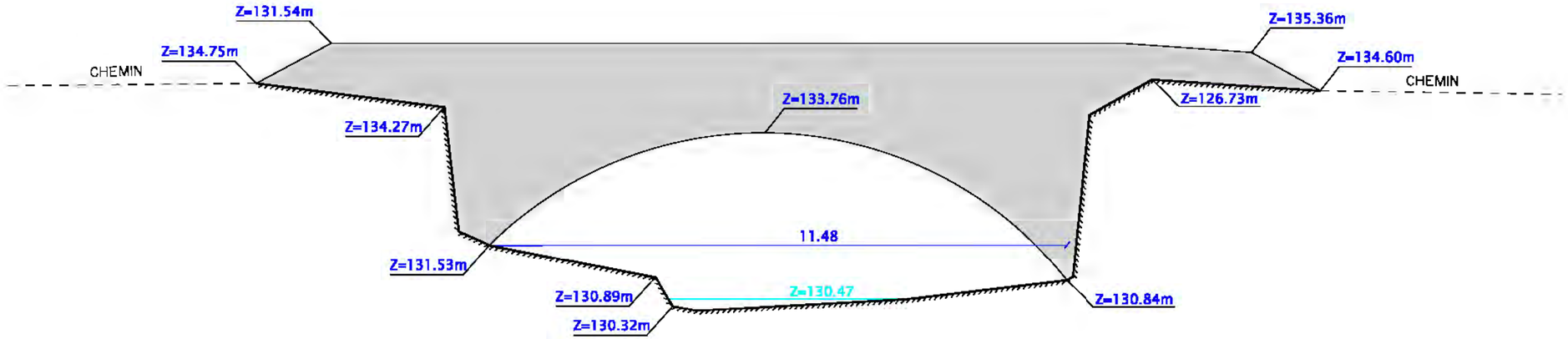

0m 10m

Echelle 1:100

VALEUR DU DOCUMENT :

GEOREFERENCE :

LES COORDONNEES ALTIMETRIQUES SONT EXPRIMEES DANS LE SYSTEME D'ALTITUDE NGF-IGN 1969.

opsia

LE REAL COLLOBRIER

OUVRAGE : COL_OH 12 (vue amont)

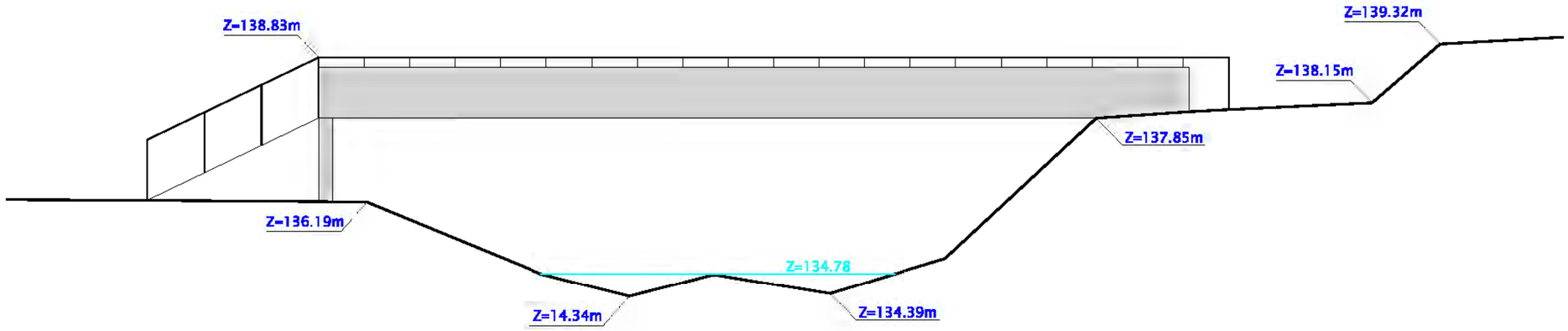

0m 10m

Echelle 1:100

VALEUR DU DOCUMENT :

GEOREFERENCE :

LES COORDONNEES ALTIMETRIQUES SONT EXPRIMEES DANS LE SYSTEME D'ALTITUDE NGF-IGN 1969.

opsia

LE REAL COLLOBRIER

OUVRAGE : COL_OH 13 (vue amont)

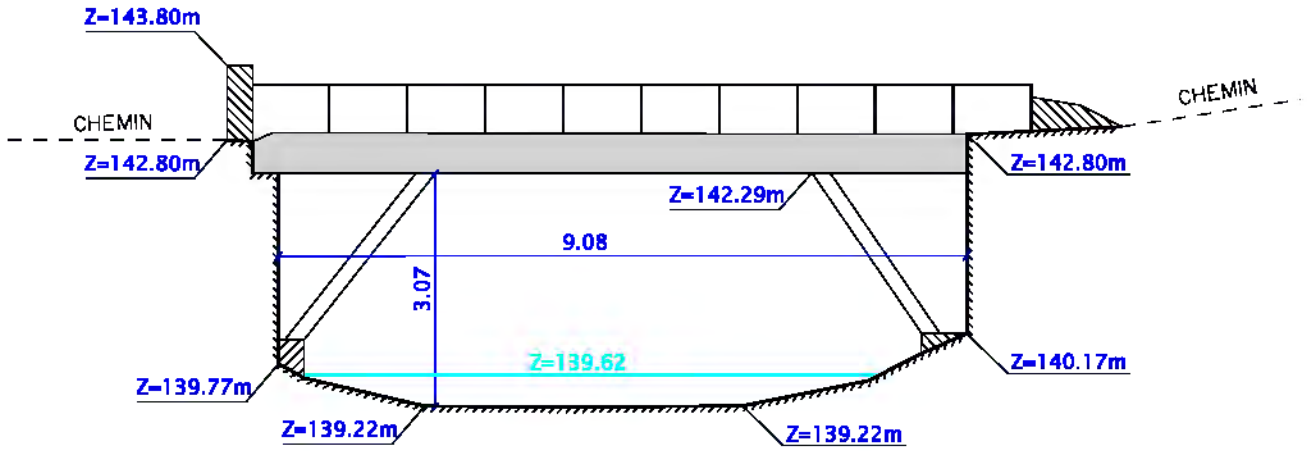

0m 10m

Echelle 1:100

VALEUR DU DOCUMENT :

GEOREFERENCE :

LES COORDONNEES ALTIMETRIQUES SONT EXPRIMEES DANS LE SYSTEME D'ALTITUDE NGF-IGN 1969.

opsia

LE REAL COLLOBRIER

OUVRAGE : COL_OH 14 (vue amont)

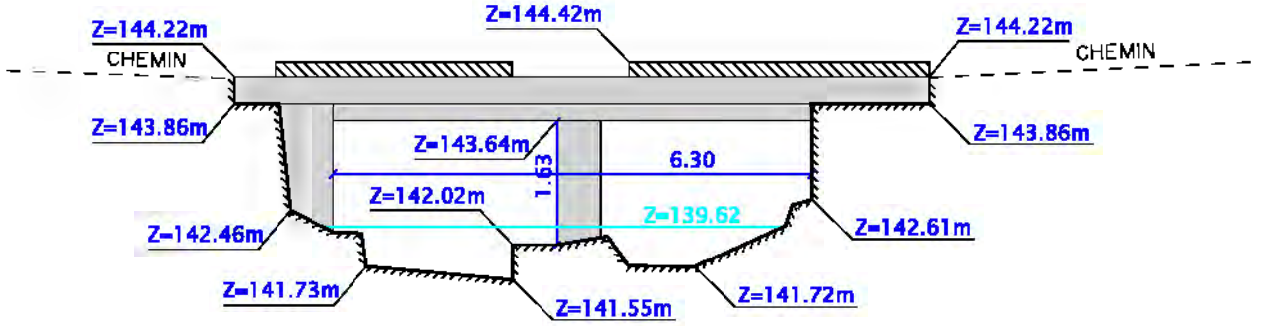

0m 10m

Echelle 1:100

VALEUR DU DOCUMENT :

GEOREFERENCE :

LES COORDONNEES ALTIMETRIQUES SONT EXPRIMEES DANS LE SYSTEME D'ALTITUDE NGF-IGN 1969.

opsia

LE REAL COLLOBRIER

OUVRAGE : COL_OH 16 (vue amont)

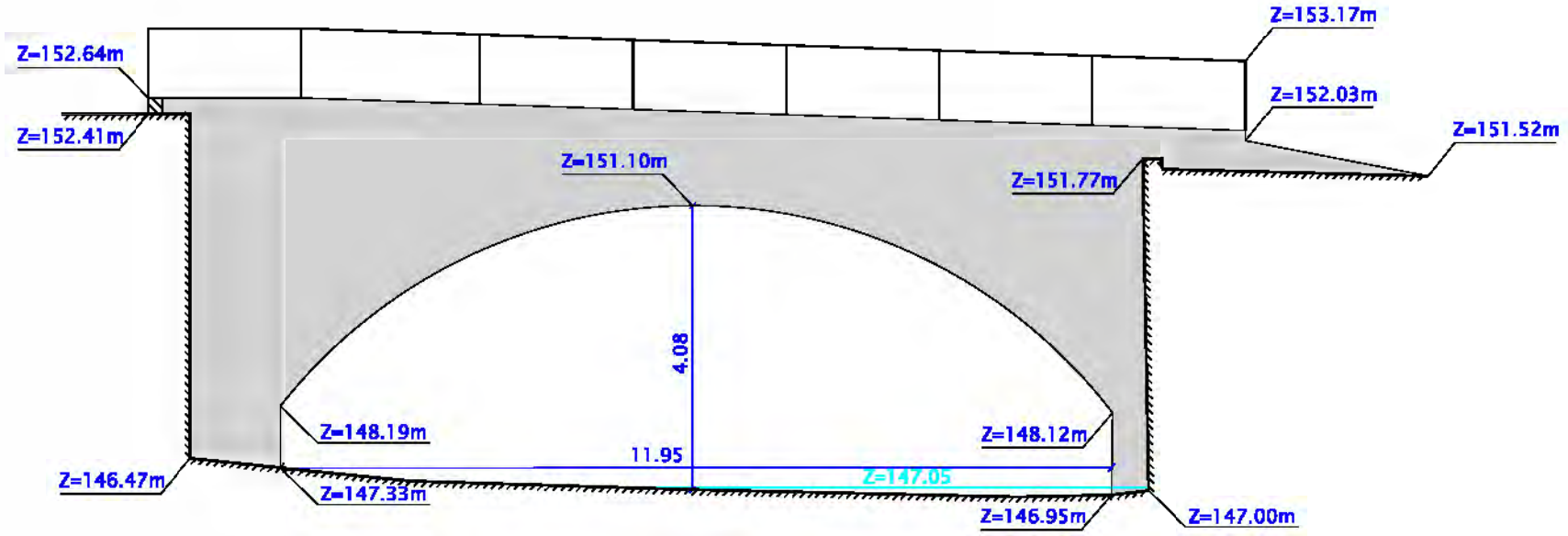

0m 10m

Echelle 1:100

VALEUR DU DOCUMENT :

GEOREFERENCE :

LES COORDONNEES ALTIMETRIQUES SONT EXPRIMEES DANS LE SYSTEME D'ALTITUDE NGF-IGN 1969.

opsia

LE REAL COLLOBRIER

OUVRAGE : COL_OH 17 (vue amont)

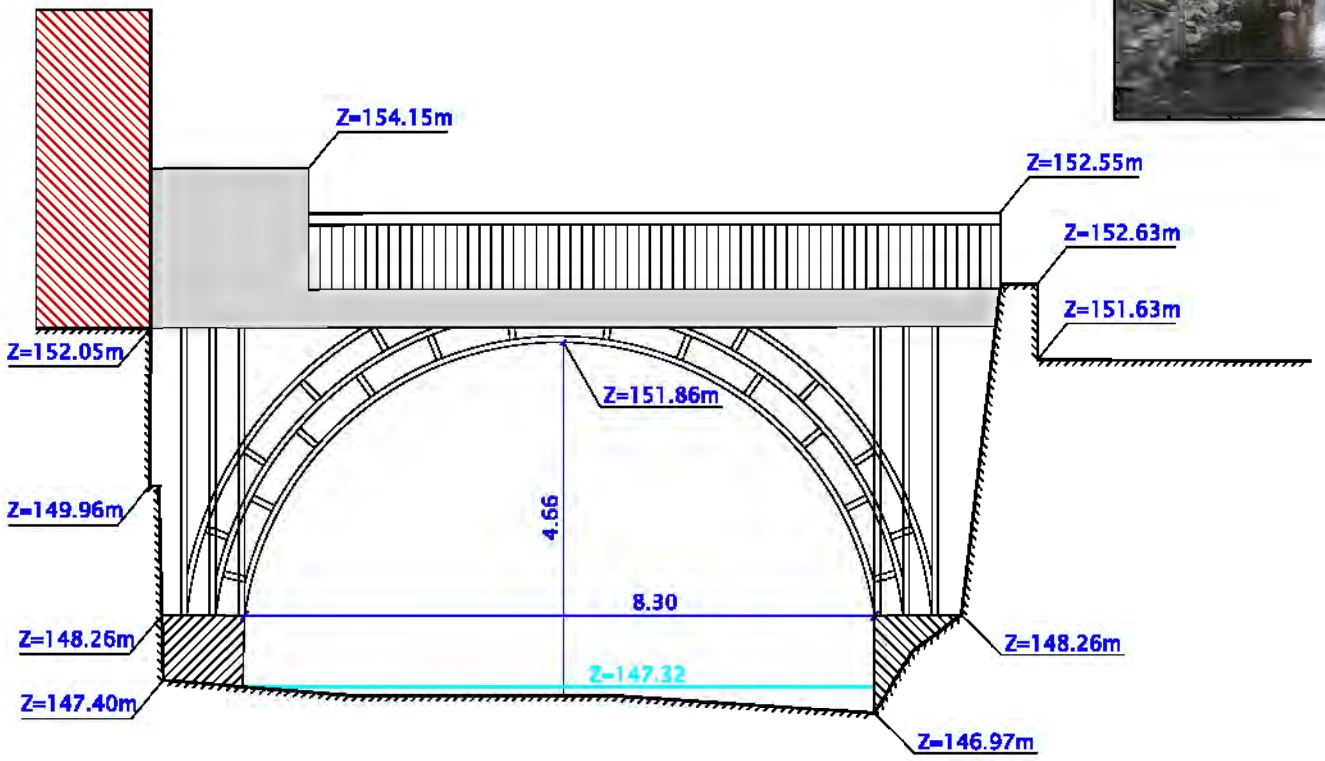

0m 10m

Echelle 1:100

VALEUR DU DOCUMENT :

GEOREFERENCE :

LES COORDONNEES ALTIMETRIQUES SONT EXPRIMEES DANS LE SYSTEME D'ALTITUDE NGF-IGN 1969.

opsia

LE REAL COLLOBRIER

OUVRAGE : COL_OH 18 (vue amont)

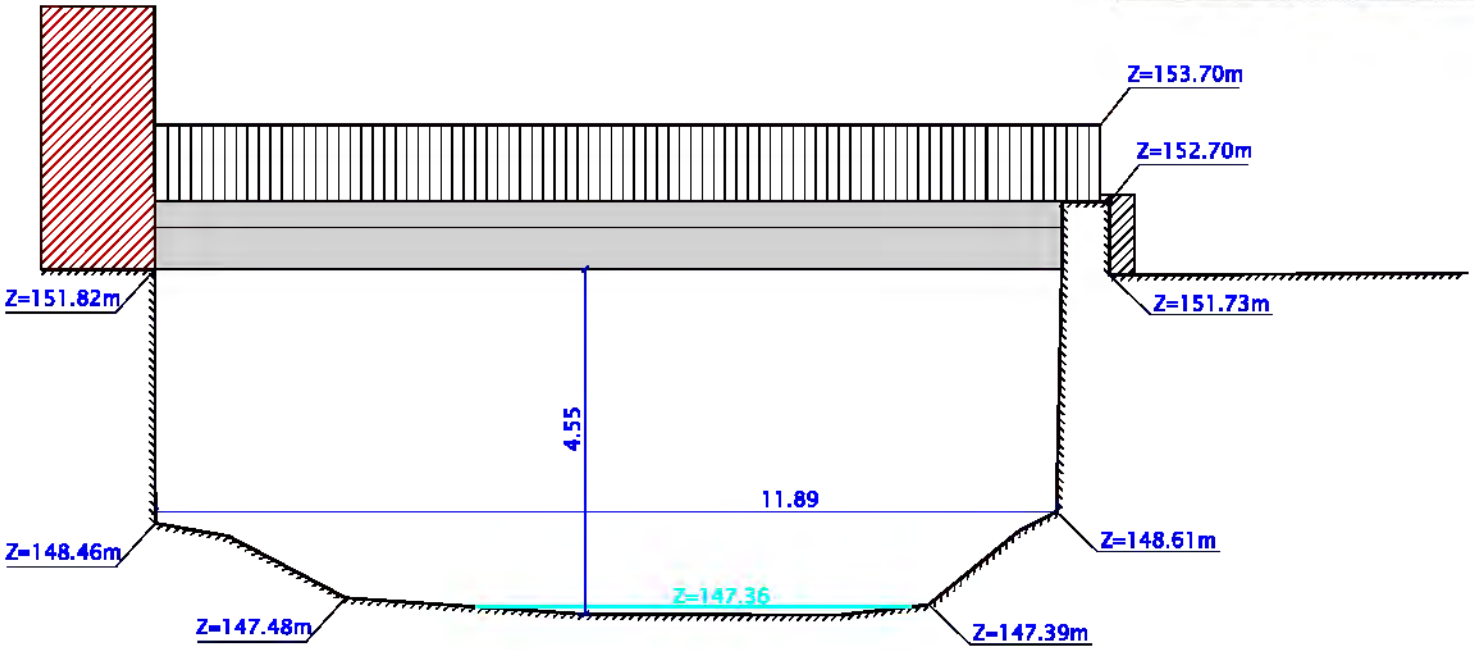

0m 10m

Echelle 1:100

VALEUR DU DOCUMENT :

GEOREFERENCE :

LES COORDONNEES ALTIMETRIQUES SONT EXPRIMEES DANS LE SYSTEME D'ALTITUDE NGF-IGN 1969.

opsia

LE REAL COLLOBRIER

OUVRAGE : COL_OH 19 (vue amont)

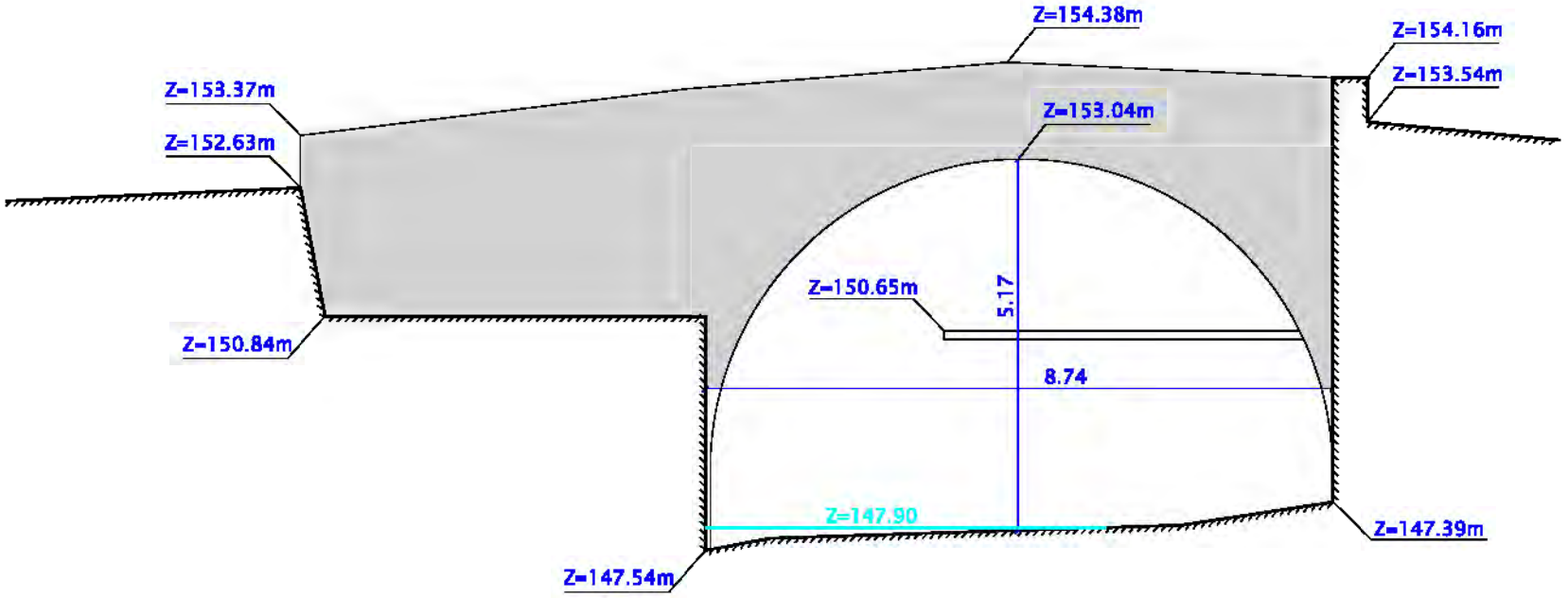

0m 10m

Echelle 1:100

VALEUR DU DOCUMENT :

GEOREFERENCE :

LES COORDONNEES ALTIMETRIQUES SONT EXPRIMEES DANS LE SYSTEME D'ALTITUDE NGF-IGN 1969.

opsia

LE REAL COLLOBRIER

OUVRAGE : COL_OH 20 (vue amont)

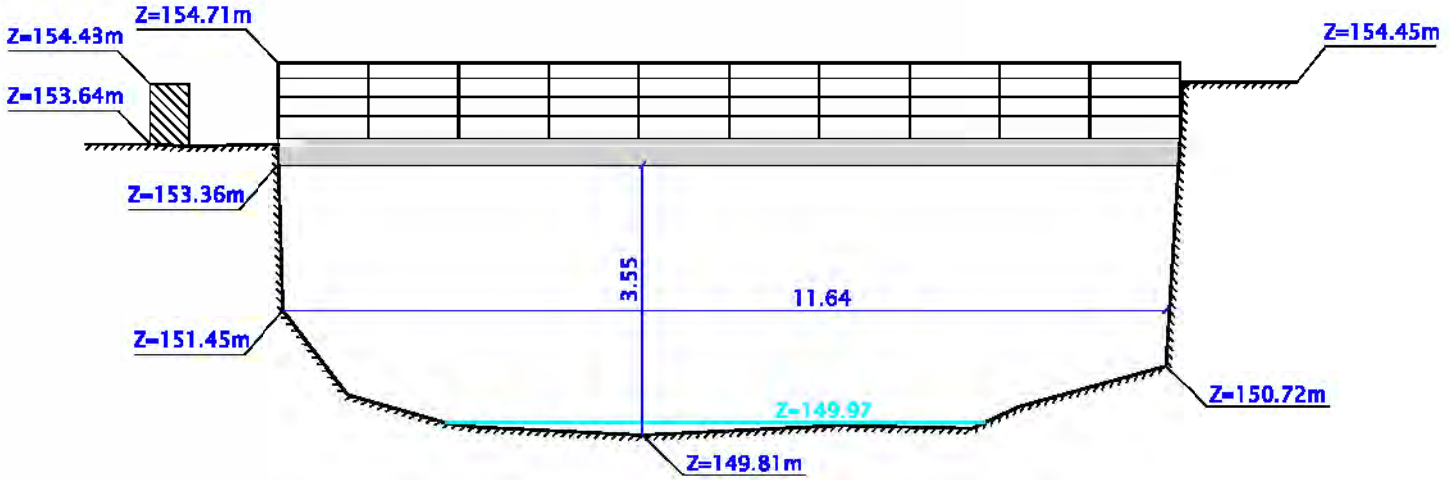

0m 10m

Echelle 1:100

VALEUR DU DOCUMENT :

GEOREFERENCE :

LES COORDONNEES ALTIMETRIQUES SONT EXPRIMEES DANS LE SYSTEME D'ALTITUDE NGF-IGN 1969.

opsia

LE REAL COLLOBRIER

OUVRAGE : COL_OH 21 (vue amont)

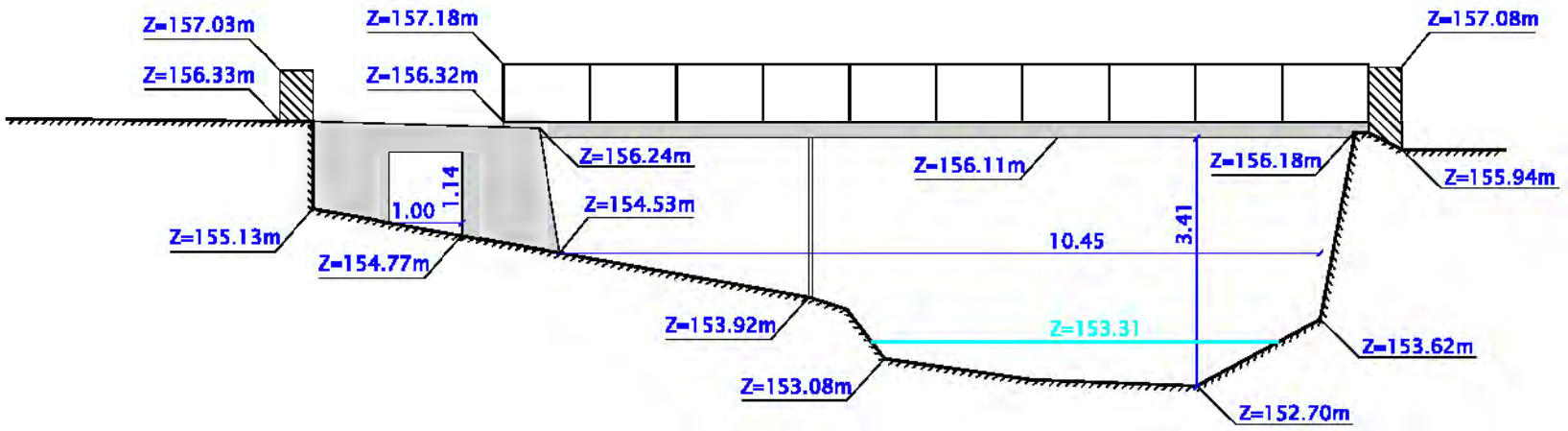

0m 10m

Echelle 1:100

VALEUR DU DOCUMENT :

GEOREFERENCE :

LES COORDONNEES ALTIMETRIQUES SONT EXPRIMEES DANS LE SYSTEME D'ALTITUDE NGF-IGN 1969.

opsia

LE REAL COLLOBRIER

OUVRAGE : COL_OH 22 (vue amont)

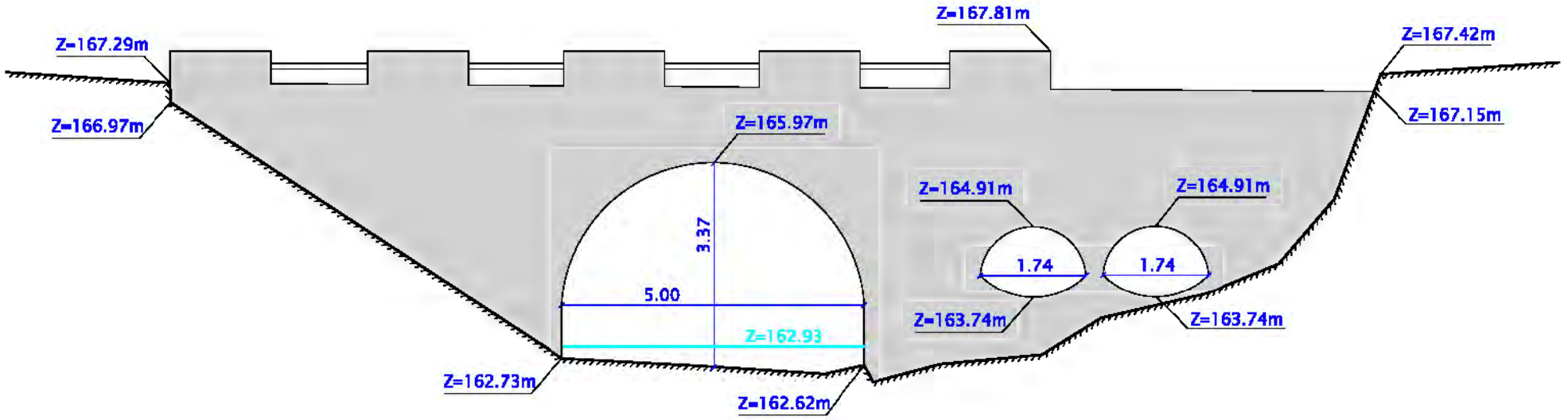

0m 10m

Echelle 1:100

VALEUR DU DOCUMENT :

GEOREFERENCE :

LES COORDONNEES ALTIMETRIQUES SONT EXPRIMEES DANS LE SYSTEME D'ALTITUDE NGF-IGN 1969.

opsia

LE REAL COLLOBRIER

OUVRAGE : COL_OH 23 (vue amont)

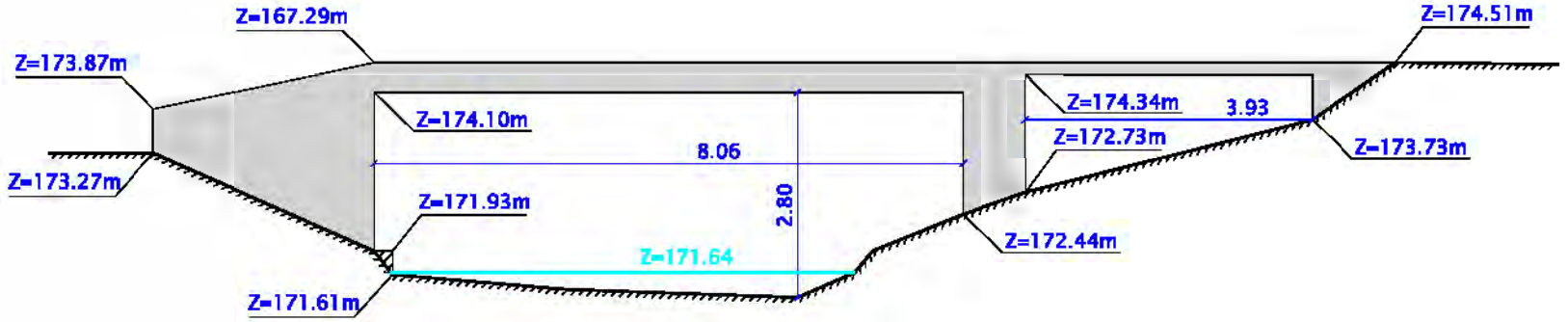

0m 10m

Echelle 1:100

VALEUR DU DOCUMENT :

GEOREFERENCE :

LES COORDONNEES ALTIMETRIQUES SONT EXPRIMEES DANS LE SYSTEME D'ALTITUDE NGF-IGN 1969.

opsia

LE REAL COLLOBRIER

OUVRAGE : COL_OH 24 (vue amont)

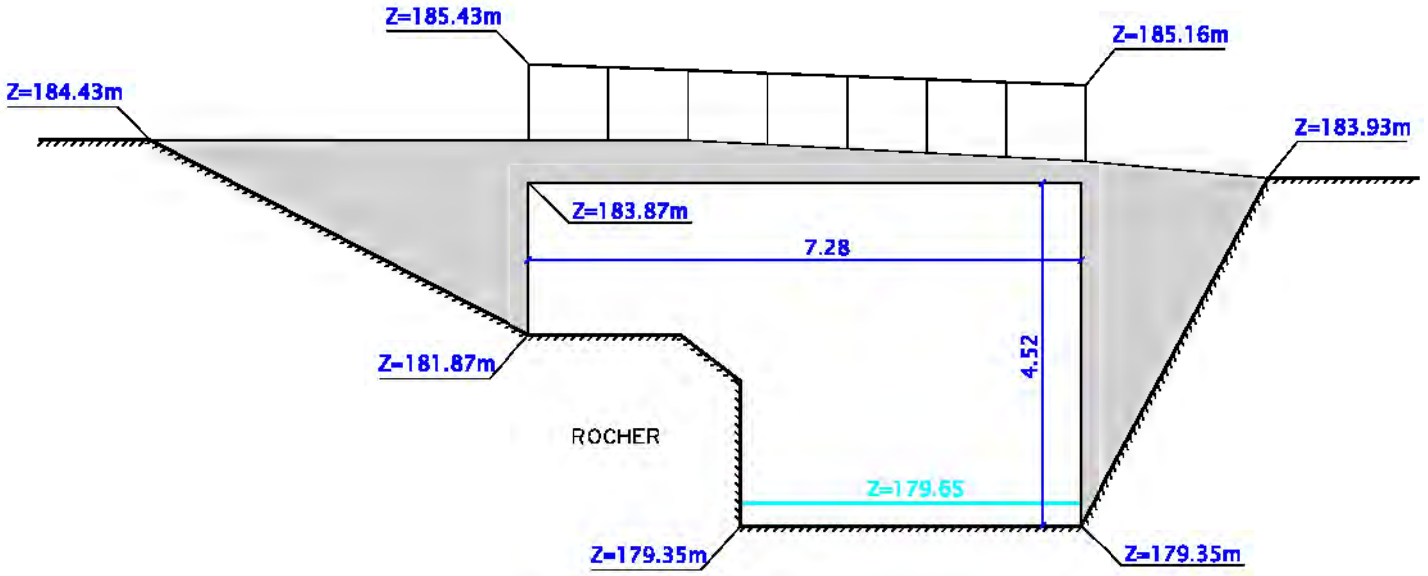

0m 10m

Echelle 1:100

VALEUR DU DOCUMENT :

GEOREFERENCE :

LES COORDONNEES ALTIMETRIQUES SONT EXPRIMEES DANS LE SYSTEME D'ALTITUDE NGF-IGN 1969.

opsia

LE REAL COLLOBRIER

OUVRAGE : COL_OH 25 (vue amont)

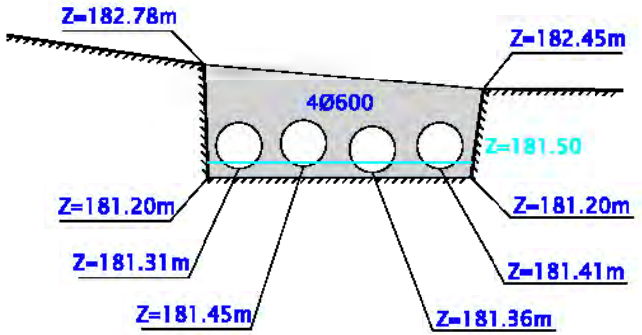

0m 10m

Echelle 1:100

VALEUR DU DOCUMENT :

GEOREFERENCE :

LES COORDONNEES ALTIMETRIQUES SONT EXPRIMEES DANS LE SYSTEME D'ALTITUDE NGF-IGN 1969.

opsia

LE REAL COLLOBRIER

OUVRAGE : COL_OH 26 (vue amont)

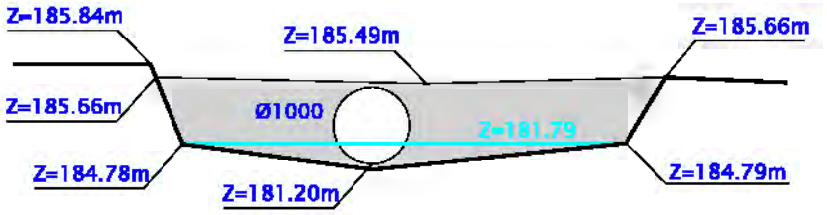

0m 10m

Echelle 1:100

VALEUR DU DOCUMENT :

GEOREFERENCE :

LES COORDONNEES ALTIMETRIQUES SONT EXPRIMEES DANS LE SYSTEME D'ALTITUDE NGF-IGN 1969.

opsia

LA FONT DE L'ILE

FONT DE L'ILE

OUVRAGE : ILE_OH 1 (vue amont)

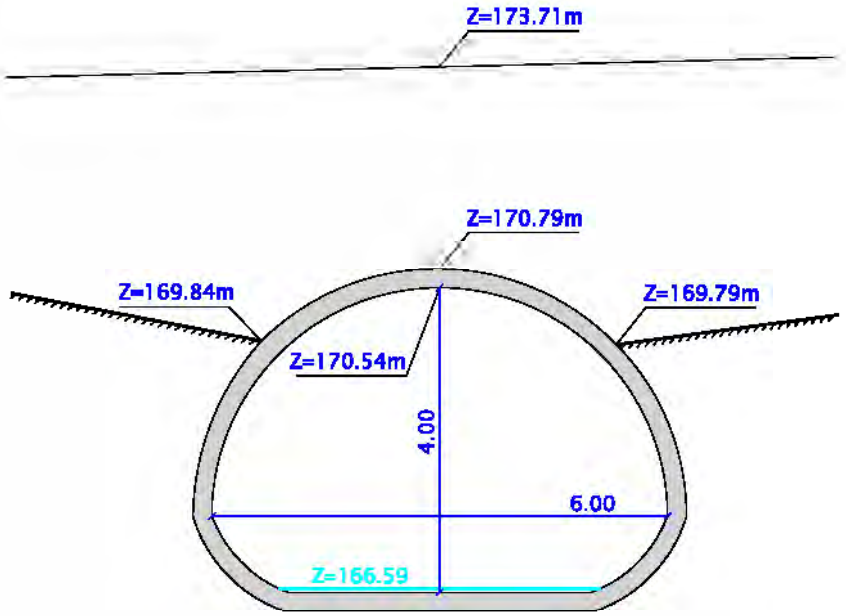

0m 10m

Echelle 1:100

VALEUR DU DOCUMENT :

GEOREFERENCE :

LES COORDONNEES ALTIMETRIQUES SONT EXPRIMEES DANS LE SYSTEME D'ALTITUDE NGF-IGN 1969.

opsia

FONT DE L'ILE

OUVRAGE : ILE_OH 2 (vue amont)

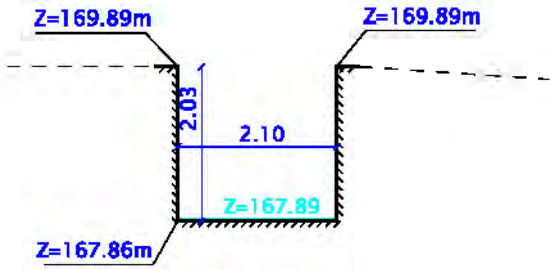

0m 10m

Echelle 1:100

VALEUR DU DOCUMENT :

GEOREFERENCE :

LES COORDONNEES ALTIMETRIQUES SONT EXPRIMEES DANS LE SYSTEME D'ALTITUDE NGF-IGN 1969.

opsia

FONT DE L'ILE

OUVRAGE : ILE_OH 3 (vue amont)

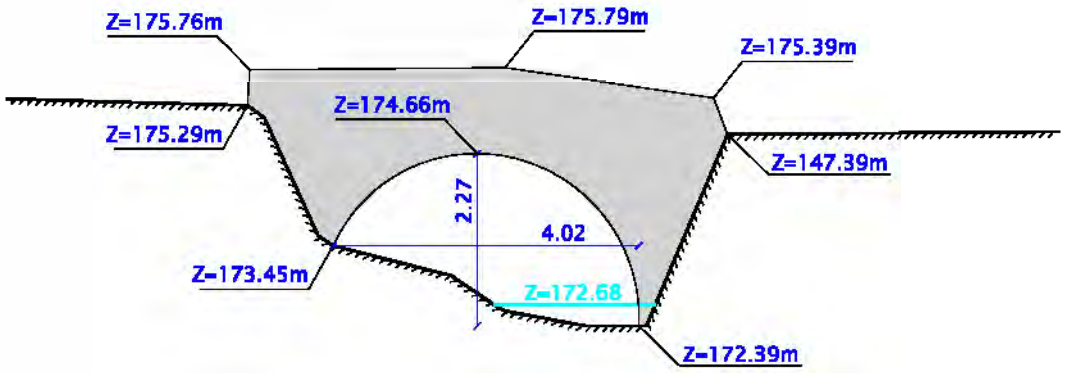

0m 10m

Echelle 1:100

VALEUR DU DOCUMENT :

GEOREFERENCE :

LES COORDONNEES ALTIMETRIQUES SONT EXPRIMEES DANS LE SYSTEME D'ALTITUDE NGF-IGN 1969.

opsia

FONT DE L'ILE

OUVRAGE : ILE_OH 4 (vue amont)

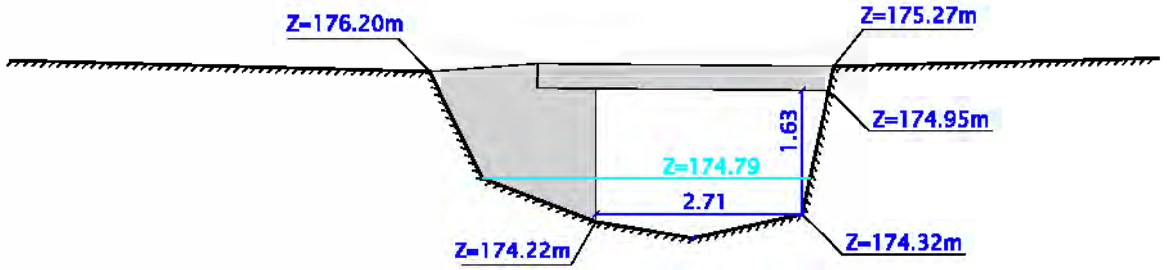

0m 10m

Echelle 1:100

VALEUR DU DOCUMENT :

GEOREFERENCE :

LES COORDONNEES ALTIMETRIQUES SONT EXPRIMEES DANS LE SYSTEME D'ALTITUDE NGF-IGN 1969.

opsia

FONT DE L'ILE

OUVRAGE : ILE_OH 5(vue amont)

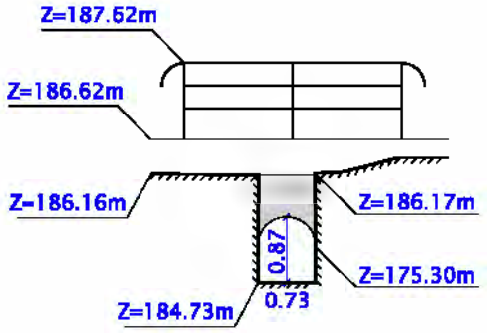

0m 10m

Echelle 1:100

VALEUR DU DOCUMENT :

GEOREFERENCE :

LES COORDONNEES ALTIMETRIQUES SONT EXPRIMEES DANS LE SYSTEME D'ALTITUDE NGF-IGN 1969.

opsia

FONT DE L'ILE

OUVRAGE : ILE_OH 6 (vue amont)

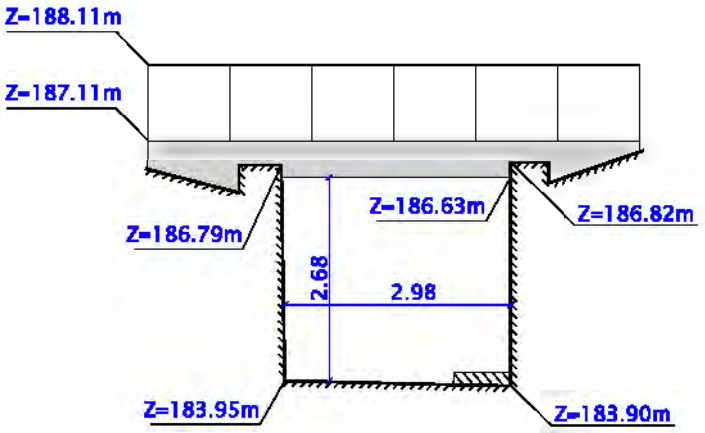

0m 10m

Echelle 1:100

VALEUR DU DOCUMENT :

GEOREFERENCE :

LES COORDONNEES ALTIMETRIQUES SONT EXPRIMEES DANS LE SYSTEME D'ALTITUDE NGF-IGN 1969.

opsia

OUVRAGE : ILE_OH 7 (vue amont)

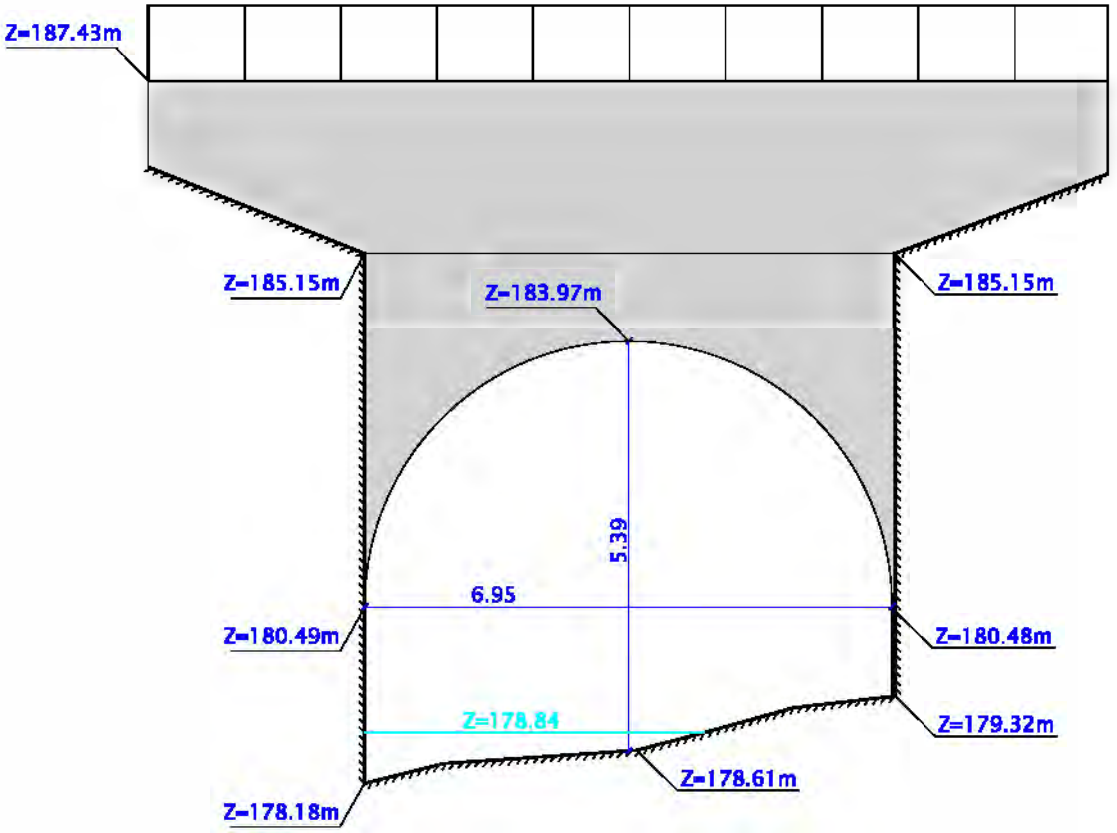

0m 10m

Echelle 1:100

VALEUR DU DOCUMENT :

GEOREFERENCE :

LES COORDONNEES ALTIMETRIQUES SONT EXPRIMEES DANS LE SYSTEME D'ALTITUDE NGF-IGN 1969.

opsia

FONT DE L'ILE

OUVRAGE : ILE_OH 8 (vue amont)

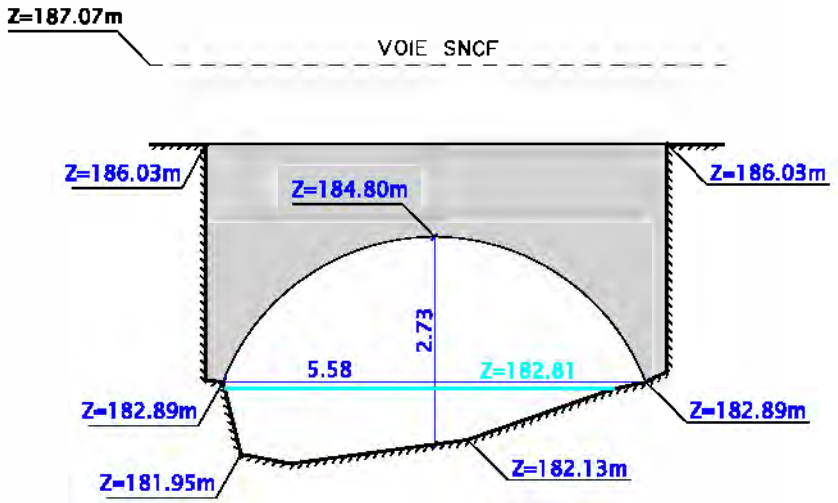

0m 10m

Echelle 1:100

VALEUR DU DOCUMENT :

GEOREFERENCE :

LES COORDONNEES ALTIMETRIQUES SONT EXPRIMEES DANS LE SYSTEME D'ALTITUDE NGF-IGN 1969.

opsia

FONT DE L'ILE

OUVRAGE : ILE_OH 9 (vue amont)

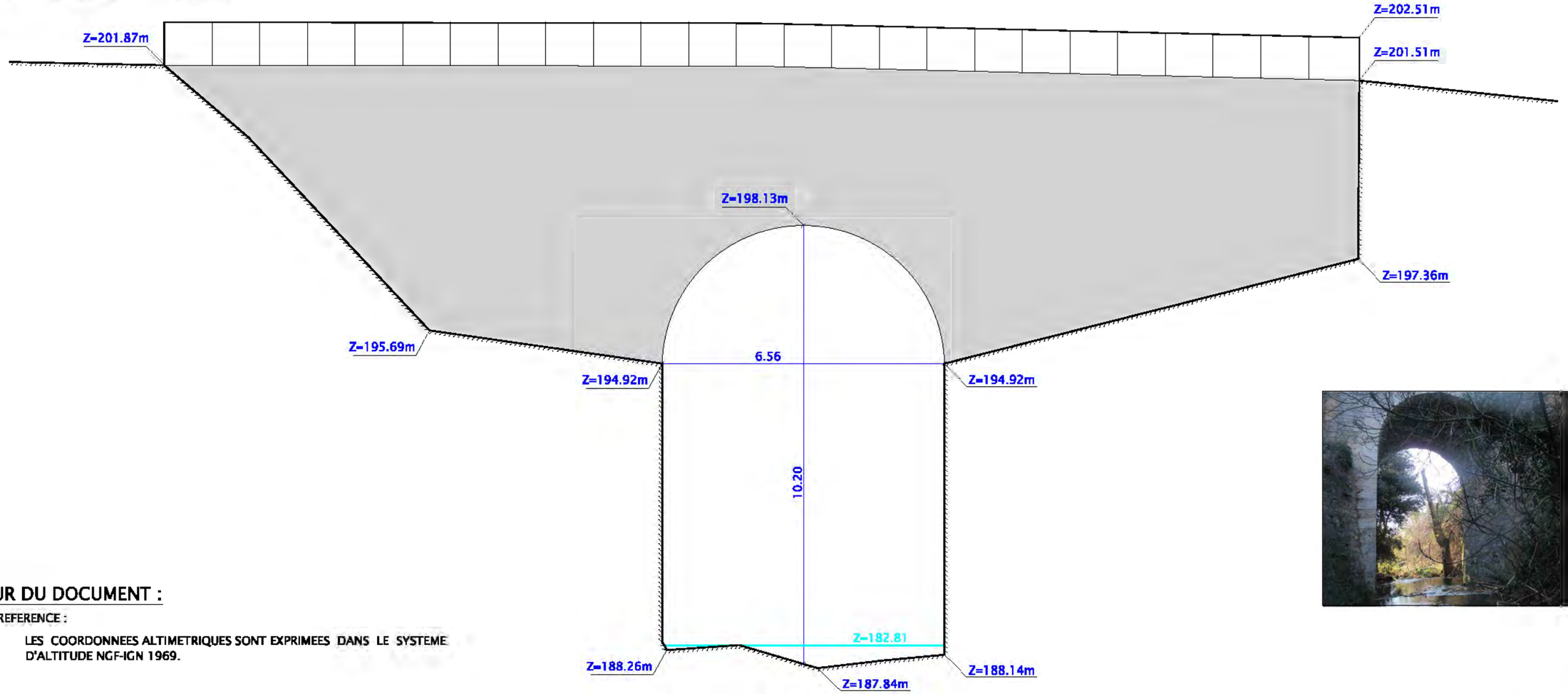

VALEUR DU DOCUMENT :

GEOREFERENCE :

LES COORDONNEES ALTIMETRIQUES SONT EXPRIMEES DANS LE SYSTEME D'ALTITUDE NGF-IGN 1969.

0m 10m

Echelle 1:100

opsia

FONT DE L'ILE

OUVRAGE : ILE_OH 10 (vue amont)

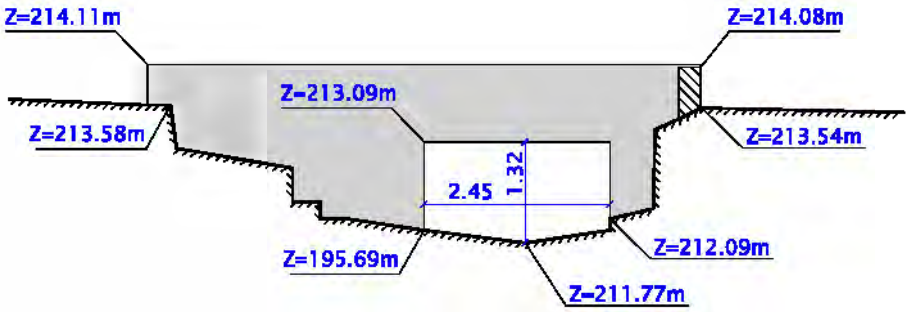

0m 10m

Echelle 1:100

VALEUR DU DOCUMENT :

GEOREFERENCE :

LES COORDONNEES ALTIMETRIQUES SONT EXPRIMEES DANS LE SYSTEME D'ALTITUDE NGF-IGN 1969.

opsia

FONT DE L'ILE

OUVRAGE : ILE_OH 11 (vue amont)

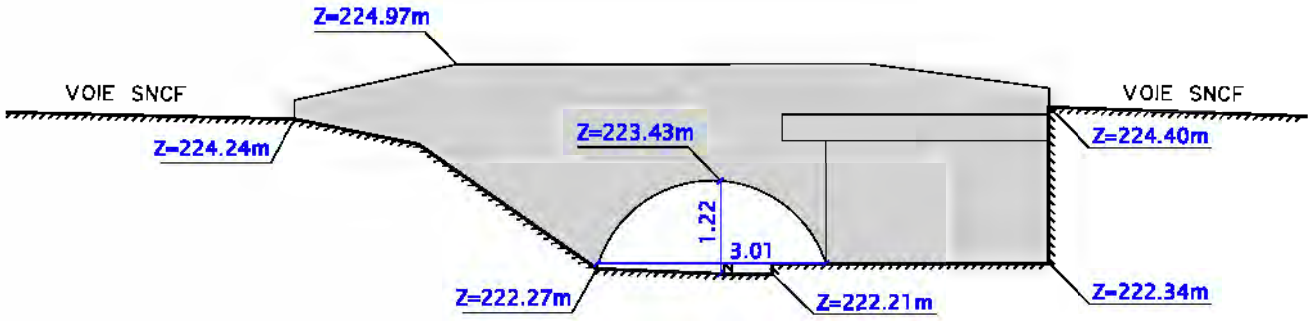

0m 10m

Echelle 1:100

VALEUR DU DOCUMENT :

GEOREFERENCE :

LES COORDONNEES ALTIMETRIQUES SONT EXPRIMEES DANS LE SYSTEME D'ALTITUDE NGF-IGN 1969.

opsia

LE SAINT PIERRE

LE SAINT PIERRE

OUVRAGE : PIE_OH 1 (vue amont)

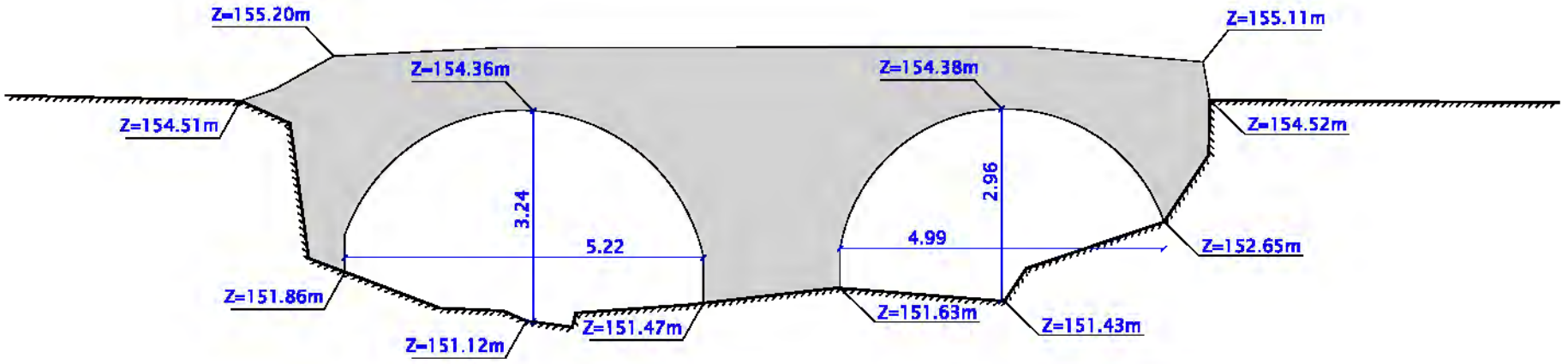

0m 10m

Echelle 1:100

VALEUR DU DOCUMENT :

GEOREFERENCE :

LES COORDONNEES ALTIMETRIQUES SONT EXPRIMEES DANS LE SYSTEME D'ALTITUDE NGF-IGN 1969.

opsia

LE SAINT PIERRE

OUVRAGE : PIE_OH 1 (vue amont)

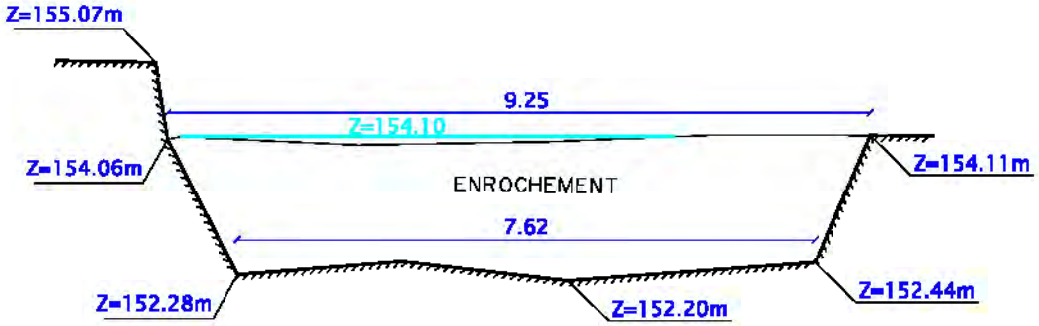

0m 10m

Echelle 1:100

VALEUR DU DOCUMENT :

GEOREFERENCE :

LES COORDONNEES ALTIMETRIQUES SONT EXPRIMEES DANS LE SYSTEME D'ALTITUDE NGF-IGN 1969.

opsia

LE SAINT PIERRE

OUVRAGE : PIE_OH 3 (vue amont)

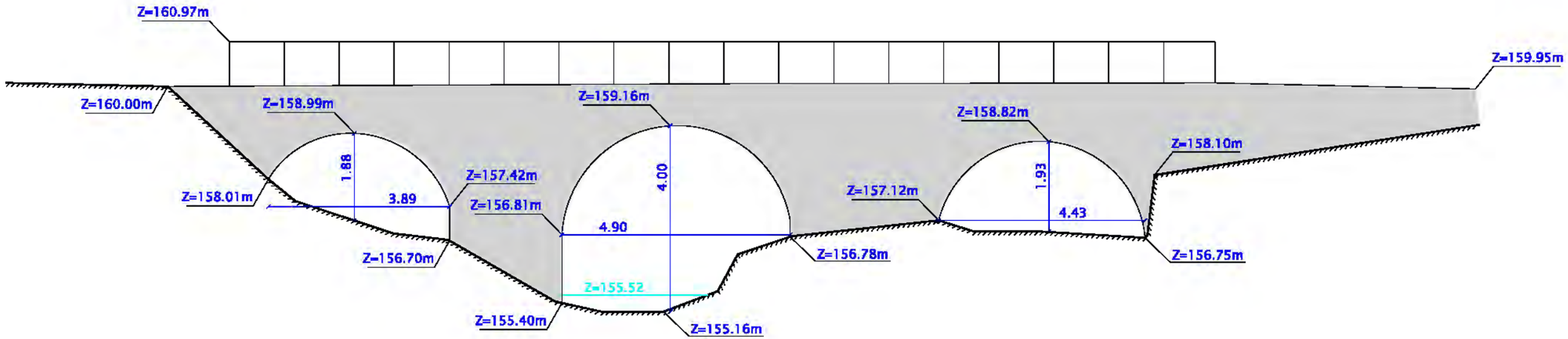

0m 10m

Echelle 1:100

VALEUR DU DOCUMENT :

GEOREFERENCE :

LES COORDONNEES ALTIMETRIQUES SONT EXPRIMEES DANS LE SYSTEME D'ALTITUDE NGF-IGN 1969.

opsia

LE SAINT PIERRE

OUVRAGE : PIE_OH 4 (vue amont)

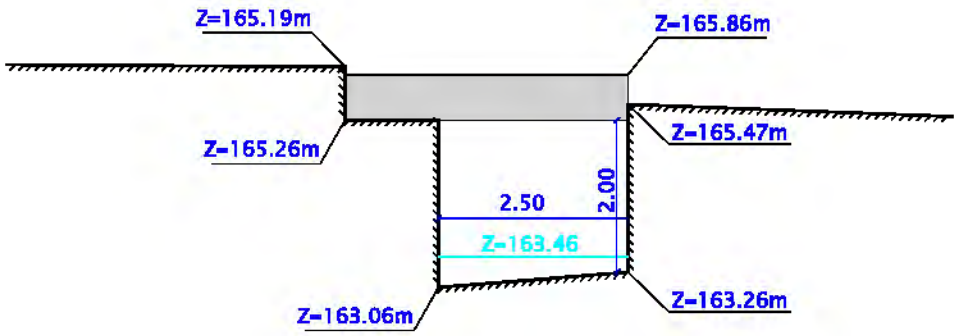

OUVRAGE : PIE_OH 4(BIS) (vue amont)

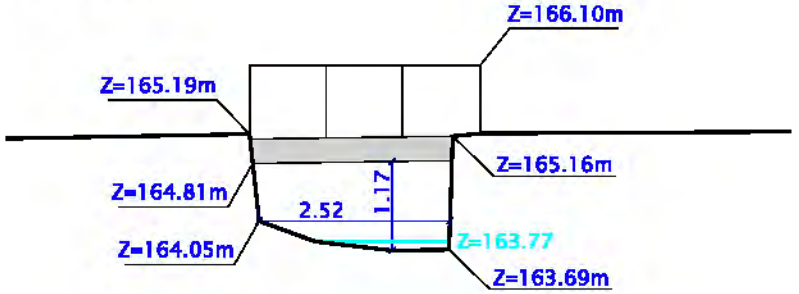

0m 10m

Echelle 1:100

VALEUR DU DOCUMENT :

GEOREFERENCE :

LES COORDONNEES ALTIMETRIQUES SONT EXPRIMEES DANS LE SYSTEME D'ALTITUDE NGF-IGN 1969.

opsia

LE SAINT PIERRE

OUVRAGE : PIE_OH 5 (vue amont)

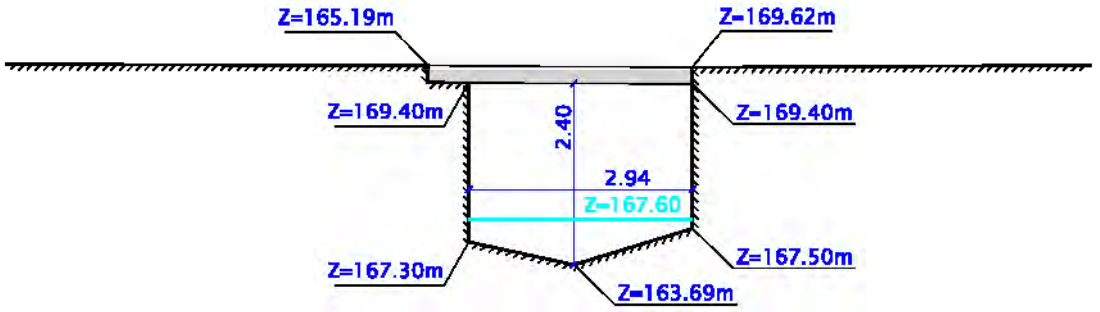

0m 10m

Echelle 1:100

VALEUR DU DOCUMENT :

GEOREFERENCE :

LES COORDONNEES ALTIMETRIQUES SONT EXPRIMEES DANS LE SYSTEME D'ALTITUDE NGF-IGN 1969.

opsia

LE SAINT PIERRE

OUVRAGE : PIE_OH 6 (vue amont)

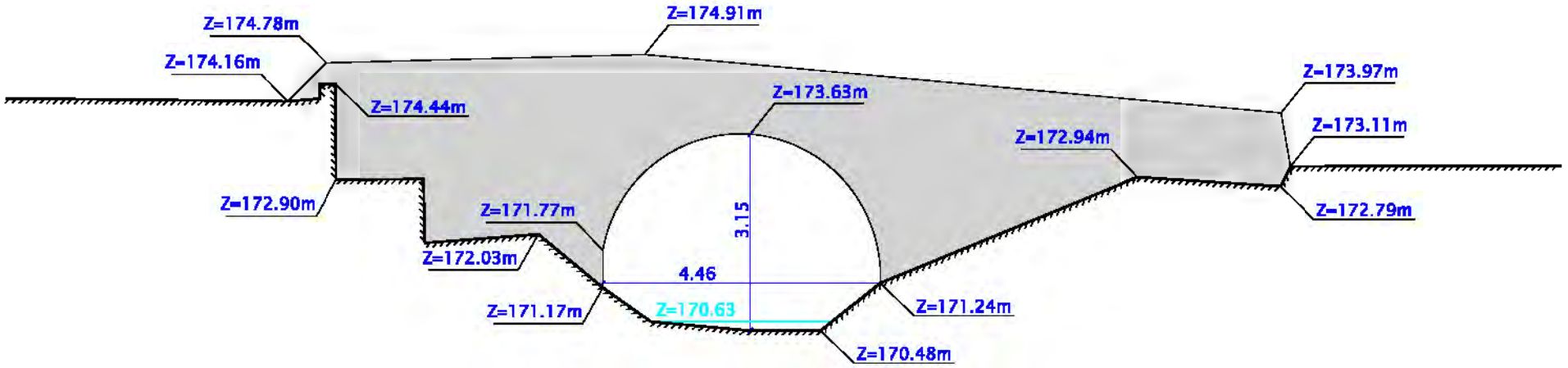

0m 10m

Echelle 1:100

VALEUR DU DOCUMENT :

GEOREFERENCE :

LES COORDONNEES ALTIMETRIQUES SONT EXPRIMEES DANS LE SYSTEME D'ALTITUDE NGF-IGN 1969.

opsia

LE SAINT PIERRE

OUVRAGE : PIE_OH 7 (vue amont)

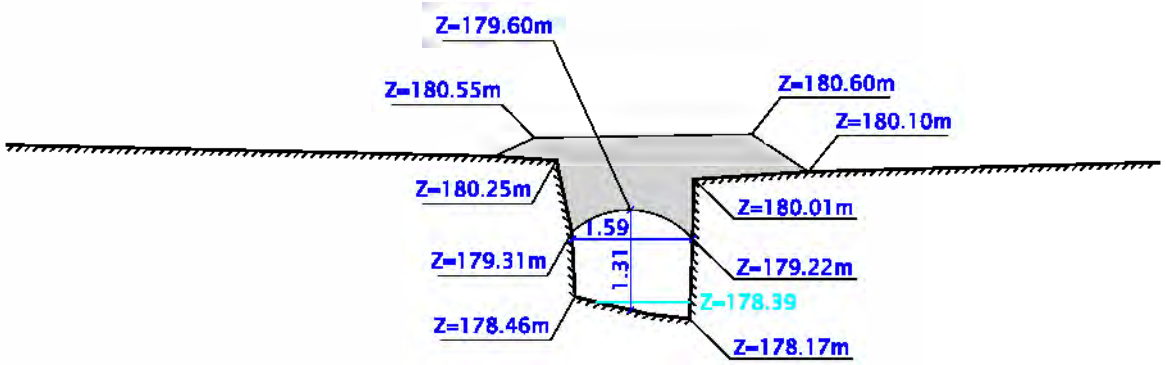

0m 10m

Echelle 1:100

VALEUR DU DOCUMENT :

GEOREFERENCE :

LES COORDONNEES ALTIMETRIQUES SONT EXPRIMEES DANS LE SYSTEME D'ALTITUDE NGF-IGN 1969.

opsia

LE SAINT PIERRE

OUVRAGE : PIE_OH 8 (vue amont)

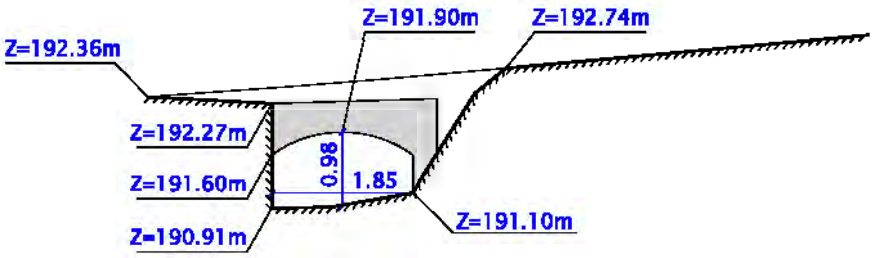

0m 10m

Echelle 1:100

VALEUR DU DOCUMENT :

GEOREFERENCE :

LES COORDONNEES ALTIMETRIQUES SONT EXPRIMEES DANS LE SYSTEME D'ALTITUDE NGF-IGN 1969.

opsia

LE SAINT PIERRE

OUVRAGE : PIE_OH 9 (vue amont)

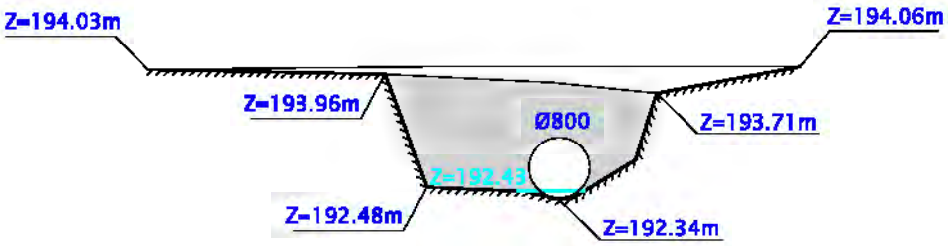

0m 10m

Echelle 1:100

VALEUR DU DOCUMENT :

GEOREFERENCE :

LES COORDONNEES ALTIMETRIQUES SONT EXPRIMEES DANS LE SYSTEME D'ALTITUDE NGF-IGN 1969.

opsia

LE RIMAURESQ

LE RIMAURESQ

OUVRAGE : RIM_OH 1 (vue amont)

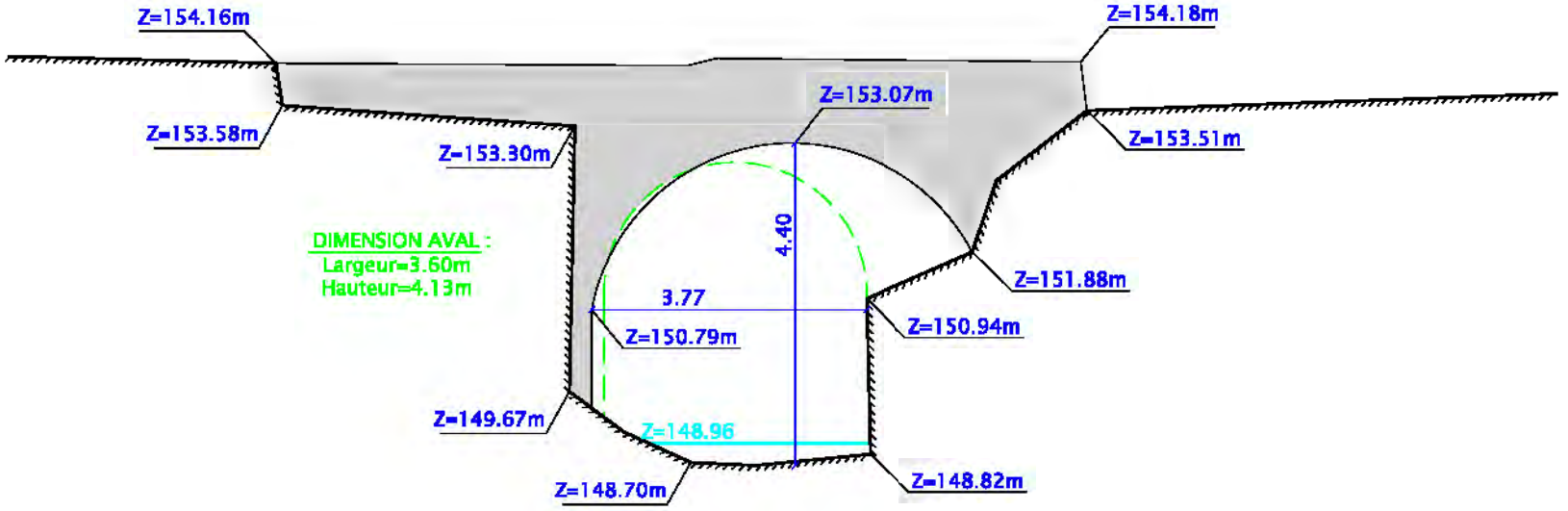

0m 10m

Echelle 1:100

VALEUR DU DOCUMENT :

GEOREFERENCE :

LES COORDONNEES ALTIMETRIQUES SONT EXPRIMEES DANS LE SYSTEME D'ALTITUDE NGF-IGN 1969.

opsia

LE RIMAURESQ

OUVRAGE : RIM_OH 2 (vue amont)

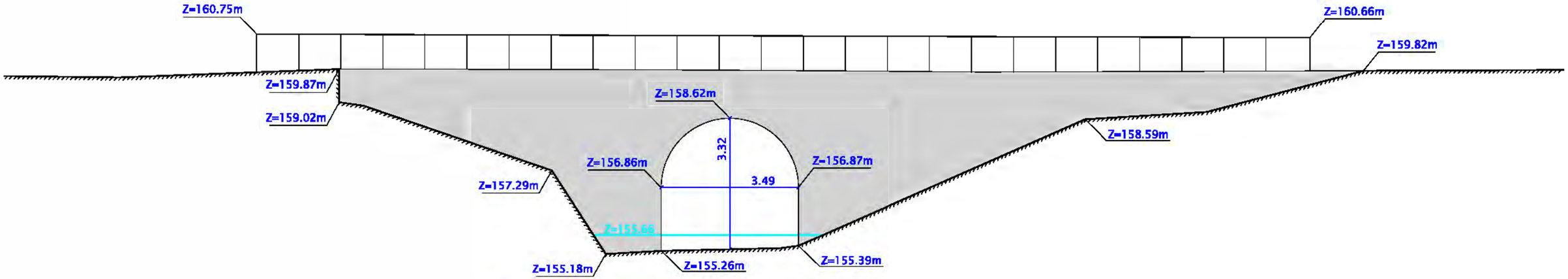

0m 10m

Echelle 1:100

VALEUR DU DOCUMENT :

GEOREFERENCE :

LES COORDONNEES ALTIMETRIQUES SONT EXPRIMEES DANS LE SYSTEME D'ALTITUDE NGF-IGN 1969.

opsia

LE REAL MARTIN (AMONT)

LE REAL MARTIN

OUVRAGE : MAR_OH 12 (vue amont)

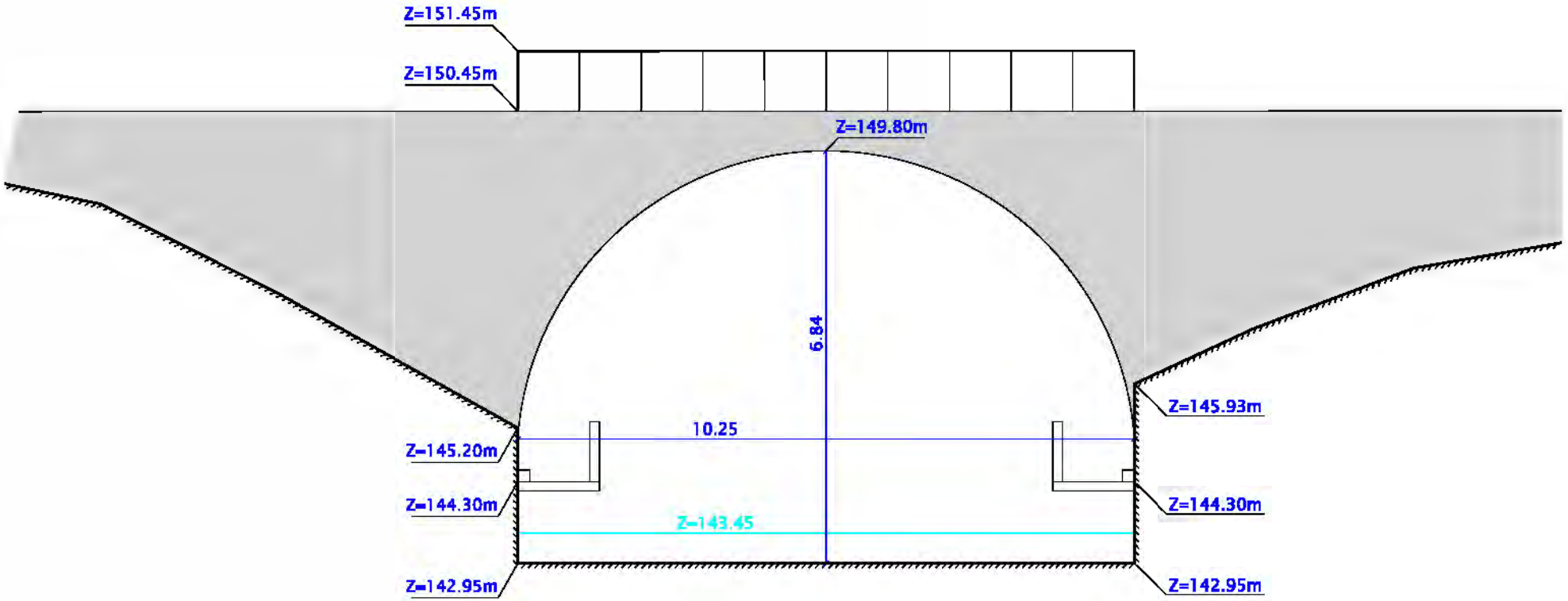

0m 10m

Echelle 1:100

VALEUR DU DOCUMENT :

GEOREFERENCE :

LES COORDONNEES ALTIMETRIQUES SONT EXPRIMEES DANS LE SYSTEME D'ALTITUDE NGF-IGN 1969.

opsia

LE REAL MARTIN

OUVRAGE : MAR_OH 13 (vue amont)

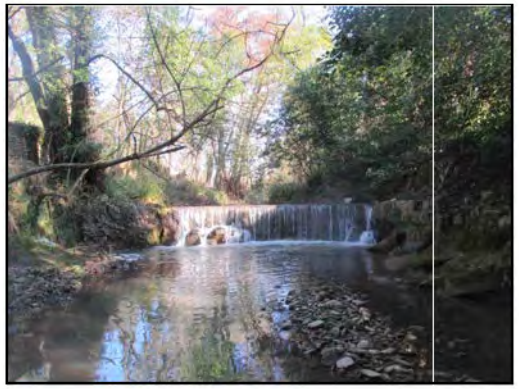

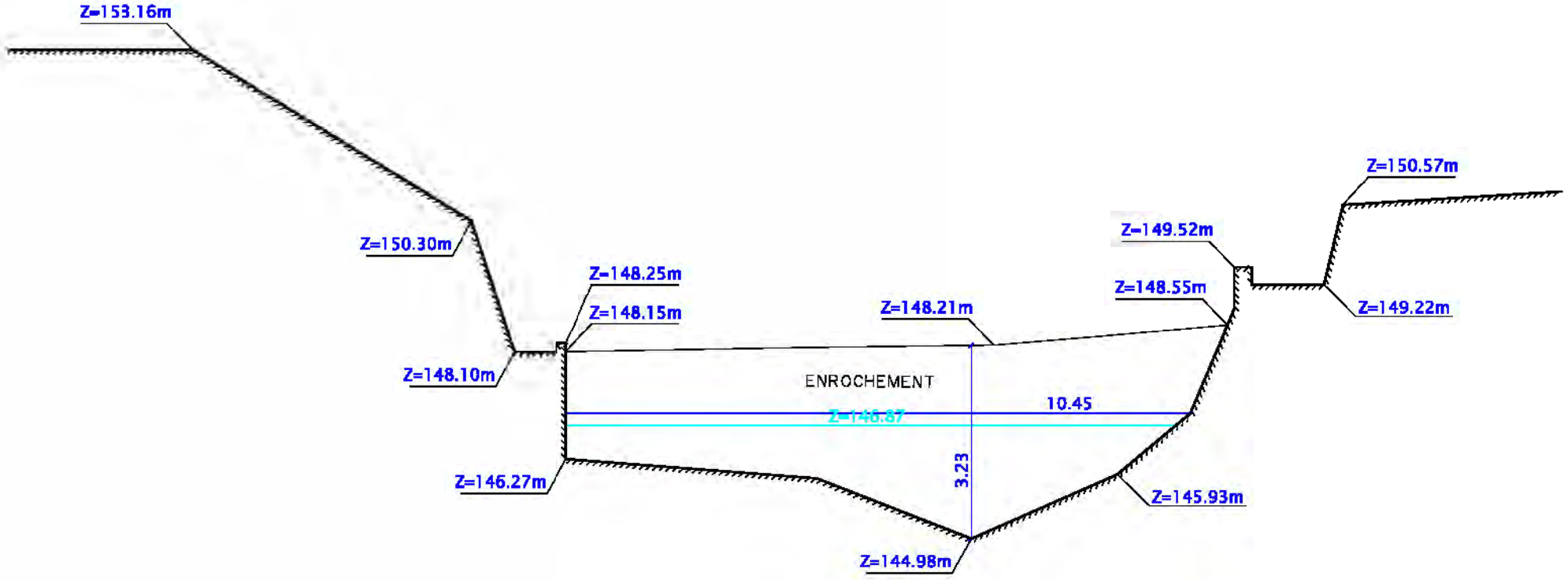

0m 10m

Echelle 1:100

VALEUR DU DOCUMENT :

GEOREFERENCE :

LES COORDONNEES ALTIMETRIQUES SONT EXPRIMEES DANS LE SYSTEME D'ALTITUDE NGF-IGN 1969.

opsia

BASSIN VERSANT DU GAPEAU

SYNDICAT MIXTE DU BASSIN VERSANT DU GAPEAU
Siège : Mairie de PIERREDEU DU VAR
Place Urbain SENES
83390 PIERREFEU DU VAR

Département du VAR
Communes de CARNOULES, PUGET VILLE, CUERS et PIERREFEU DU VAR
Bassins versants du GAPEAU

Nature du document

CAHIER DES PROFILS

ECHELLE DES LONGUEURS 1/500
ECHELLE DES HAUTEURS 1/500

Mission

RELEVE DES PROFIL DES BASSINS VERSANTS DU GAPEAU

-LE REAL COLLOBRIER
-LE FONT DE L'ILE
-LE SAINT-PIERRE
-LE RIMAURESQ
-LE REAL MARTIN AMONT

PRESTATAIRE

opsia

Téléphone : 04 94 23 93 00
Téléphone : 04 91 79 38 75
www.opsia.fr - contact@opsia.fr

TABLEAU DE SUIVI

INDICE	MODIFICATIONS	DATE
A	EDITION ORIGINALE	30/03/18

REFERENCES TECHNIQUES ET ADMINISTRATIVES

Dossier N° 18 12132/02
Réf. fichier : 12132-02_PRF_P01

N° Marché : 2017/S05
N° Commande : C2017000003 du 26/01/2018

REDACTEUR	VERIFICATEUR	APPROBATEUR
JC. SCIORTINO	C. MERLIER	F. HOSPITAL

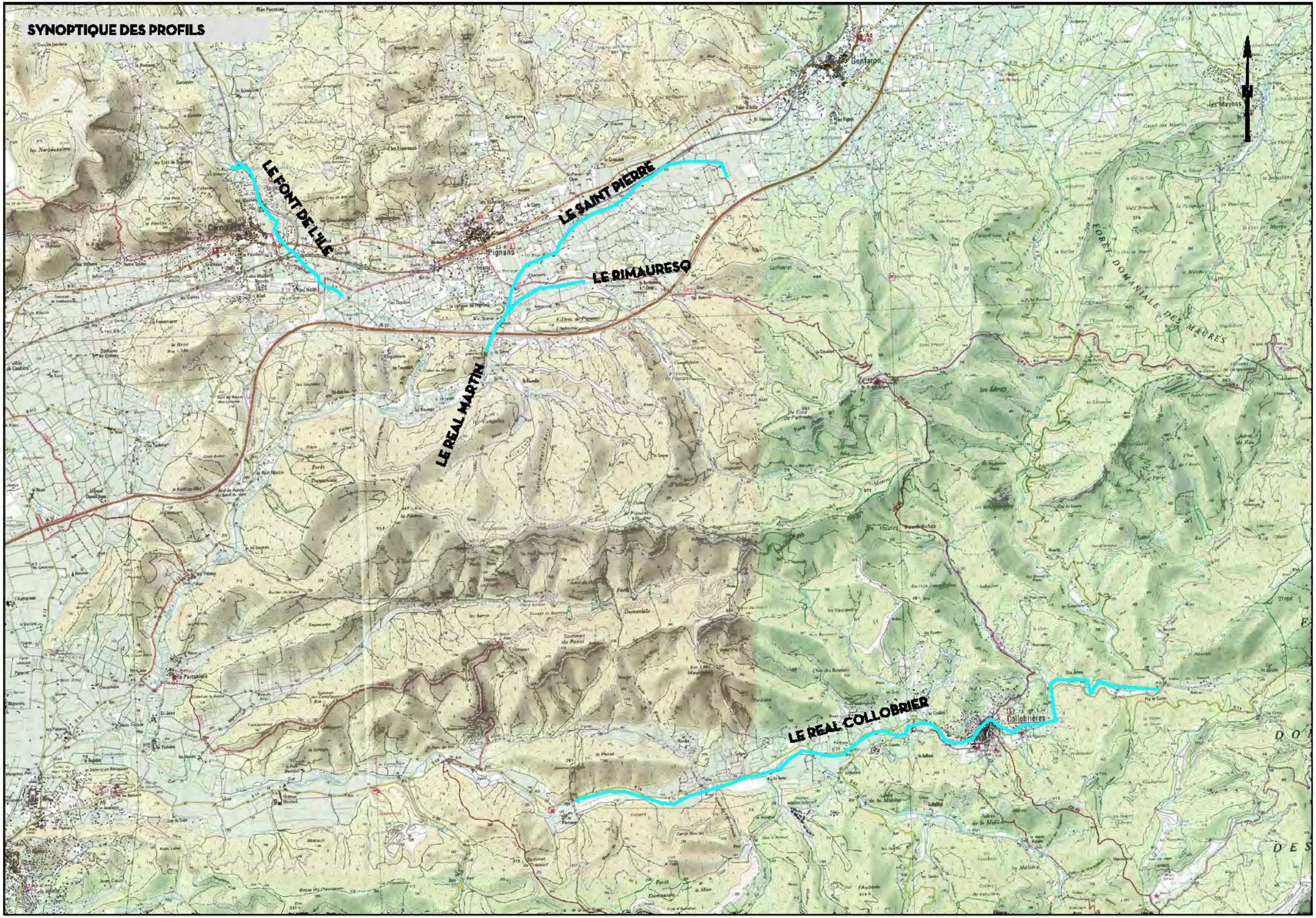
SYNOPTIQUE DES PROFILS
LE FONT DE L'ILE
LE SAINT PIERRE
LE RIMAURESQ
LE REAL MARTIN
LE REAL COLLOBRIER
Pignans
Gonfaron
les Mayons
Collobrières
FORET DOMANIALE DES MAURES

LE REAL COLLOBRIER

COL_PT 30
RELEVE EN FEVRIER 2018

ECHELLE DES LONGUEURS : 1/500
ECHELLE DES HAUTEURS : 1/500

PLAN DE COMPARAISON : 100.00m

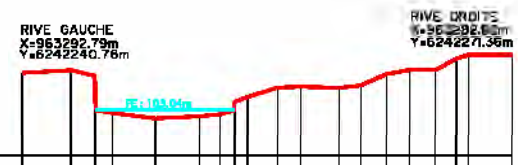

| | | |

COL_PT 31
RELEVE EN FEVRIER 2018

ECHELLE DES LONGUEURS : 1/500
ECHELLE DES HAUTEURS : 1/500

PLAN DE COMPARAISON 100.00m

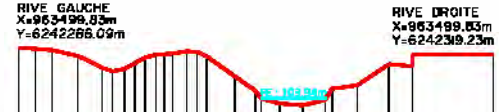

| | | |

COL_PT 32
RELEVE EN FEVRIER 2018

ECHELLE DES LONGUEURS : 1/500
ECHELLE DES HAUTEURS : 1/500

PLAN DE COMPARAISON : 105.00m

| | | |

COL_PT 33
RELEVE EN FEVRIER 2018

ECHELLE DES LONGUEURS : 1/500
ECHELLE DES HAUTEURS : 1/500

PLAN DE COMPARAISON : 105.00m

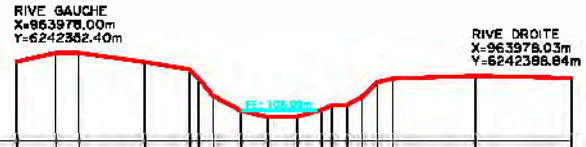

| | | |

COL_PT 34
RELEVE EN FEVRIER 2019

ECHELLE DES LONGUEURS : 1/500
ECHELLE DES HAUTEURS : 1/500

PLAN DE COMPARAISON : 105.00m

ALTITUDE TN	110.16	109.8	110.09	110.74	111.94	112.45	112.56	112.45	111.52	109.70	108.30	107.97	108.11	108.88	109.94	110.52	110.47	110.43	110.84	
DISTANCE PARTIELLE HORIZONTALE		4.34	1.80	1.31	1.59	1.68	1.55	1.44	1.76	3.39	2.52	1.78	3.53	1.19	1.84	1.06	1.32	2.66	4.32	
DISTANCE CUMULEE HORIZONTALE		4.34	6.14	7.45	9.04	10.73	12.27	13.72	15.48	18.87	21.39	23.17	26.70	27.88	29.73	30.78	32.10	34.76	39.08	

COL_PT 35
RELEVE EN FEVRIER 2018

ECHELLE DES LONGUEURS : 1/500
ECHELLE DES HAUTEURS : 1/500

PLAN DE COMPARAISON : 105.00m

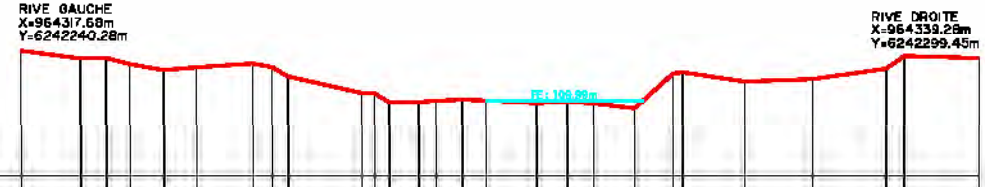

| | | |

COL_PT 36
RELEVE EN FEVRIER 2018

ECHELLE DES LONGUEURS : 1/500
ECHELLE DES HAUTEURS : 1/500

PLAN DE COMPARAISON : 105.00m

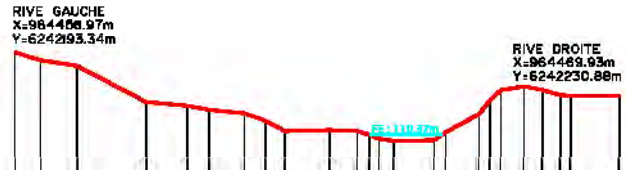

| | | |

COL_PT 37
RELEVE EN FEVRIER 2018

ECHELLE DES LONGUEURS : 1/500
ECHELLE DES HAUTEURS : 1/500

PLAN DE COMPARAISON : 110.00m

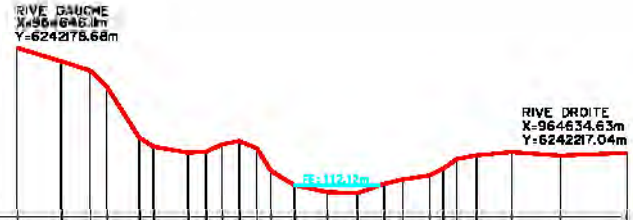

| | | |

COL_PT 38
RELEVE EN FEVRIER 2018

ECHELLE DES LONGUEURS : 1/500
ECHELLE DES HAUTEURS : 1/500

PLAN DE COMPARAISON : 110.00m

| | | |

COL_PT 39
RELEVE EN FEVRIER 2018

ECHELLE DES LONGUEURS : 1/500
ECHELLE DES HAUTEURS : 1/500

PLAN DE COMPARAISON : 115.00m

| | | |

COL_PT 40
RELEVE EN FEVRIER 2018

ECHELLE DES LONGUEURS : 1/500
ECHELLE DES HAUTEURS : 1/500

PLAN DE COMPARAISON : 115.00m

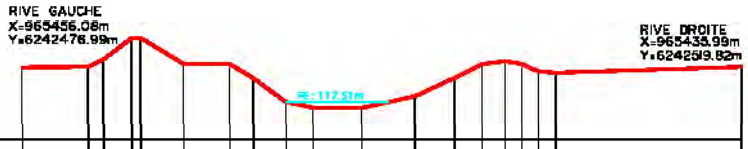

| | | |

COL_PT 41
RELEVE EN FEVRIER 2018

ECHELLE DES LONGUEURS : 1/500
ECHELLE DES HAUTEURS : 1/500

PLAN DE COMPARAISON : 115.00m

| | | |

COL_PT 42
RELEVE EN FEVRIER 2018

ECHELLE DES LONGUEURS : 1/500
ECHELLE DES HAUTEURS : 1/500

PLAN DE COMPARAISON : 115.00m

| | | |

COL_PT 43
RELEVE EN FEVRIER 2018

ECHELLE DES LONGUEURS : 1/500
ECHELLE DES HAUTEURS : 1/500

PLAN DE COMPARAISON : 120.00m

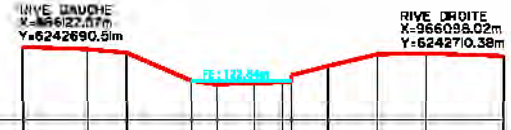

ALTITUDE TN	124.82	124.68	124.45	122.64	122.33	122.50	122.64	122.89	123.69	124.15	124.40	124.24
DISTANCE PARTIELLE HORIZONTALE		4.25	2.59	4.23	1.69	2.45	1.86	0.57	2.41	3.22	3.22	5.07
DISTANCE CUMULEE HORIZONTALE		4.25	6.84	11.07	12.76	15.21	17.08	17.66	20.06	23.28	26.50	31.57

COL_PT 44
RELEVE EN FEVRIER 2018

ECHELLE DES LONGUEURS : 1/500
ECHELLE DES HAUTEURS : 1/500

PLAN DE COMPARAISON : 120.00m

| | | |

COL_PT 45
RELEVE EN FEVRIER 2018

ECHELLE DES LONGUEURS : 1/500
ECHELLE DES HAUTEURS : 1/500

PLAN DE COMPARAISON : 125.00m

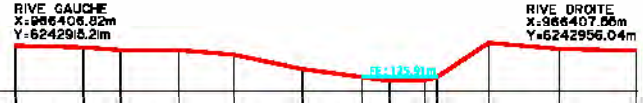

ALTITUDE TN	127.93	127.81	127.64	127.64	127.33	126.42	125.9	125.66	125.72	125.90	128.10	127.79	127.89
DISTANCE PARTIELLE HORIZONTALE		4.46	2.45	3.80	3.66	4.48	3.93	1.91	2.32	0.79	3.39	4.66	5.07
DISTANCE CUMULEE HORIZONTALE		4.46	6.91	10.71	14.37	18.86	22.78	24.69	26.99	27.71	31.10	35.76	40.83

COL_PT 46
RELEVE EN FEVRIER 2018

ECHELLE DES LONGUEURS : 1/500
ECHELLE DES HAUTEURS : 1/500

PLAN DE COMPARAISON : 125.00m

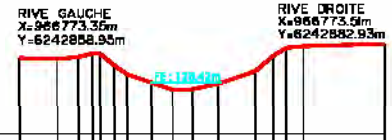

ALTITUDE TN	130.01	129.95	130.07	130.30	130.20	129.54	128.83	128.42	127.97	127.99	128.35	129.16	130.14	130.67	130.78	130.94
DISTANCE PARTIELLE HORIZONTALE		2.47	1.41	0.91	0.56	0.94	0.83	1.59	1.39	1.28	1.72	2.45	1.14	0.87	1.11	5.35
DISTANCE CUMULEE HORIZONTALE		2.47	3.87	4.78	5.34	6.25	7.08	8.67	10.06	11.34	13.06	15.52	16.65	17.52	18.64	23.98

COL_PT 47
RELEVE EN FEVRIER 2018

ECHELLE DES LONGUEURS : 1/500
ECHELLE DES HAUTEURS : 1/500

PLAN DE COMPARAISON : 125.00m

ALTITUDE TN	131.58 131.47 131.53 131.47 131.60 131.70 131.76 130.76 129.61 129.22 128.82 128.52 129.64 130.44 131.02 130.97 131.29 131.29
DISTANCE PARTIELLE HORIZONTALE	0.81 0.66 0.94 1.59 1.12 0.37 0.80 0.88 1.34 1.45 0.88 3.28 1.51 0.96 1.08 2.08 2.89 1.91
DISTANCE CUMULEE HORIZONTALE	0.81 1.47 2.41 4.00 5.12 5.49 6.29 7.17 8.51 9.96 10.75 11.63 14.89 16.40 17.37 18.44 20.52 23.41 25.32

COL_PT 48
RELEVE EN FEVRIER 2018

ECHELLE DES LONGUEURS : 1/500
ECHELLE DES HAUTEURS : 1/500

PLAN DE COMPARAISON : 130.00m

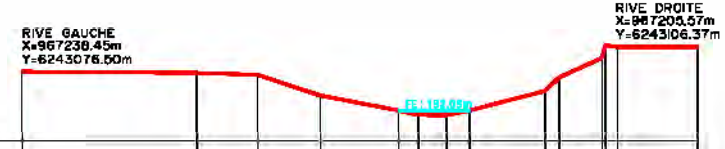

| | | |

COL_PT 49
RELEVE EN FEVRIER 2018

ECHELLE DES LONGUEURS : 1/500
ECHELLE DES HAUTEURS : 1/500

PLAN DE COMPARAISON : 130.00m

ALTITUDE TN	135.10	135.10	136.05	135.24	135.08	134.53	133.36	133.07	132.82	132.90	133.27	133.54	135.36	136.11	137.26		137.64	137.62			
DISTANCE PARTIELLE HORIZONTALE		2.36	2.83	3.82	1.24	2.85	3.58	1.30	1.45	2.08	2.08	0.70	0.96	0.98	2.15		5.69	3.10			
DISTANCE CUMULEE HORIZONTALE		2.36	4.89	8.81	10.05	12.90	16.48	17.78	19.24	21.32	23.40	24.10	25.06	26.04	28.19		33.88	36.98			

COL_PT 50
RELEVE EN FEVRIER 2014

ECHELLE DES LONGUEURS : 1/500
ECHELLE DES HAUTEURS : 1/500

PLAN DE COMPARAISON : 130.00m

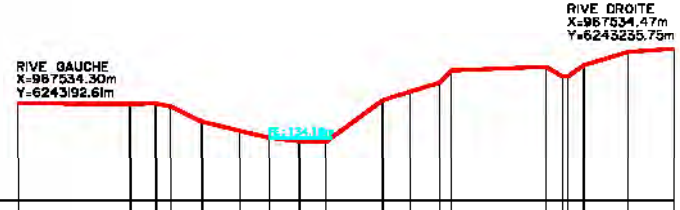

| | | |

COL_PT 51
RELEVE EN FEVRIER 2018

ECHELLE DES LONGUEURS : 1/500
ECHELLE DES HAUTEURS : 1/500

PLAN DE COMPARAISON : 135.00m

ALTITUDE TN	141.89	147.33	146.59	144.33	142.32	140.68	138.23	136.23	135.40	135.65	136.31	136.55	136.93	137.74	137.90	137.85	137.83	137.79	138.34			
DISTANCE PARTIELLE HORIZONTALE		5.75	4.71	3.75	4.02	4.01	3.21	5.35	4.35	0.94	2.47	2.43	1.43	0.76	1.17	0.92		4.93	4.77			
DISTANCE CUMULEE HORIZONTALE		5.75	10.46	14.20	18.23	22.24	25.45	30.81	35.16	36.09	38.57	41.00	42.43	43.19	44.36	45.28	45.28	50.76	55.53			

COL_PT 52
RELEVE EN FEVRIER 2018

ECHELLE DES LONGUEURS : 1/500
ECHELLE DES HAUTEURS : 1/500

PLAN DE COMPARAISON : 135.00m

ALTITUDE TN	145.56	145.24	143.41	143.30	143.30	143.00	141.5	141.05	140.08	138.32	137.44	137.20	136.66	137.14	137.76	139.39	139.34	139.71				
DISTANCE PARTIELLE HORIZONTALE		2.41	1.74	0.72	0.58	3.25	3.16	3.09	1.85	1.52	1.84	2.97	2.03	1.43	1.38	2.69	1.63	14.78				
DISTANCE CUMULEE HORIZONTALE		2.41	4.15	4.87	5.45	8.67	11.83	14.92	16.47	17.98	19.82	22.79	24.81	26.26	27.63	30.32	31.95	46.63				

opsia

COLT_PT 53
RELEVE EN FEVRIER 2019

ECHELLE DES LONGUEURS : 1/500
ECHELLE DES HAUTEURS : 1/500

PLAN DE COMPARAISON : 135.00m

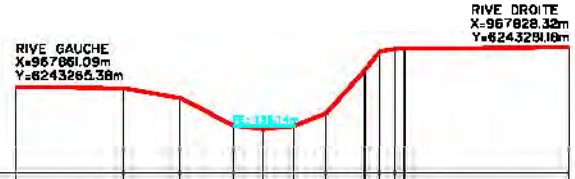

ALTITUDE TN	140.67	140.57	139.54	138.14	137.91	138.10	138.95	141.74	142.97	143.17	143.47	143.25
DISTANCE PARTIELLE HORIZONTALE		7.08	3.73	3.52	1.91	2.04	2.13	8.54	0.98	0.39	0.73	10.82
DISTANCE CUMULEE HORIZONTALE		7.08	10.81	14.33	16.24	18.28	20.41	22.96	23.94	24.33	25.06	35.88

COLT_PT 54
RELEVE EN FEVRIER 2018

ECHELLE DES LONGUEURS : 1/500
ECHELLE DES HAUTEURS : 1/500

PLAN DE COMPARAISON : 135.00m

| | | |

COLT_PT 55
RELEVE EN FEVRIER 2018

ECHELLE DES LONGUEURS : 1/500
ECHELLE DES HAUTEURS : 1/500

PLAN DE COMPARAISON : 140.00m

| | | |

COLT_PT 56
RELEVE EN FEVRIER 2018

ECHELLE DES LONGUEURS : 1/500
ECHELLE DES HAUTEURS : 1/500

PLAN DE COMPARAISON : 140.00m

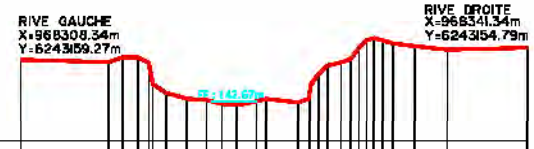

| | | |

COLT_PT 57
RELEVE EN FEVRIER 2018

ECHELLE DES LONGUEURS : 1/500
ECHELLE DES HAUTEURS : 1/500

PLAN DE COMPARAISON : 140.00m

| | | |

COLT_PT 58
RELEVE EN FEVRIER 2018

ECHELLE DES LONGUEURS : 1/500
ECHELLE DES HAUTEURS : 1/500

PLAN DE COMPARAISON : 140.00m

ALTITUDE TN	149.39	149.10	149.31	148.94	147.62	146.16	145.92	145.95	145.86	145.40	144.28	144.00	144.25	145.64	146.62	146.52	146.48	146.54
DISTANCE PARTIELLE HORIZONTALE		4.62	3.13	1.63	1.97	1.58	1.10	0.34	0.67	1.08	2.53	4.19	2.01	5.55	4.46	4.55	4.33	0.56
DISTANCE CUMULEE HORIZONTALE		4.62	7.75	9.38	11.36	12.92	14.03	14.37	15.04	16.12	18.65	23.61	25.62	31.16	35.62	40.17	44.5	45.06

opsia

COLT_PT 59
RELEVE EN FEVRIER 2018

ECHELLE DES LONGUEURS : 1/500
ECHELLE DES HAUTEURS : 1/500

PLAN DE COMPARAISON : 140.00m

ALTITUDE TN	149.13	149.47	149.01	148.69	147.94	146.26	146.53	144.97	145.25	145.87	147.34	147.54	147.54
DISTANCE PARTIELLE HORIZONTALE		5.07	3.27	2.91	2.42	2.99	2.22	5.56	1.56	1.76	1.77	3.80	7.15
DISTANCE CUMULEE HORIZONTALE		5.07	8.34	10.35	12.77	15.76	17.98	23.54	25.10	26.86	28.62	32.43	39.58

COLT_PT 60
RELEVE EN FEVRIER 2018

ECHELLE DES LONGUEURS : 1/500
ECHELLE DES HAUTEURS : 1/500

PLAN DE COMPARAISON : 145.00m

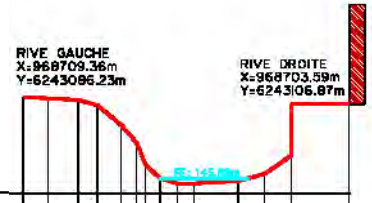

ALTITUDE TN	151.28	151.20	151.10	150.75	149.47	148.32	147.36	147.08	145.98	145.65	145.65	145.79	146.25	147.46	150.86	150.84						
DISTANCE PARTIELLE HORIZONTALE		1.62	1.98	1.28	1.54	1.03	0.68	0.30	1.16	1.09	2.88		1.74	1.77	3.81							
DISTANCE CUMULEE HORIZONTALE		1.62	3.60	4.88	6.42	7.45	8.13	8.43	9.59	10.75	11.23	14.12	15.85	17.63	21.45							

COLT_PT 61
RELEVE EN FEVRIER 2018

ECHELLE DES LONGUEURS : 1/500
ECHELLE DES HAUTEURS : 1/500

PLAN DE COMPARAISON : 145.00m

ALTITUDE TN	150.58	150.56	150.37	149.35	148.43	147.92	147.58	145.78	145.61	145.66	145.82	146.74	147.62	148.50	148.93	148.93	147.72						
DISTANCE PARTIELLE HORIZONTALE		3.84	1.13	1.64	1.27	1.50	1.18	1.71	2.75	1.00	2.50	0.33	0.88	0.43	1.50	3.27							
DISTANCE CUMULEE HORIZONTALE		3.84	4.96	6.60	7.87	9.37	10.55	12.26	14.01	15.01	17.51	17.84	18.72	19.15	20.65	23.92							

COLT_PT 62
RELEVE EN FEVRIER 2018

ECHELLE DES LONGUEURS : 1/500
ECHELLE DES HAUTEURS : 1/500

PLAN DE COMPARAISON : 145.00m

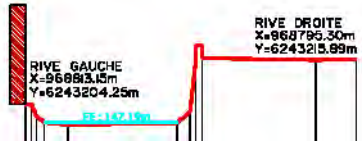

| | | |

COLT_PT 63
RELEVE EN FEVRIER 2018

ECHELLE DES LONGUEURS : 1/500
ECHELLE DES HAUTEURS : 1/500

PLAN DE COMPARAISON : 145.00m

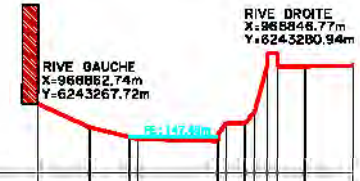

| | | |

COLT_PT 64
RELEVE EN FEVRIER 2018

ECHELLE DES LONGUEURS : 1/500
ECHELLE DES HAUTEURS : 1/500

PLAN DE COMPARAISON : 145.00m

| | | |

COLT_PT 65
RELEVE EN FEVRIER 2018

ECHELLE DES LONGUEURS : 1/500
ECHELLE DES HAUTEURS : 1/500

PLAN DE COMPARAISON : 145.00m

| | | |

COLT_PT 66
RELEVE EN FEVRIER 2018

ECHELLE DES LONGUEURS : 1/500
ECHELLE DES HAUTEURS : 1/500

PLAN DE COMPARAISON : 150.00m

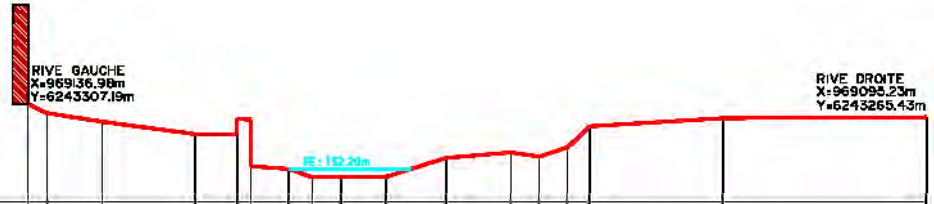

| | | |

COLT_PT 67
RELEVE EN FEVRIER 2018

ECHELLE DES LONGUEURS : 1/500
ECHELLE DES HAUTEURS : 1/500

PLAN DE COMPARAISON : 150.00m

ALTITUDE TN	IMUC	158.94	158.55	157.80	156.31	154.82	154.64	155.44	156.05	156.62	156.70	157.05	156.84
DISTANCE PARTIELLE HORIZONTALE		5.58	2.18	1.68	0.74	1.18	5.45	0.38	1.34	3.84	3.67	2.59	6.65
DISTANCE CUMULEE HORIZONTALE		5.58	7.76	9.45	10.05	11.90	17.34	17.72	19.17	23.01	26.68	29.26	35.91

COLT_PT 68
RELEVE EN FEVRIER 2018

ECHELLE DES LONGUEURS : 1/500
ECHELLE DES HAUTEURS : 1/500

PLAN DE COMPARAISON : 155.00m

ALTITUDE TN	158.61	158.14	158.02	157.99	156.77	156.10	156.12	156.97	158.22	158.42	160.08	160.14	160.16
DISTANCE PARTIELLE HORIZONTALE		4.91	3.05	1.56	2.13	2.17	3.12	3.45	1.63	1.81	2.20	3.30	4.84
DISTANCE CUMULEE HORIZONTALE		4.91	7.96	9.52	11.65	13.82	16.94	19.39	21.03	22.44	24.64	27.93	32.78

COLT_PT 69
RELEVE EN FEVRIER 2018

ECHELLE DES LONGUEURS : 1/500
ECHELLE DES HAUTEURS : 1/500

PLAN DE COMPARAISON : 155.00m

| | | |

COLT_PT 70
RELEVE EN FEVRIER 2018

ECHELLE DES LONGUEURS : 1/500
ECHELLE DES HAUTEURS : 1/500

PLAN DE COMPARAISON : 155.00m

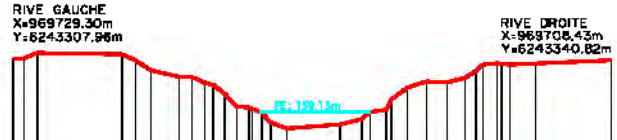

| | | |

COLT_PT 71
RELEVE EN FEVRIER 2018

ECHELLE DES LONGUEURS : 1/500
ECHELLE DES HAUTEURS : 1/500

PLAN DE COMPARAISON : 160.00m

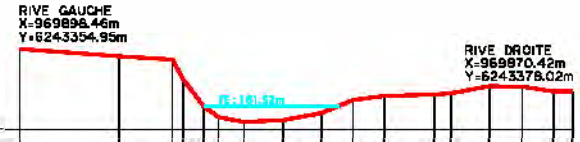

ALTITUDE TN	165.[illegible]	164.79	164.55	163.27	161.52	160.88	160.50	160.63	161.08	161.92	162.19	162.27	162.37	162.83	162.79	162.50	162.60					
DISTANCE PARTIELLE HORIZONTALE		6.53	3.48	0.72	1.34	0.96	1.69	2.55	2.53	2.05	2.08	3.25	1.13	2.58	2.4	2.05	1.28					
DISTANCE CUMULEE HORIZONTALE		6.53	10.00	10.72	12.06	13.05	14.73	17.29	19.82	21.87	23.95	27.20	28.34	30.85	32.99	35.04	36.32					

COLT_PT 72
RELEVE EN FEVRIER 2018

ECHELLE DES LONGUEURS : 1/500
ECHELLE DES HAUTEURS : 1/500

PLAN DE COMPARAISON : 160.00m

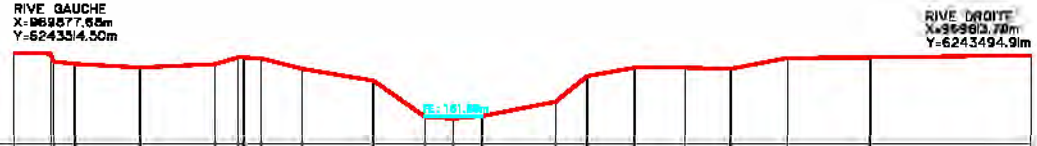

ALTITUDE TN	166.01	165.95	165.22	165.29	165.06	165.25	165.37	165.53	164.56	164.19	161.83	161.72	161.88	162.80	164.48	166.04	165.04	164.96	165.67	165.70	165.04
DISTANCE PARTIELLE HORIZONTALE		2.42	0.78	1.40	4.27	4.92	1.52	0.43	1.04	2.69	4.69	3.39	1.85	1.90	4.82	2.08	3.11	3.33	3.00	3.73	5.46	10.55
DISTANCE CUMULEE HORIZONTALE		2.42	3.20	4.60	8.28	13.20	14.72	15.15	16.19	18.88	23.64	27.02	28.87	30.78	35.60	37.67	40.78	44.11	47.11	50.83	56.29	66.84

opsia

COLT_PT 73
RELEVE EN FEVRIER 2018

ECHELLE DES LONGUEURS : 1/500
ECHELLE DES HAUTEURS : 1/500

PLAN DE COMPARAISON : 160.00m

| | | |

COLT_PT 74
RELEVE EN FEVRIER 2018

ECHELLE DES LONGUEURS : 1/500
ECHELLE DES HAUTEURS : 1/500

PLAN DE COMPARAISON : 165.00m

| | | |

COLT_PT 75
RELEVE EN FEVRIER 2018

ECHELLE DES LONGUEURS : 1/500
ECHELLE DES HAUTEURS : 1/500

PLAN DE COMPARAISON : 165.00m

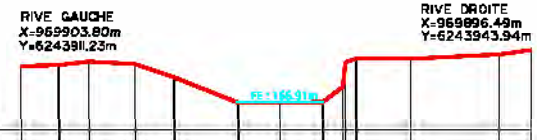

ALTITUDE TN	169.22	169.29	169.52	169.37	168.51	166.86	166.84	166.94			169.69	169.119	170.27
DISTANCE PARTIELLE HORIZONTALE		2.50	1.96	3.05	2.58	4.21	2.74	2.83			3.58	5.81	2.10
DISTANCE CUMULEE HORIZONTALE		2.50	4.46	7.50	10.08	14.29	17.03	19.86			25.61	31.42	33.52

COLT_PT 76
RELEVE EN FEVRIER 2018

ECHELLE DES LONGUEURS : 1/500
ECHELLE DES HAUTEURS : 1/500

PLAN DE COMPARAISON : 165.00m

| | | |

COLT_PT 77
RELEVE EN FEVRIER 2018

ECHELLE DES LONGUEURS : 1/500
ECHELLE DES HAUTEURS : 1/500

PLAN DE COMPARAISON : 165.00m

ALTITUDE TN	172.86	172.73	172.33	170.80	169.86	170.04	171.09	172.70	173.66	174.37	175.29	177.67	177.68	179.02	181.17	
DISTANCE PARTIELLE HORIZONTALE		6.33	3.63	4.01	2.81	3.77	1.71	5.18	7.12	7.48	2.20	3.09	2.58	3.58	4.70	
DISTANCE CUMULEE HORIZONTALE		6.33	9.96	13.97	16.69	20.36	22.07	27.25	34.37	41.85	44.05	47.14	49.72	53.30	58.00	

COLT_PT 78
RELEVE EN FEVRIER 2018

ECHELLE DES LONGUEURS : 1/500
ECHELLE DES HAUTEURS : 1/500

PLAN DE COMPARAISON : 170.00m

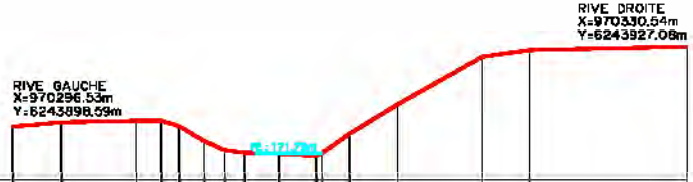

ALTITUDE TN	173.54	173.89	173.93	173.93	173.88	172.60	172.00	171.82	171.74	171.59	173.06	174.99	178.11	178.58	178.78
DISTANCE PARTIELLE HORIZONTALE		3.22	4.90	1.67	1.15	1.66	1.34	1.31	2.27	2.44	1.80	3.17	5.57	3.12	10.36
DISTANCE CUMULEE HORIZONTALE		3.22	8.11	9.78	10.94	12.59	13.93	15.24	17.52	19.96	22.15	25.32	30.88	34.01	44.36

COLT_PT 79
RELEVE EN FEVRIER 2018

ECHELLE DES LONGUEURS : 1/500
ECHELLE DES HAUTEURS : 1/500

PLAN DE COMPARAISON : 170.00m

| | | |

COLT_PT 80
RELEVE EN FEVRIER 2018

ECHELLE DES LONGUEURS : 1/500
ECHELLE DES HAUTEURS : 1/500

PLAN DE COMPARAISON : 170.00m

ALTITUDE TN	177.91	178.01	177.99	177.33	176.01	175.83	175.38	174.88	175.61	175.94	177.40	179.30	181.00	181.78	180.98	179.72
DISTANCE PARTIELLE HORIZONTALE		3.67	5.27	4.26	4.74	0.28	1.51	2.62	2.26	2.54	6.02	5.08	5.95	6.26	9.37	4.66
DISTANCE CUMULEE HORIZONTALE		3.67	8.93	13.20	17.94	18.22	19.66	22.28	24.54	27.07	33.09	38.17	44.12	50.38	59.75	64.41

COLT_PT 81
RELEVE EN FEVRIER 2018

ECHELLE DES LONGUEURS : 1/500
ECHELLE DES HAUTEURS : 1/500

PLAN DE COMPARAISON : 175.00m

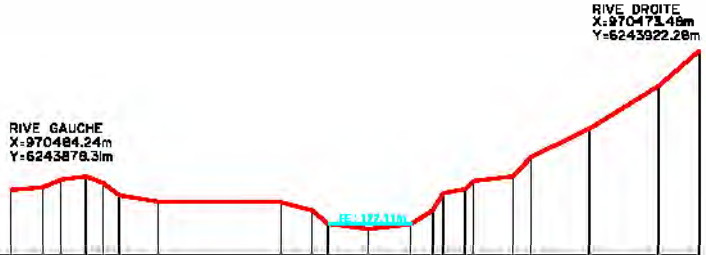

| | | |

COLT_PT 82
RELEVE EN FEVRIER 2018

ECHELLE DES LONGUEURS : 1/500
ECHELLE DES HAUTEURS : 1/500

PLAN DE COMPARAISON : 175.00m

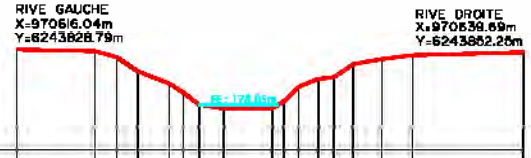

| | | |

COLT_PT 83
RELEVE EN FEVRIER 2018

ECHELLE DES LONGUEURS : 1/500
ECHELLE DES HAUTEURS : 1/500

PLAN DE COMPARAISON : 180.00m

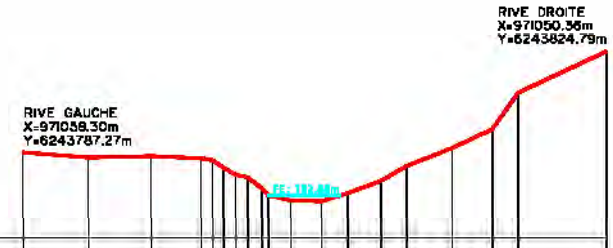

| | | |

COLT_PT 84
RELEVE EN FEVRIER 2018

ECHELLE DES LONGUEURS : 1/500
ECHELLE DES HAUTEURS : 1/500

PLAN DE COMPARAISON : 185.00m

ALTITUDE TN	189.72	189.33	188.67	188.50	188.11	188.47	186.22	186.28	186.49	186.96	187.98	188.31	188.25	188.05	188.0	188.49	188.49				
DISTANCE PARTIELLE HORIZONTALE		4.89	3.11	2.29	0.67	1.78	1.01	2.19	3.13	0.97	1.71	1.45	2.18	2.43	1.65	1.49	2.50				
DISTANCE CUMULEE HORIZONTALE		4.89	8.00	10.29	10.96	12.74	13.74	15.93	19.06	20.04	21.75	23.21	25.40	27.83	29.48	30.97	33.17				

LA FONT DE L'ILE

ILE_PT 1
RELEVE EN FEVRIER 2018

ECHELLE DES LONGUEURS : 1/500
ECHELLE DES HAUTEURS : 1/500

PLAN DE COMPARAISON : 160.00m

ALTITUDE TN	163.36	163.07	163.16	163.13	162.70	161.8	160.77	161.16	162.05	163.28	163.68	164.05	163.84	163.84
DISTANCE PARTIELLE HORIZONTALE		2.87	4.93	1.78	1.68	1.20	1.12	1.66	1.58	1.07	2.21	2.00	4.18	4.79
DISTANCE CUMULEE HORIZONTALE		2.87	7.8	9.58	11.40	12.60	13.72	15.38	16.94	18.01	20.22	22.22	26.40	31.19

ILE_PT 2
RELEVE EN FEVRIER 2018

ECHELLE DES LONGUEURS : 1/500
ECHELLE DES HAUTEURS : 1/500

PLAN DE COMPARAISON : 160.00m

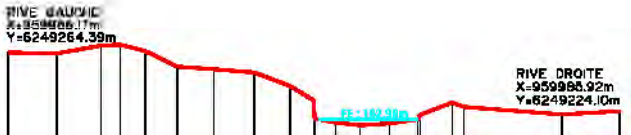

ALTITUDE TN	167.32	167.25	167.79	167.84	167.41	166.41	166.23	166.01	165.4	164.18	163.01	162.76	162.57	162.71	162.96	163.26	164.05	163.77	163.28	163.49
DISTANCE PARTIELLE HORIZONTALE		3.19	2.93	1.28	1.63	2.09	2.43	2.67	2.34	1.57	0.37	0.39	1.61	1.97	1.84	0.16	2.10	0.76	6.47	3.82
DISTANCE CUMULEE HORIZONTALE		3.19	6.12	7.40	9.03	11.12	13.55	16.22	18.56	20.13	20.50	20.89	23.16	25.13	26.98	27.14	29.23	29.99	36.46	40.29

ILE_PT 3
RELEVE EN FEVRIER 2018

ECHELLE DES LONGUEURS : 1/500
ECHELLE DES HAUTEURS : 1/500

PLAN DE COMPARAISON : 160.00m

ALTITUDE TN	169.07	168.90	168.43	168.07	167.05	165.89	165.48	164.94	164.90	165.24	165.93	166.83	167.37	166.98	167.16	167.95	168.89	169.01
DISTANCE PARTIELLE HORIZONTALE		2.15	4.32	1.39	2.07	2.34	1.12	0.66	1.44	0.78	2.11	3.06	4.03	6.60	4.07	3.71	3.63	10.69
DISTANCE CUMULEE HORIZONTALE		2.15	6.47	7.86	9.93	12.26	13.38	13.96	15.30	16.08	18.20	21.26	25.28	31.88	35.95	39.65	43.29	53.87

opsia

ILE_PT 4
RELEVE EN FEVRIER 2018

ECHELLE DES LONGUEURS : 1/500
ECHELLE DES HAUTEURS : 1/500

PLAN DE COMPARAISON : 165.00m

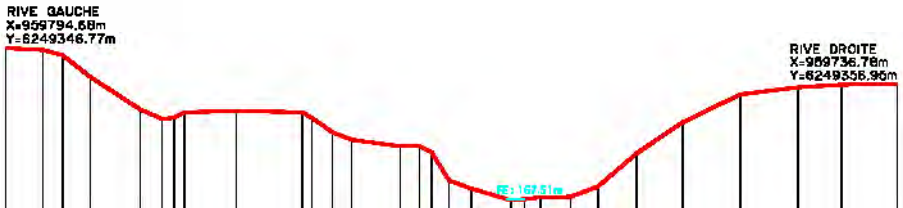

| | | |

ILE_PT 5
RELEVE EN FEVRIER 2018

ECHELLE DES LONGUEURS : 1/500
ECHELLE DES HAUTEURS : 1/500

PLAN DE COMPARAISON : 165.00m

| | | |

ILE_PT 6
RELEVE EN FEVRIER 2018

ECHELLE DES LONGUEURS : 1/500
ECHELLE DES HAUTEURS : 1/500

PLAN DE COMPARAISON : 170.00m

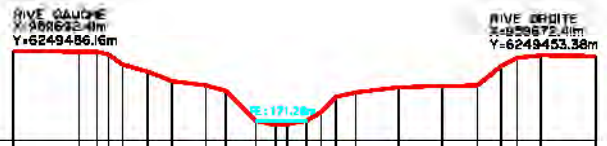

| | | |

ILE_PT 7
RELEVE EN FEVRIER 2018

ECHELLE DES LONGUEURS : 1/500
ECHELLE DES HAUTEURS : 1/500

PLAN DE COMPARAISON : 175.00m

ALTITUDE TN	180.13	180.22	180.53	180.17	179.63	178.84	178.69	178.43	177.49	177.23	177.16	177.53	178.88	180.57	180.78	180.85	180.82	180.63	180.61
DISTANCE PARTIELLE HORIZONTALE		5.99	4.70	4.84	4.17	2.81	4.25	1.46	1.71	2.56	3.25	3.27	1.51	1.17	1.03	2.07	1.88	4.04	5.00
DISTANCE CUMULEE HORIZONTALE		5.99	10.69	15.54	19.70	22.51	26.76	28.22	29.93	32.49	35.73	39.01	40.52	41.69	42.72	44.79	46.67	50.71	55.71

opsia

ILE_PT 8
RELEVE EN FEVRIER 2018

ECHELLE DES LONGUEURS : 1/500
ECHELLE DES HAUTEURS : 1/500

PLAN DE COMPARAISON : 175.00m

| | | |

ILE_PT 9
RELEVE EN FEVRIER 2018

ECHELLE DES LONGUEURS : 1/500
ECHELLE DES HAUTEURS : 1/500

PLAN DE COMPARAISON : 180.00m

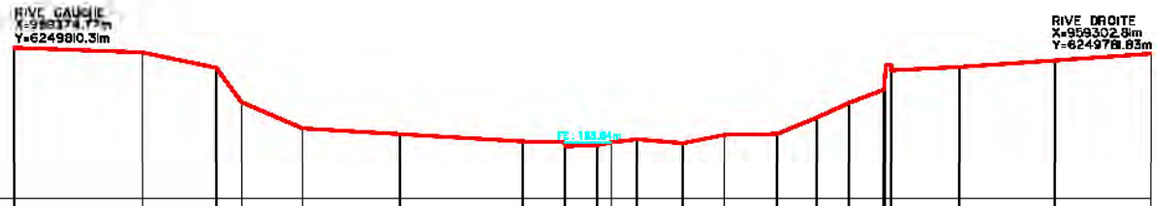

ALTITUDE TN	190.26	189.94	188.89	186.57	184.80	184.41	183.91	183.86	183.67	183.64	183.84	184.05	183.79	184.35	184.41	185.51	186.52	187.42	188.72	188.95	189.39	189.86
DISTANCE PARTIELLE HORIZONTALE		8.73	5.02	1.74	4.17	6.62	8.34	2.84	0.69	2.13	0.97	1.73	3.16	2.82	3.59	2.67	2.21	2.39	0.16	4.63	6.51	6.53
DISTANCE CUMULEE HORIZONTALE		8.73	13.75	15.49	19.66	26.28	34.62	37.46	38.15	39.68	40.65	42.38	45.54	48.36	51.95	54.63	56.84	59.22	59.38	64.35	70.85	77.39

opsia

ILE_PT 10
RELEVE EN FEVRIER 2018

ECHELLE DES LONGUEURS : 1/500
ECHELLE DES HAUTEURS : 1/500

PLAN DE COMPARAISON : 190.00m

ALTITUDE TN	205.87	205.03	204.77	204.58	204.10	202.62	200.30	197.94	197.64	197.41	193.35	193.11	193.09	192.33	192.04	192.35	193.91	195.41	197.80	200.30	201.65	202.68
DISTANCE PARTIELLE HORIZONTALE		10.29	2.24	1.14	0.83	1.44	2.34	3.24	2.50	1.49	7.04	1.50	1.88	1.64	2.65	2.79	3.03	2.72	2.70	2.18	2.31	3.39
DISTANCE CUMULEE HORIZONTALE		10.29	12.53	13.67	14.50	15.94	18.28	21.52	24.02	25.51	32.54	34.05	35.92	37.56	40.21	42.99	46.02	48.75	51.45	53.63	55.94	59.33

opsia

ILE_PT 11
RELEVE EN FEVRIER 2018

ECHELLE DES LONGUEURS : 1/500
ECHELLE DES HAUTEURS : 1/500

PLAN DE COMPARAISON : 195.00m

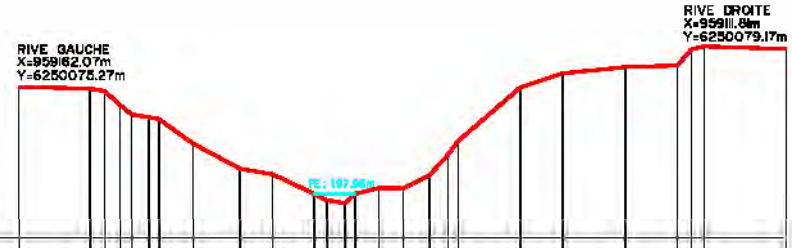

| | | |

ILE_PT 12
RELEVE EN FEVRIER 2018

ECHELLE DES LONGUEURS : 1/500
ECHELLE DES HAUTEURS : 1/500

PLAN DE COMPARAISON : 200.00m

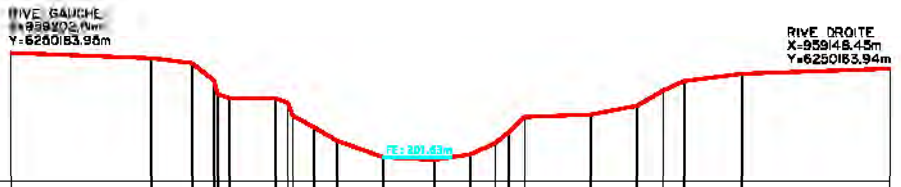

| | | |

ILE_PT 13
RELEVE EN FEVRIER 2018

ECHELLE DES LONGUEURS : 1/500
ECHELLE DES HAUTEURS : 1/500

PLAN DE COMPARAISON : 200.00m

| | | |

ILE_PT 14
RELEVE EN FEVRIER 2018

ECHELLE DES LONGUEURS : 1/500
ECHELLE DES HAUTEURS : 1/500

PLAN DE COMPARAISON : 205.00m

| | | |

ILE_PT 15
RELEVE EN FEVRIER 2018

ECHELLE DES LONGUEURS : 1/500
ECHELLE DES HAUTEURS : 1/500

PLAN DE COMPARAISON : 210.00m

| | | |

ILE_PT 16
RELEVE EN FEVRIER 2016

ECHELLE DES LONGUEURS : 1/500
ECHELLE DES HAUTEURS : 1/500

PLAN DE COMPARAISON : 210.00m

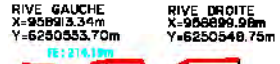

| | | |

ILE_PT 17
RELEVE EN FEVRIER 2018

ECHELLE DES LONGUEURS : 1/500

ECHELLE DES HAUTEURS : 1/500

PLAN DE COMPARAISON : 215.00m

ALTITUDE TN	216.84	216.86	215.81	215.76	216.63	216.65	216.90	216.36
DISTANCE PARTIELLE HORIZONTALE		3.23	2.51	0.52	0.65	1.74	0.38	3.27
DISTANCE CUMULEE HORIZONTALE		3.23	5.74	6.26	6.90	8.64	9.02	12.49

ILE_PT 18
RELEVE EN FEVRIER 2018

ECHELLE DES LONGUEURS : 1/500
ECHELLE DES HAUTEURS : 1/500

PLAN DE COMPARAISON : 220.00m

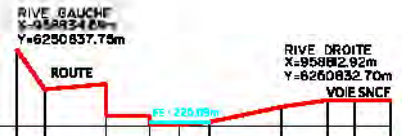

ALTITUDE TN	225.07	222.42	222.78	220.66	220.08	220.09	220.29	221.28	221.72	221.69	221.70
DISTANCE PARTIELLE HORIZONTALE		1.86	4.01	2.86	1.94		2.01	4.71	3.03	1.81	2.37
DISTANCE CUMULEE HORIZONTALE		1.86	5.87	8.74	10.68		12.69	17.40	20.44	22.24	24.61

ILE_PT 19
RELEVE EN FEVRIER 2016

ECHELLE DES LONGUEURS : 1/500
ECHELLE DES HAUTEURS : 1/500

PLAN DE COMPARAISON : 220.00m

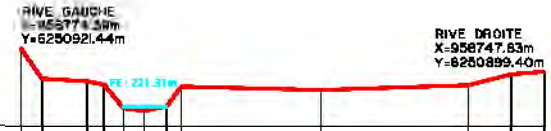

ALTITUDE TN	226.08	223.10	222.93	222.72	221.9	221.01	221.31	222.59	222.36	222.69	223.39	223.66
DISTANCE PARTIELLE HORIZONTALE		1.39	2.99	1.11	1.29	1.35	1.48	0.97	9.19	9.72	2.83	2.19
DISTANCE CUMULEE HORIZONTALE		1.39	4.38	5.49	6.79	8.14	9.62	10.59	19.77	29.49	32.32	34.51

ILE_PT 20
RELEVE EN FEVRIER 2018

ECHELLE DES LONGUEURS : 1/500
ECHELLE DES HAUTEURS : 1/500

PLAN DE COMPARAISON : 220.00m

| | | |

ILE_PT 21
RELEVE EN FEVRIER 2018

ECHELLE DES LONGUEURS : 1/500
ECHELLE DES HAUTEURS : 1/500

PLAN DE COMPARAISON : 225.00m

RIVE GAUCHE
X=956537.90m
Y=6250923.22m

RIVE DROITE
X=956535.67m
Y=6250913.23m

ALTITUDE TN	226.09	226.03	226.04	225.87	226.45	226.33	226.46		
DISTANCE PARTIELLE HORIZONTALE		1.38	0.78	0.46	1.50	2.48	3.03		
DISTANCE CUMULEE HORIZONTALE	0.00	1.38	2.16	2.62	4.12	6.60	9.63		

LE SAINT PIERRE

PIE_PT 1
RELEVE EN FEVRIER 2018

ECHELLE DES LONGUEURS : 1/500
ECHELLE DES HAUTEURS : 1/500

PLAN DE COMPARAISON : 150.00m

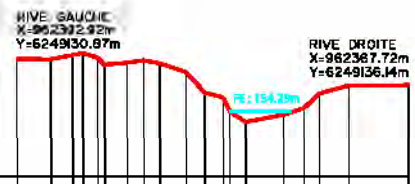

| | | |

PIE_PT 2
RELEVE EN FEVRIER 2018

ECHELLE DES LONGUEURS : 1/500
ECHELLE DES HAUTEURS : 1/500

PLAN DE COMPARAISON : 150.00m

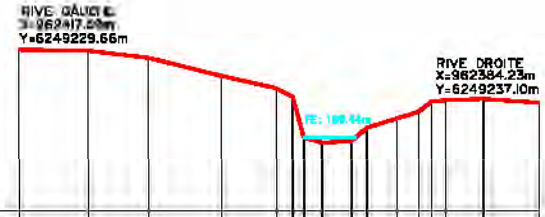

| | | |

PIE_PT 3
RELEVE EN FEVRIER 2018

ECHELLE DES LONGUEURS : 1/500
ECHELLE DES HAUTEURS : 1/500

PLAN DE COMPARAISON : 155.00m

| | | |

PIE_PT 4
RELEVE EN FEVRIER 2018

ECHELLE DES LONGUEURS : 1/500
ECHELLE DES HAUTEURS : 1/500

PLAN DE COMPARAISON : 160.00m

| | | |

PIE_PT 5
RELEVE EN FEVRIER 2019

ECHELLE DES LONGUEURS : 1/500
ECHELLE DES HAUTEURS : 1/500

PLAN DE COMPARAISON : 160.00m

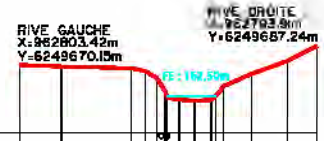

| | | |

PIE_PT 6
RELEVE EN FEVRIER 2018

ECHELLE DES LONGUEURS : 1/500
ECHELLE DES HAUTEURS : 1/500

PLAN DE COMPARAISON : 160.00m

| | | |

PIE_PT 7
RELEVE EN FEVRIER 2018

ECHELLE DES LONGUEURS : 1/500
ECHELLE DES HAUTEURS : 1/500

PLAN DE COMPARAISON : 165.00m

| | | |

PIE_PT 8
RELEVE EN FEVRIER 2018

ECHELLE DES LONGUEURS : 1/500
ECHELLE DES HAUTEURS : 1/500

PLAN DE COMPARAISON : 165.00m

| | | |

PIE_PT 9
RELEVE EN FEVRIER 2018

ECHELLE DES LONGUEURS : 1/500
ECHELLE DES HAUTEURS : 1/500

PLAN DE COMPARAISON : 165.00m

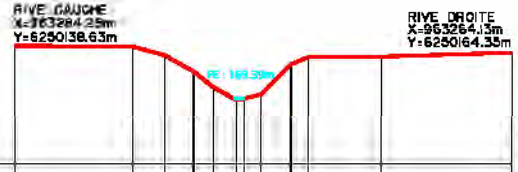

ALTITUDE TN	172.80	172.75	172.13	171.13	170.12	169.28	169.39	169.67	171.50	172.06	174.10	172.35
DISTANCE PARTIELLE HORIZONTALE		7.75	2.12	1.90	1.29	1.51	0.34	1.08	1.97	1.12	4.81	8.58
DISTANCE CUMULEE HORIZONTALE		7.75	9.86	11.77	13.06	14.57	14.91	16.19	18.16	19.28	24.09	32.67

PIE_PT 10
RELEVE EN FEVRIER 2018

ECHELLE DES LONGUEURS : 1/500
ECHELLE DES HAUTEURS : 1/500

PLAN DE COMPARAISON : 170.00m

ALTITUDE TN	176.38	176.25	176.15	175.51	174.71	171.93	171.82	173.62	174.54	174.46	174.65
DISTANCE PARTIELLE HORIZONTALE		3.40	3.49	2.20	1.30	2.75	1.91	0.93	2.51	3.53	3.73
DISTANCE CUMULEE HORIZONTALE		3.40	6.89	9.09	10.39	13.14	15.19	16.12	18.63	22.16	25.88

PIE_PT 11
RELEVE EN FEVRIER 2018

ECHELLE DES LONGUEURS : 1/500
ECHELLE DES HAUTEURS : 1/500

PLAN DE COMPARAISON : 170.00m

| | | |

PIE_PT 12
RELEVE EN FEVRIER 2018

ECHELLE DES LONGUEURS : 1/500
ECHELLE DES HAUTEURS : 1/500

PLAN DE COMPARAISON : 170.00m

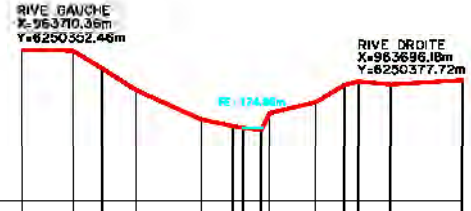

| | | |

PIE_PT 13
RELEVE EN FEVRIER 2018

ECHELLE DES LONGUEURS : 1/500
ECHELLE DES HAUTEURS : 1/500

PLAN DE COMPARAISON : 175.00m

ALTITUDE TN	180.55	180.61	179.87	178.44	176.51	176.01	176.17	178.88	178.83
DISTANCE PARTIELLE HORIZONTALE		6.04	1.71	2.52	3.08	2.00	1.15	2.74	4.23
DISTANCE CUMULEE HORIZONTALE		6.04	8.01	10.53	13.62	15.62	16.77	20.93	25.16

PIE_PT 14
RELEVE EN FEVRIER 2018

ECHELLE DES LONGUEURS : 1/500
ECHELLE DES HAUTEURS : 1/500

PLAN DE COMPARAISON : 175.00m

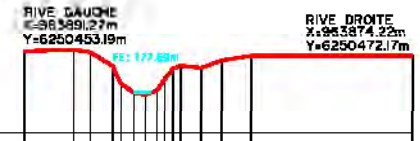

| | | |

PIE_PT 15
RELEVE EN FEVRIER 2018

ECHELLE DES LONGUEURS : 1/500
ECHELLE DES HAUTEURS : 1/500

PLAN DE COMPARAISON : 180.00m

| | | |

PIE_PT 16
RELEVE EN FEVRIER 2018

ECHELLE DES LONGUEURS : 1/500
ECHELLE DES HAUTEURS : 1/500

PLAN DE COMPARAISON : 180.00m

ALTITUDE TN	185.89	185.85	185.83	185.64	184.87	183.69	183.79	184.74	185.01	185.70	184.82	184.97
DISTANCE PARTIELLE HORIZONTALE	1.89	5.15	1.67	0.77	0.97	0.73	1.09	0.97	0.92	0.92	4.28
DISTANCE CUMULEE HORIZONTALE	1.89	7.04	8.71	9.48	10.45	11.18	12.28	13.25	14.17	15.09	19.37

PIE_PT 17
RELEVE EN FEVRIER 2018

ECHELLE DES LONGUEURS : 1/500
ECHELLE DES HAUTEURS : 1/500

PLAN DE COMPARAISON : 185.00m

| | | |

PIE_PT 18
RELEVE EN FEVRIER 2018

ECHELLE DES LONGUEURS : 1/500
ECHELLE DES HAUTEURS : 1/500

PLAN DE COMPARAISON : 185.00m

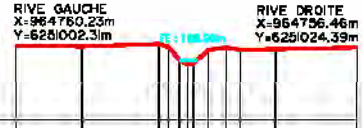

| | | |

PIE_PT 19
RELEVE EN FEVRIER 2018

ECHELLE DES LONGUEURS : 1/500
ECHELLE DES HAUTEURS : 1/500

PLAN DE COMPARAISON : 190.00m

| | | |

PIE_PT 20
RELEVE EN FEVRIER 2018

ECHELLE DES LONGUEURS : 1/500
ECHELLE DES HAUTEURS : 1/500

PLAN DE COMPARAISON : 190.00m

| | | |

PIE_PT 21
RELEVE EN FEVRIER 2018

ECHELLE DES LONGUEURS : 1/500
ECHELLE DES HAUTEURS : 1/500

PLAN DE COMPARAISON : 195.00m

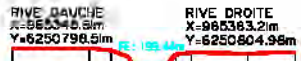

| | | |

LE REAL MARTIN (AMONT)

MAR_PT 79
RELEVE EN FEVRIER 2018

ECHELLE DES LONGUEURS : 1/500
ECHELLE DES HAUTEURS : 1/500

PLAN DE COMPARAISON : 135.00m

| | | |

MAR_PT 80
RELEVE EN FEVRIER 2018

ECHELLE DES LONGUEURS : 1/500
ECHELLE DES HAUTEURS : 1/500

PLAN DE COMPARAISON : 140.00m

ALTITUDE TN	146.10	146.02	145.52	143.74	142.13	141.96	140.41	140.18	140.59	142.08	145.02	146.36	146.73	146.73
DISTANCE PARTIELLE HORIZONTALE		3.75	1.24	1.41	0.85	1.68	1.20	1.38	3.23	1.70	2.94	2.21	1.74	5.26
DISTANCE CUMULEE HORIZONTALE		3.75	4.99	6.40	7.40	9.07	10.26	11.65	14.89	16.58	19.09	21.30	23.04	28.30

MAR_PT 81
RELEVE EN FEVRIER 2018

ECHELLE DES LONGUEURS : 1/500
ECHELLE DES HAUTEURS : 1/500

PLAN DE COMPARAISON : 140,00m

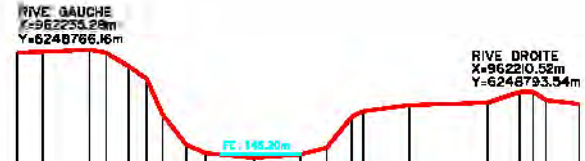

| | | |

MAR_PT 82
RELEVE EN FEVRIER 2018

ECHELLE DES LONGUEURS : 1/500
ECHELLE DES HAUTEURS : 1/500

PLAN DE COMPARAISON : 145.00m

| | | |

LE RIMAURESQ

RIM_PT 1
RELEVE EN FEVRIER 2018

ECHELLE DES LONGUEURS : 1/500
ECHELLE DES HAUTEURS : 1/500

PLAN DE COMPARAISON : 150.00m

ALTITUDE TN	157.39	156.98	156.76	157.31	157.17	156.17	154.37	153.11	152.94	153.05	153.05	155.12	156.30	156.60	156.58	156.54	157.02	157.41	157.46		
DISTANCE PARTIELLE HORIZONTALE		3.40	1.69	3.14	1.63	1.92	2.77	4.11	1.43	0.37	0.63	1.85	1.34	1.47	2.07	2.52	2.44	1.64	2.85		
DISTANCE CUMULEE HORIZONTALE		3.40	5.09	8.22	9.85	11.78	14.54	18.65	20.08	20.45	21.08	23.24	24.57	26.05	28.11	30.64	33.08	34.72	37.57		

RIM_PT 2
RELEVE EN FEVRIER 2018

ECHELLE DES LONGUEURS : 1/500
ECHELLE DES HAUTEURS : 1/500

PLAN DE COMPARAISON : 160.00m

| | | |

RIM_PT 3
RELEVE EN FEVRIER 2018

ECHELLE DES LONGUEURS : 1/500
ECHELLE DES HAUTEURS : 1/500

PLAN DE COMPARAISON : 165.00m

ALTITUDE TN	167.38	167.26	167.79	168.87	168.55	167.91	166.48	165.40	165.56	165.93	165.99	166.72	167.77	168.01	167.82	168.03	168.76	169.06	168.86						
DISTANCE PARTIELLE HORIZONTALE		3.61	1.91	1.32	1.14	0.93	1.74	0.72	2.00	1.01	1.30	1.20	1.32	1.09	2.29	1.26	0.90	0.77	3.15						
DISTANCE CUMULEE HORIZONTALE		3.61	5.52	6.84	7.98	8.91	10.65	11.36	13.36	14.37	15.67	16.87	18.19	19.28	21.57	22.83	23.73	24.50	27.64						

RIM_PT 4
RELEVE EN FEVRIER 2018

ECHELLE DES LONGUEURS : 1/500
ECHELLE DES HAUTEURS : 1/500

PLAN DE COMPARAISON : 165.00m

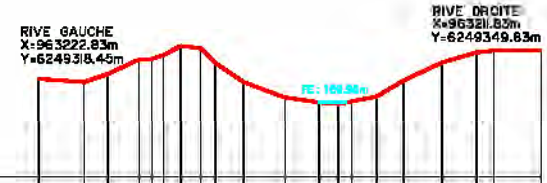

| | | |

RIM_PT 5
RELEVE EN FEVRIER 2018

ECHELLE DES LONGUEURS : 1/500
ECHELLE DES HAUTEURS : 1/500

PLAN DE COMPARAISON : 170.00m

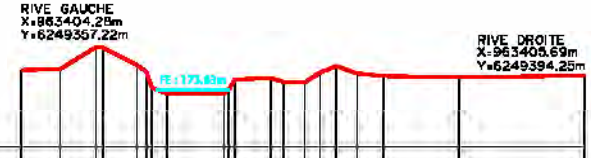

| | | |

BASSIN VERSANT du GAPEAU

SYNDICAT MIXTE DU BASSIN VERSANT DU GAPEAU
Siège : Mairie de PIERREFEU DU VAR
Place Urbain SENES
83390 PIERREFEU DU VAR

Département du VAR
Communes de CARNOULES, PUGET-VILLE, CUERS et PIERREFEU DU VAR
Bassins versants du GAPEAU

Nature du document

PLAN SYNOPTIQUE GLOBAL

Mission

RELEVE DES PROFIL DES BASSINS VERSANTS DU GAPEAU

-LE REAL COLLOBRIER
-LE FONT DE L'ILE
-LE SAINT-PIERRE
-LE RIMAURESQ
-LE REAL MARTIN AMONT

ECHELLE 1/10000

PRESTATAIRE

opsia

Téléphone : 04 94 23 93 00
Téléphone : 04 97 79 58 75
www.opsia.fr - contact@opsia.fr

REFERENCES TECHNIQUES, ADMINISTRATIVES ET SUIVI

INDICE	MODIFICATIONS	DATE
A	EDITION ORIGINALE	30/03/18

N° Marché : 2017/005 — Dossier N° : 7 13132/00
N° Commande : C2017/00003 — Réf. Fichier : 13132-02_01%.MXD

REDACTEUR	VERIFICATEUR	APPROBATEUR
JC. SCIORTINO	C.MERLIER	F. HOSPITAL

LEGENDE :

OUVRAGES
PROFILS

VALEUR DU DOCUMENT :

GEOREFERENCE :
LES COORDONNEES PLANIMETRIQUES SONT EXPRIMEES DANS LE SYSTEME GEODESIQUE RGF93 - PROJECTION LAMBERT 93.

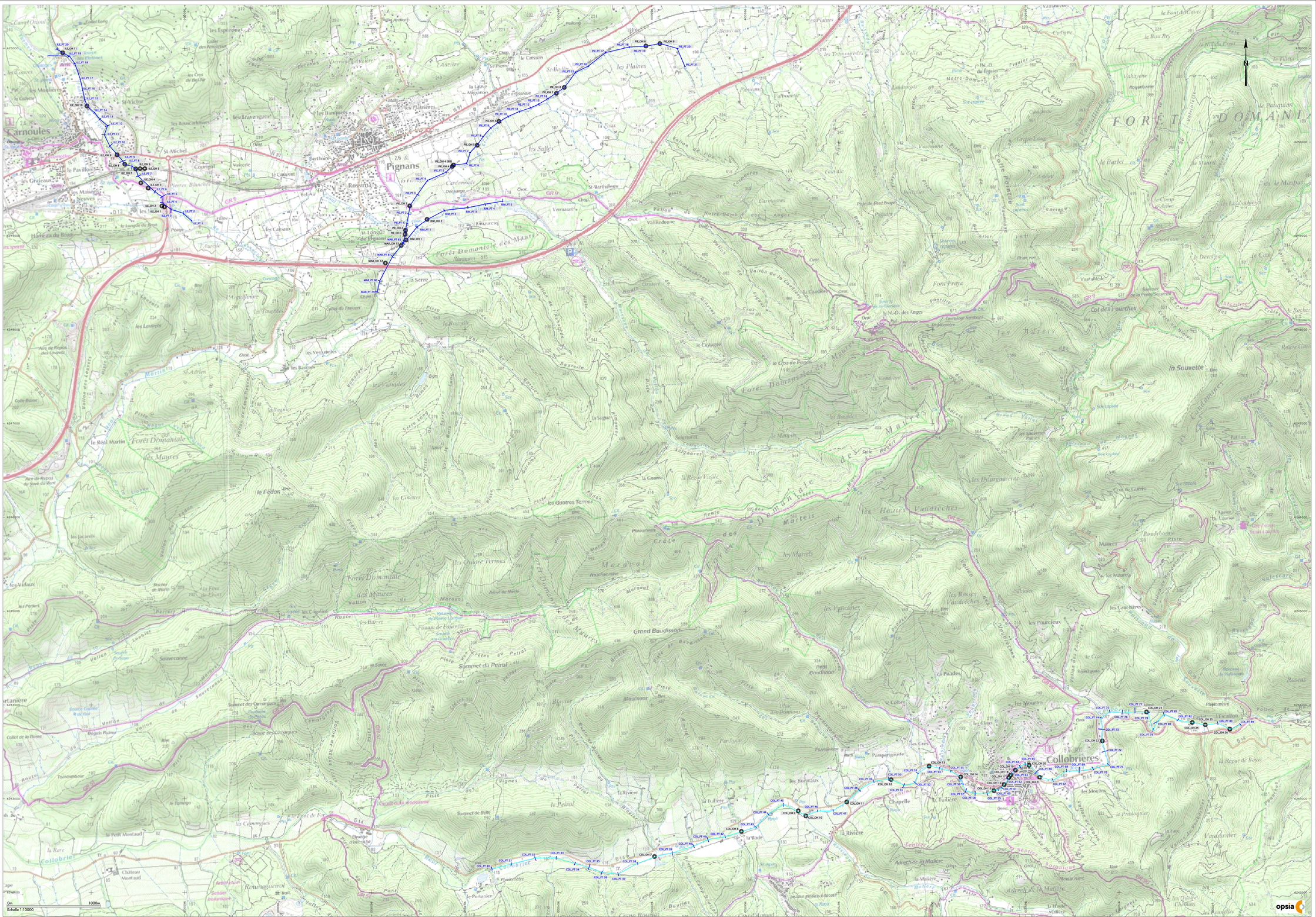

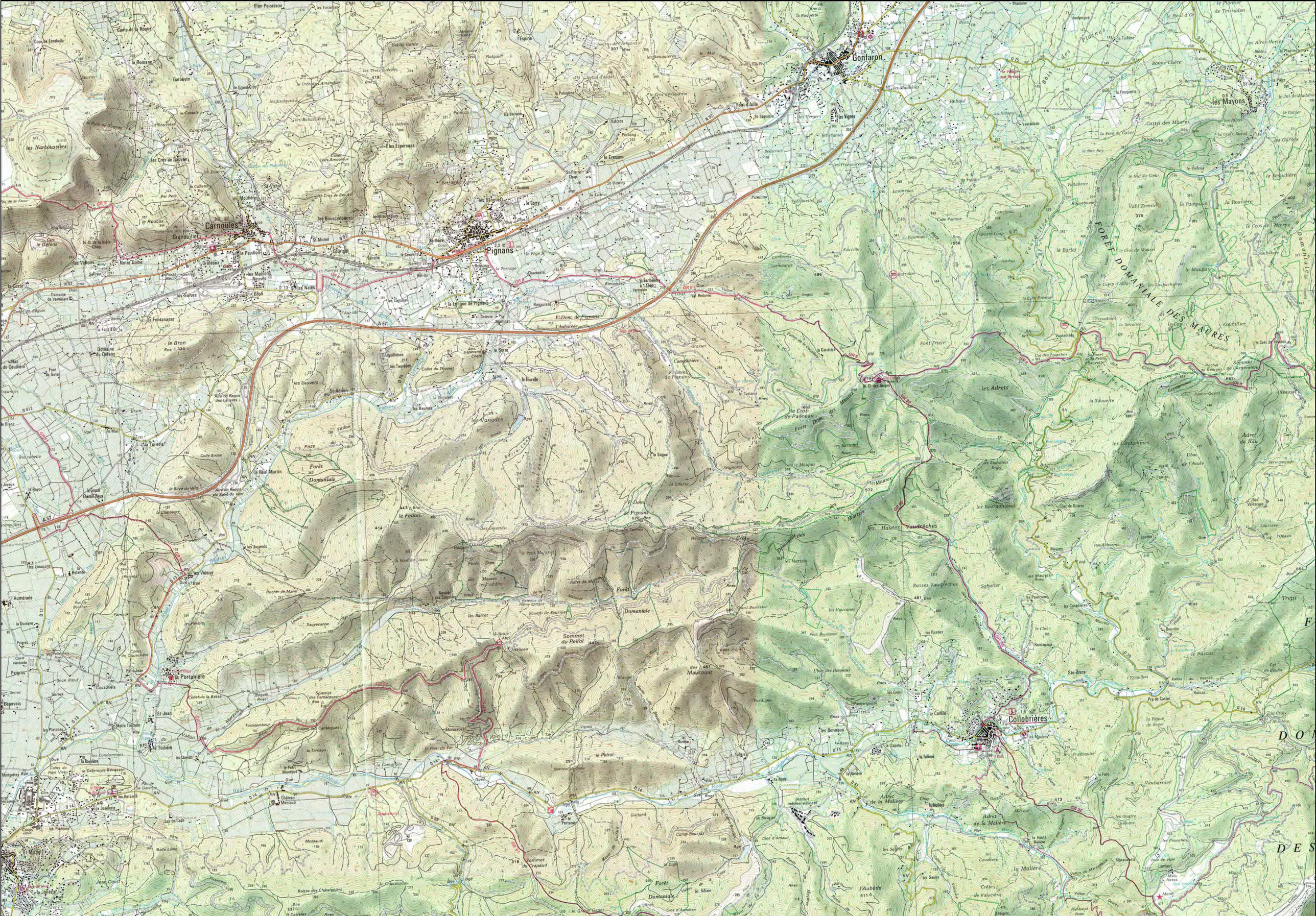
Carnoules
Pignans
Gonfaron
les Mayons
Collobrières
la Portanière
St-Michel
la Joliette
la Tuilière
les Adrets
les Vanades
les Narboussiers
FORÊT DOMANIALE DES MAURES
Forêt Domaniale
A 57
N 97
D 13
D 14
D 39
D 75
D 81
GR 9
GR 90
GR 98

opsia

opsia
méditerranée

BASSIN VERSANT DU GAPEAU

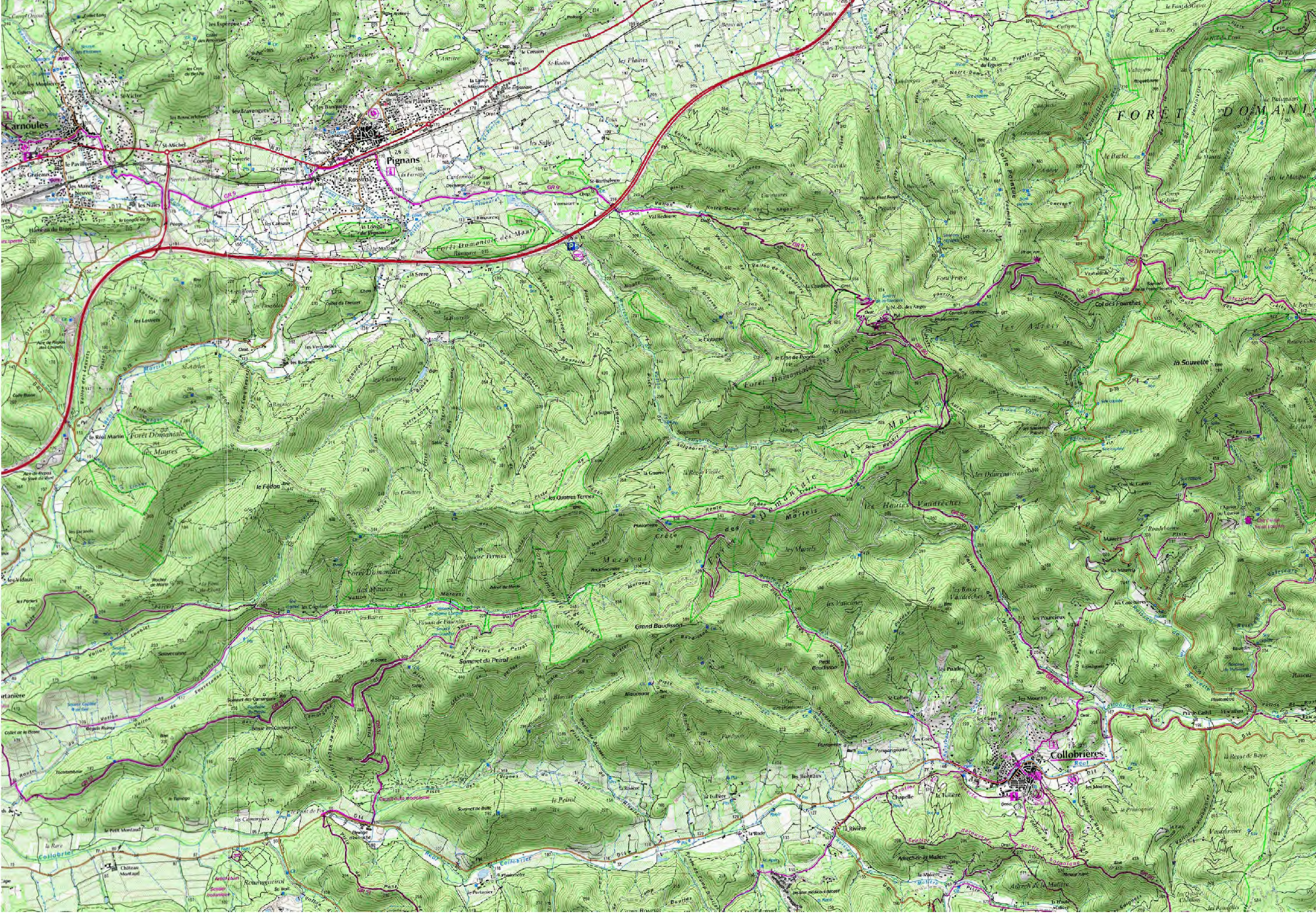
Carnoules
Pignans
St-Victor
St-Michel
le Pavillon
les Graveaux
les Maisons Neuves
les Nates
Hameau du Broi
Courtiol
Verrerie
le Couvent
Berthoire
les Bravengues
les Banquets
les Plaines
la Tuilière
la Foux
les Salles
le Fège
la Ferrage
Cardennade
Rossimol
les Pierres Blanches
les Palucs
les Carsaux
le Martinet
la Serre
les Lauvets
Aire de Repos des Lauvets
St-Arlen
le Réal Martin
Aire de Repos du Stade du Mont
le Fédon
les Vidaux
les Perriers
Sauvecanne
Collet de la Basse
Tocatomatour
le Tampego
les Camarguiers
le Petit Montaud
la Rere Collobrier
Château Montaud
Roumaguetrol
Arboretum Sentier pédagogique
les Vernatelles
les Baumes
les Vanoules
la Bagnice
les Gaudes
les Quatres Termes
Forêt Domaniale des Maures
Vallon de Rimaure
Vallon de Naze-Dame des Anges
Vallon de Val Redonne
Vallon de la Coudoulière
Vallon de Candelabres
Vallon de Fontbelle
Vallon de Bonnefille
Vallon de la Bourelle
Vallon de la Bouscarle
Vallon de la Serre
Vallon de la Rouvière
Vallon de la Sauge
Vallon de la Gaume
Vallon de la Crête
Vallon de Merlet
Vallon de Merlaval
Vallon de Baudisson
Vallon de Blaou
Vallon de Bonnefille
Vallon de la Rode
Vallon de la Malière
Vallon de Pradegues
Vallon de Bonnefille

PAP.04 94 14 16 60

STOP
30

30

15

EG-080-XC

Belgenlia La Fosa

Nr 13/03/18 Pr Fosa M

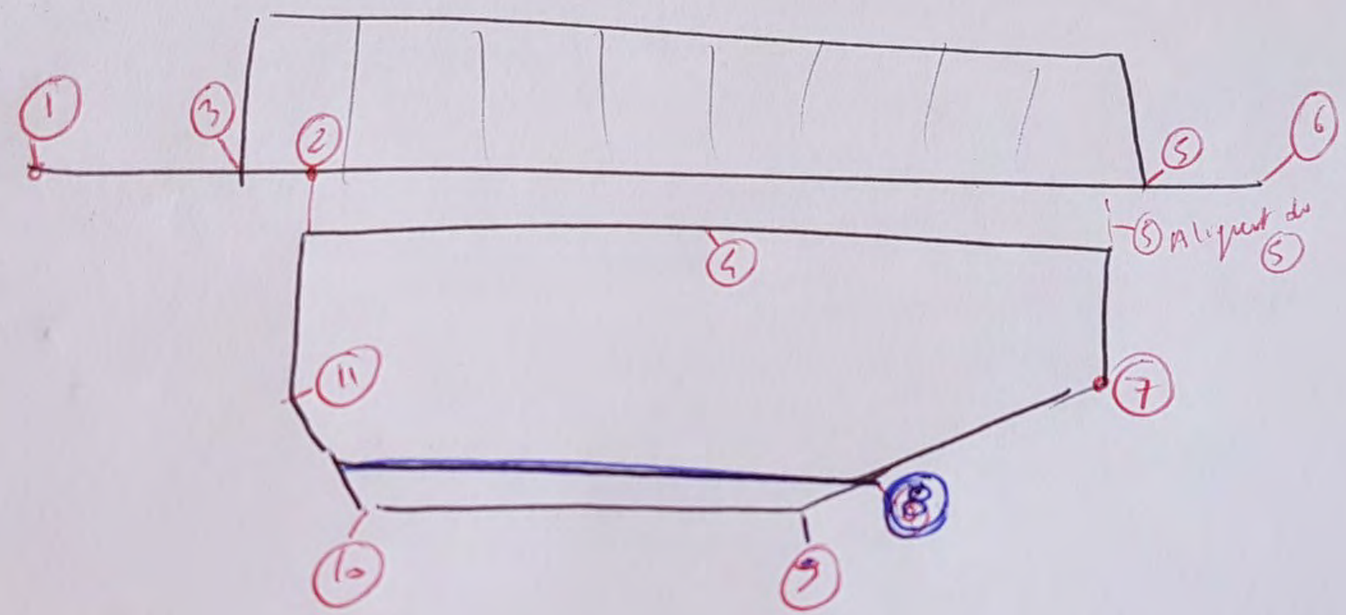

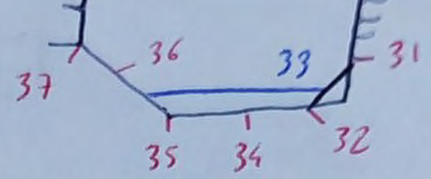

OH 2 Fo 39 :

Nr 13/03/18

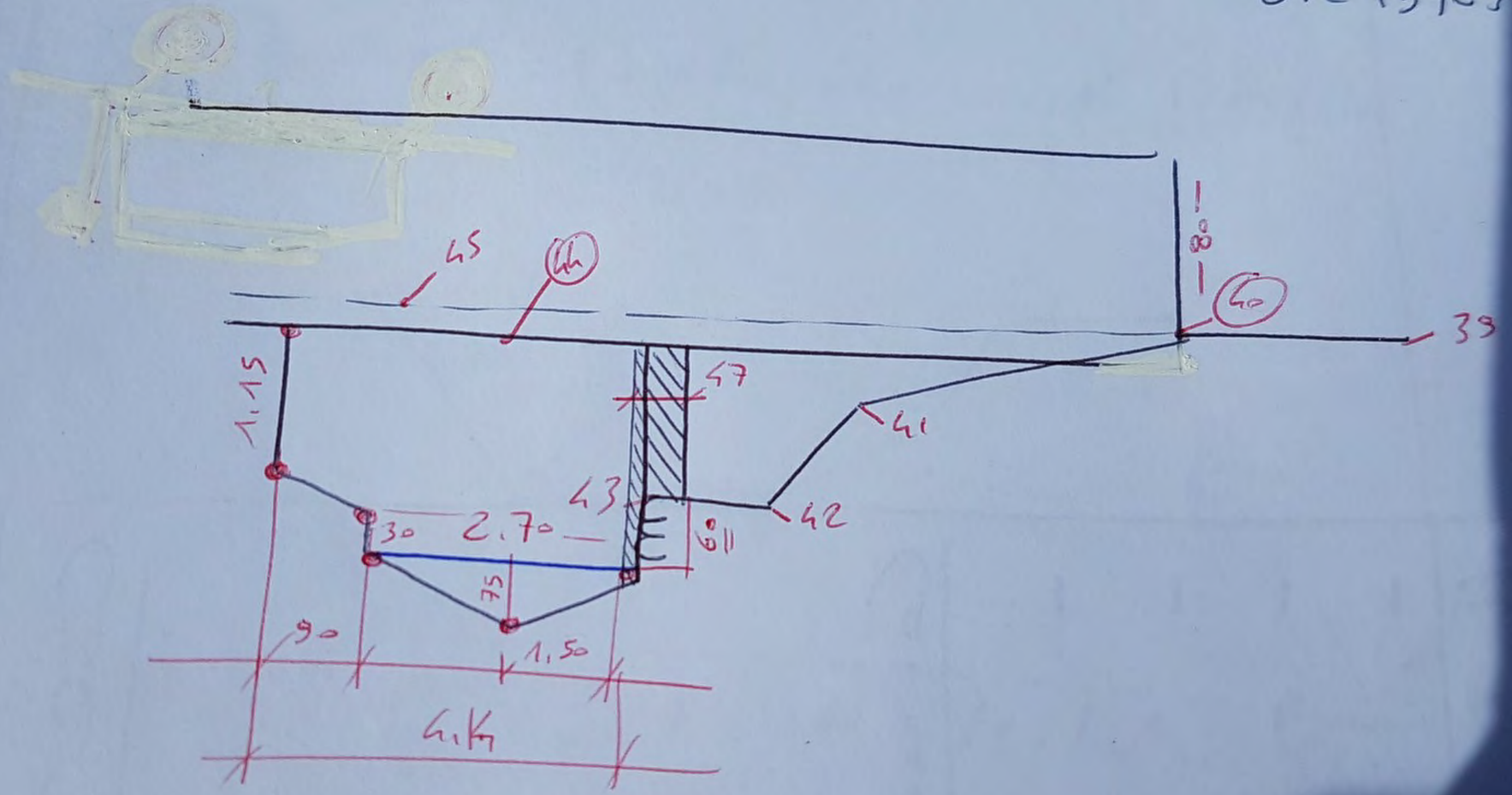

STOP
30

BASSIN VERSANT DU GAPEAU

SYNDICAT MIXTE DU BASSIN VERSANT DU GAPEAU
Siège : Mairie de PIERREDEU DU VAR
Place Urbain SENES
83390 PIERREFEU DU VAR

Département du VAR
Communes de CARNOULES, PUGET VILLE, CUERS et PIERREFEU DU VAR
Bassins versants du GAPEAU

Nature du document

CAHIER DES OUVRAGES

ECHELLE 1/100

Mission

RELEVE DES OUVRAGES DES BASSINS VERSANTS DU GAPEAU

-LE REAL COLLOBRIER
-LE FONT DE L'ILE
-LE SAINT-PIERRE
-LE RIMAURESQ
-LE REAL MARTIN AMONT

PRESTATAIRE

opsia

Téléphone : 04 94 23 93 00
Téléphone : 04 91 79 38 75
www.opsia.fr - contact@opsia.fr

TABLEAU DE SUIVI

INDICE	MODIFICATIONS	DATE
A	EDITION ORIGINALE	30/03/18
B	ELEMENT CORRECTIF	18/05/18

REFERENCES TECHNIQUES ET ADMINISTRATIVES

Dossier N° 18 12132/02
Réf. fichier : 12132-02_OUV_P02

N° Marché : 2017/S05
N° Commande : C2017000003 du 26/01/2018

REDACTEUR	VERIFICATEUR	APPROBATEUR
JC. SCIORTINO	C. MERLIER	F. HOSPITAL

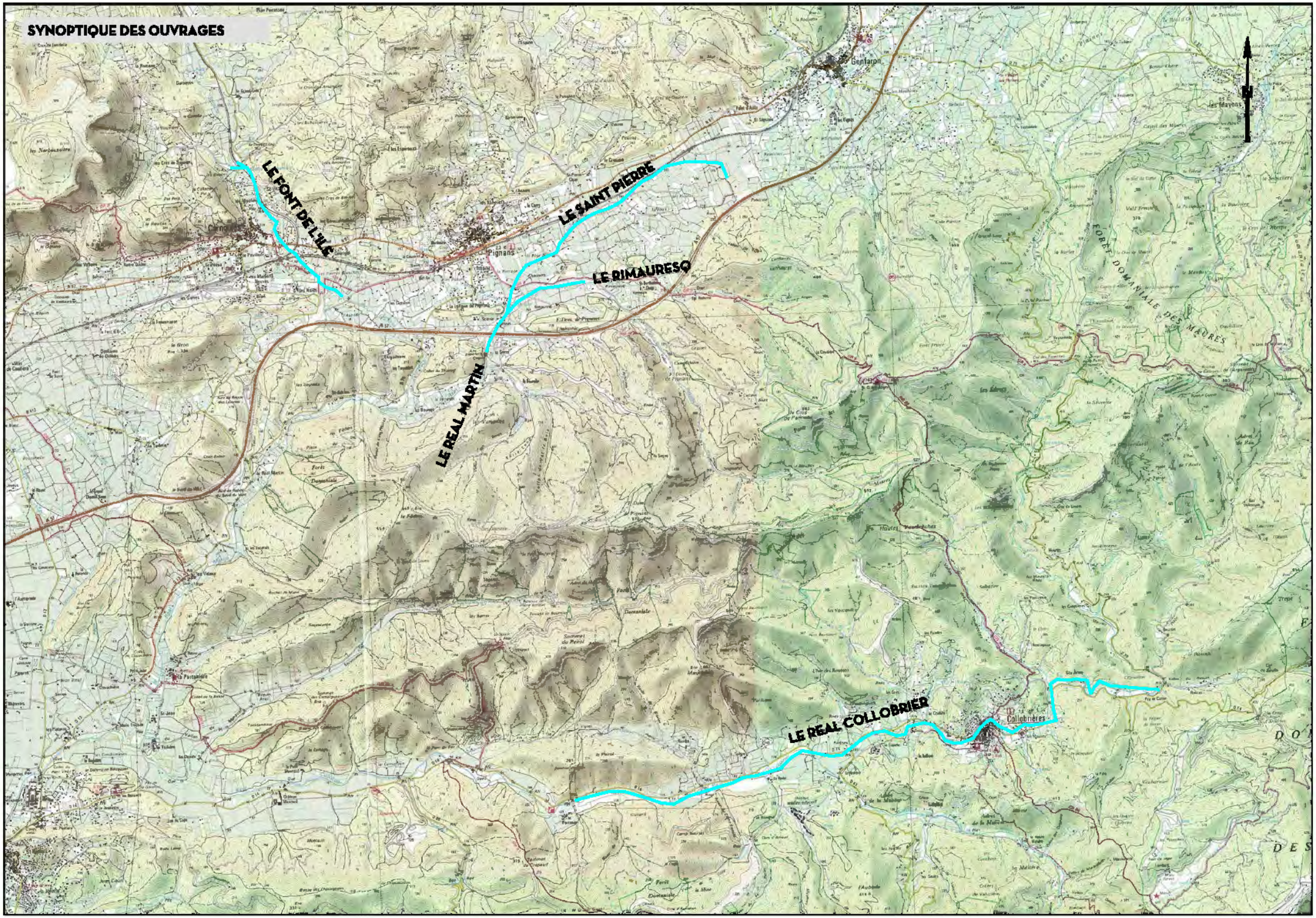
SYNOPTIQUE DES OUVRAGES
LE FONT DE L'ILE
LE SAINT PIERRE
LE RIMAURESQ
LE REAL MARTIN
LE REAL COLLOBRIER
Pignans
Gonfaron
les Mayons
Collobrières
FORET DOMANIALE DES MAURES

LE REAL COLLOBRIER

LE REAL COLLOBRIER

OUVRAGE : COL_OH 7 (vue amont)

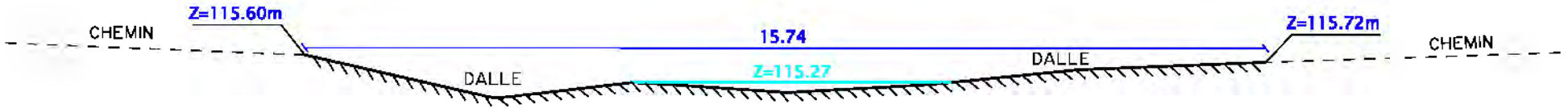

0m 10m

Echelle 1:100

VALEUR DU DOCUMENT :

GEOREFERENCE :

LES COORDONNEES ALTIMETRIQUES SONT EXPRIMEES DANS LE SYSTEME D'ALTITUDE NGF-IGN 1969.

LE REAL COLLOBRIER

OUVRAGE : COL_OH 8 (vue amont)

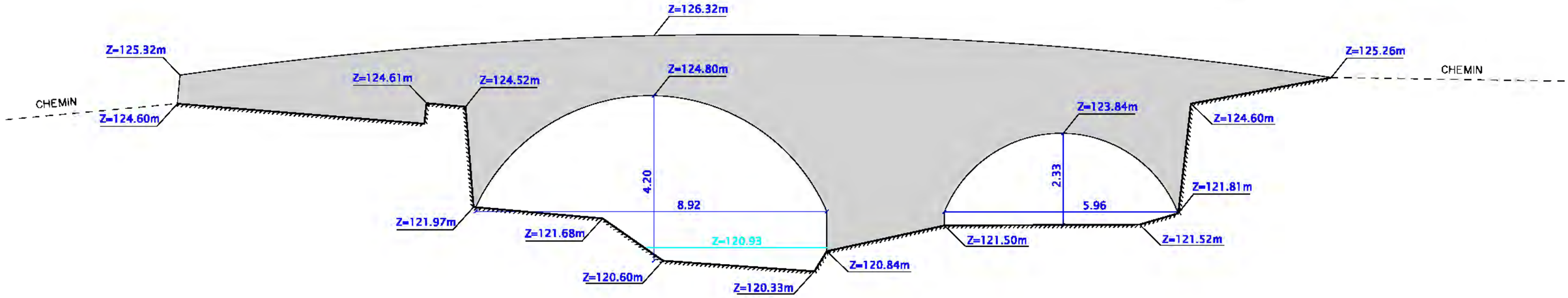

0m 10m

Echelle 1:100

VALEUR DU DOCUMENT :

GEOREFERENCE :

LES COORDONNEES ALTIMETRIQUES SONT EXPRIMEES DANS LE SYSTEME D'ALTITUDE NGF-IGN 1969.

opsia

LE REAL COLLOBRIER

OUVRAGE : COL_OH 9 (vue amont)

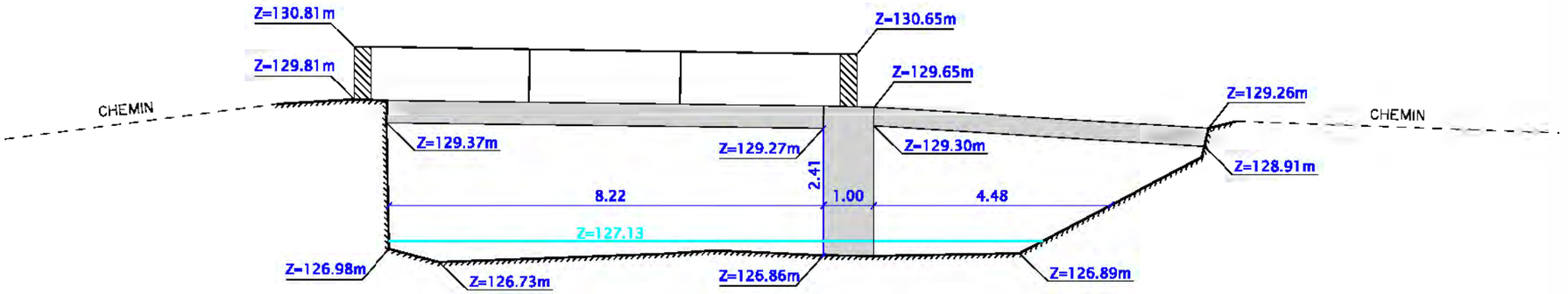

0m 10m

Echelle 1:100

VALEUR DU DOCUMENT :

GEOREFERENCE :

LES COORDONNEES ALTIMETRIQUES SONT EXPRIMEES DANS LE SYSTEME D'ALTITUDE NGF-IGN 1969.

opsia

LE REAL COLLOBRIER

OUVRAGE : COL_OH 10 (vue amont)

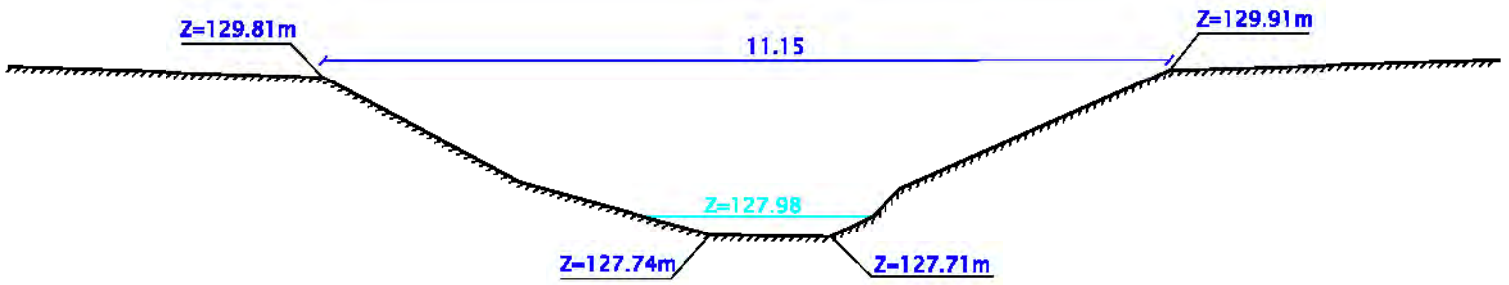

0m 10m

Echelle 1:100

VALEUR DU DOCUMENT :

GEOREFERENCE :

LES COORDONNEES ALTIMETRIQUES SONT EXPRIMEES DANS LE SYSTEME D'ALTITUDE NGF-IGN 1969.

opsia

LE REAL COLLOBRIER

OUVRAGE : COL_OH 11 (vue amont)

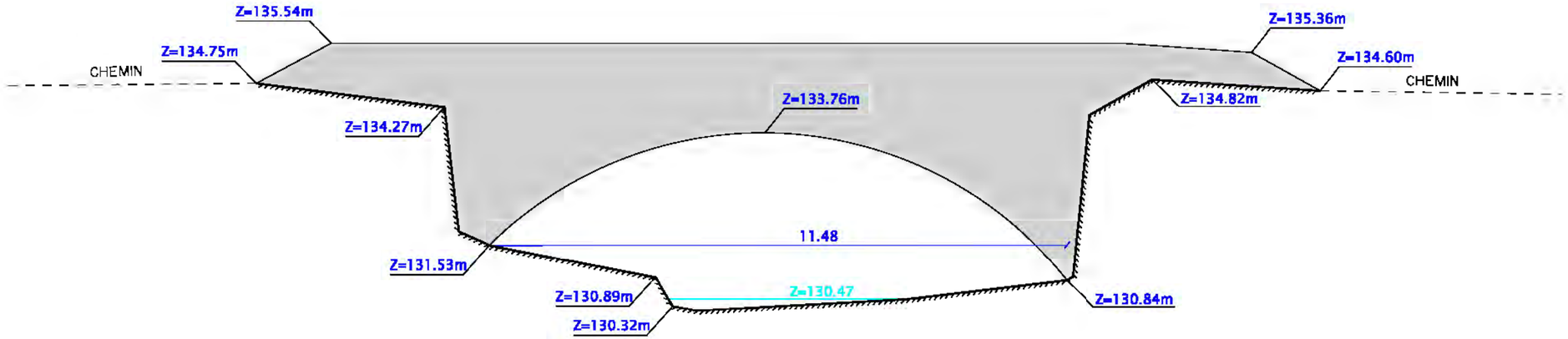

0m 10m

Echelle 1:100

VALEUR DU DOCUMENT :

GEOREFERENCE :

LES COORDONNEES ALTIMETRIQUES SONT EXPRIMEES DANS LE SYSTEME D'ALTITUDE NGF-IGN 1969.

LE REAL COLLOBRIER

OUVRAGE : COL_OH 12 (vue amont)

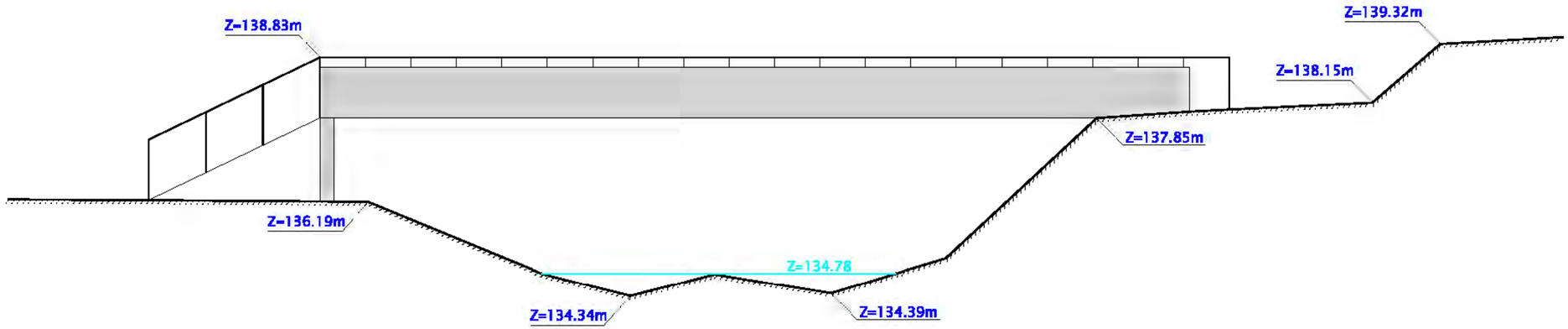

0m 10m

Echelle 1:100

VALEUR DU DOCUMENT :

GEOREFERENCE :

LES COORDONNEES ALTIMETRIQUES SONT EXPRIMEES DANS LE SYSTEME D'ALTITUDE NGF-IGN 1969.

LE REAL COLLOBRIER

OUVRAGE : COL_OH 13 (vue amont)

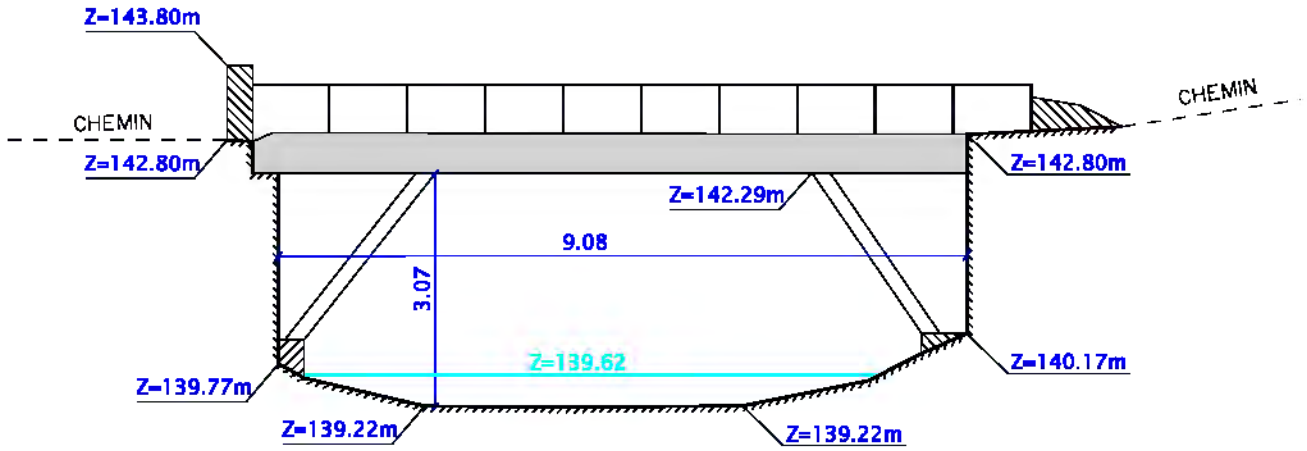

0m 10m

Echelle 1:100

VALEUR DU DOCUMENT :

GEOREFERENCE :

LES COORDONNEES ALTIMETRIQUES SONT EXPRIMEES DANS LE SYSTEME D'ALTITUDE NGF-IGN 1969.

opsia

LE REAL COLLOBRIER

OUVRAGE : COL_OH 14 (vue amont)

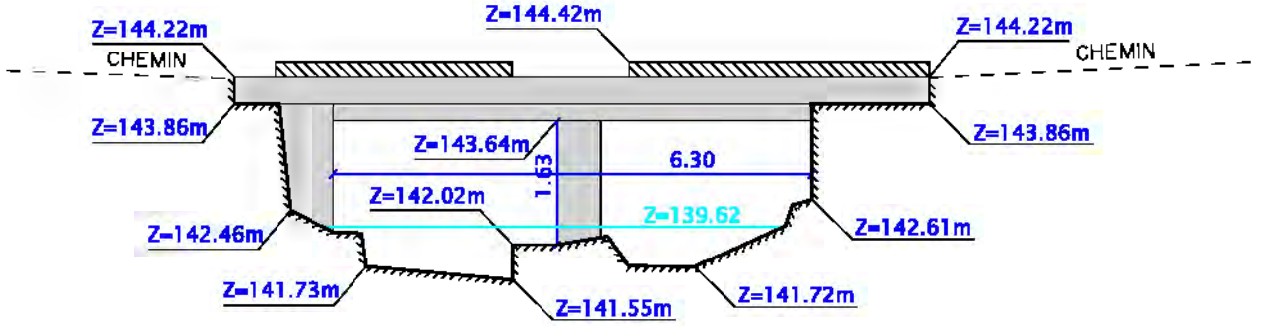

0m 10m

Echelle 1:100

VALEUR DU DOCUMENT :

GEOREFERENCE :

LES COORDONNEES ALTIMETRIQUES SONT EXPRIMEES DANS LE SYSTEME D'ALTITUDE NGF-IGN 1969.

opsia

LE REAL COLLOBRIER

OUVRAGE : COL_OH 15 (vue amont)

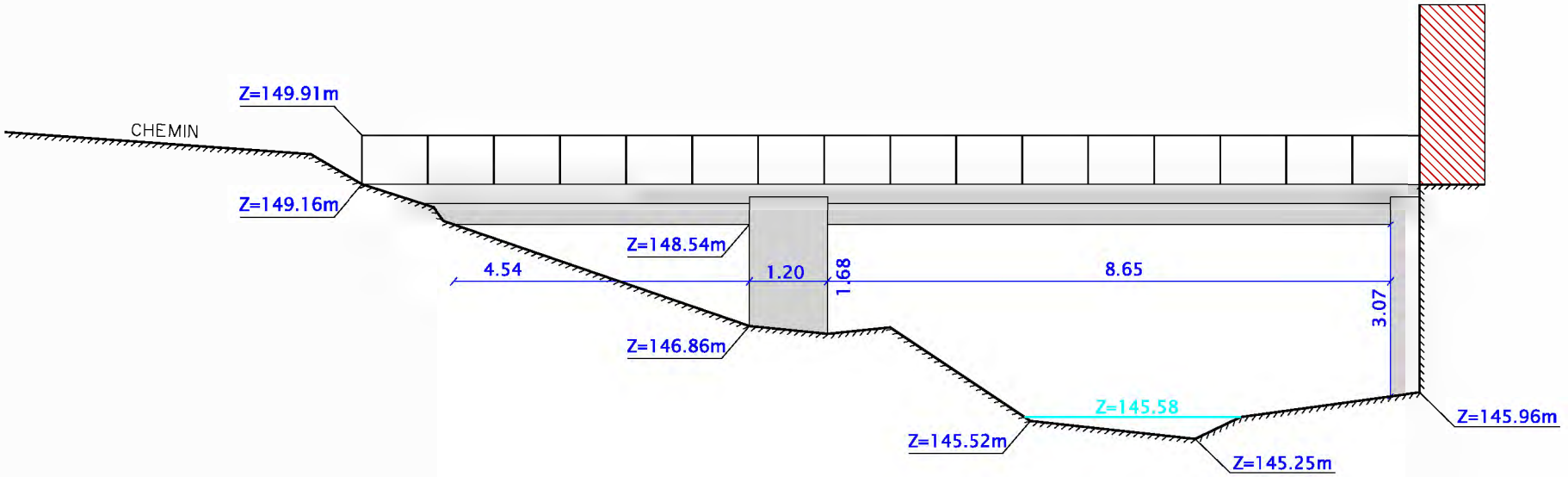

0m 10m

Echelle 1:100

VALEUR DU DOCUMENT :

GEOREFERENCE :

LES COORDONNEES ALTIMETRIQUES SONT EXPRIMEES DANS LE SYSTEME D'ALTITUDE NGF-IGN 1969.

LE REAL COLLOBRIER

OUVRAGE : COL_OH 16 (vue amont)

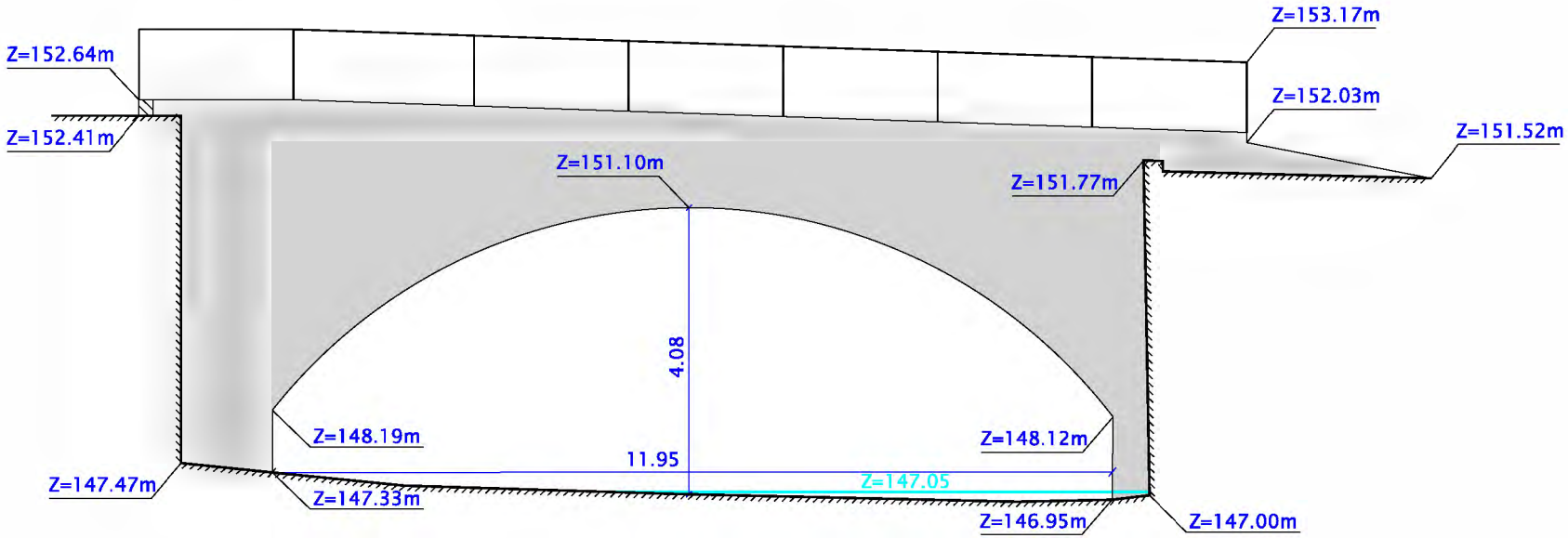

0m 10m

Echelle 1:100

VALEUR DU DOCUMENT :

GEOREFERENCE :

LES COORDONNEES ALTIMETRIQUES SONT EXPRIMEES DANS LE SYSTEME D'ALTITUDE NGF-IGN 1969.

LE REAL COLLOBRIER

OUVRAGE : COL_OH 17 (vue amont)

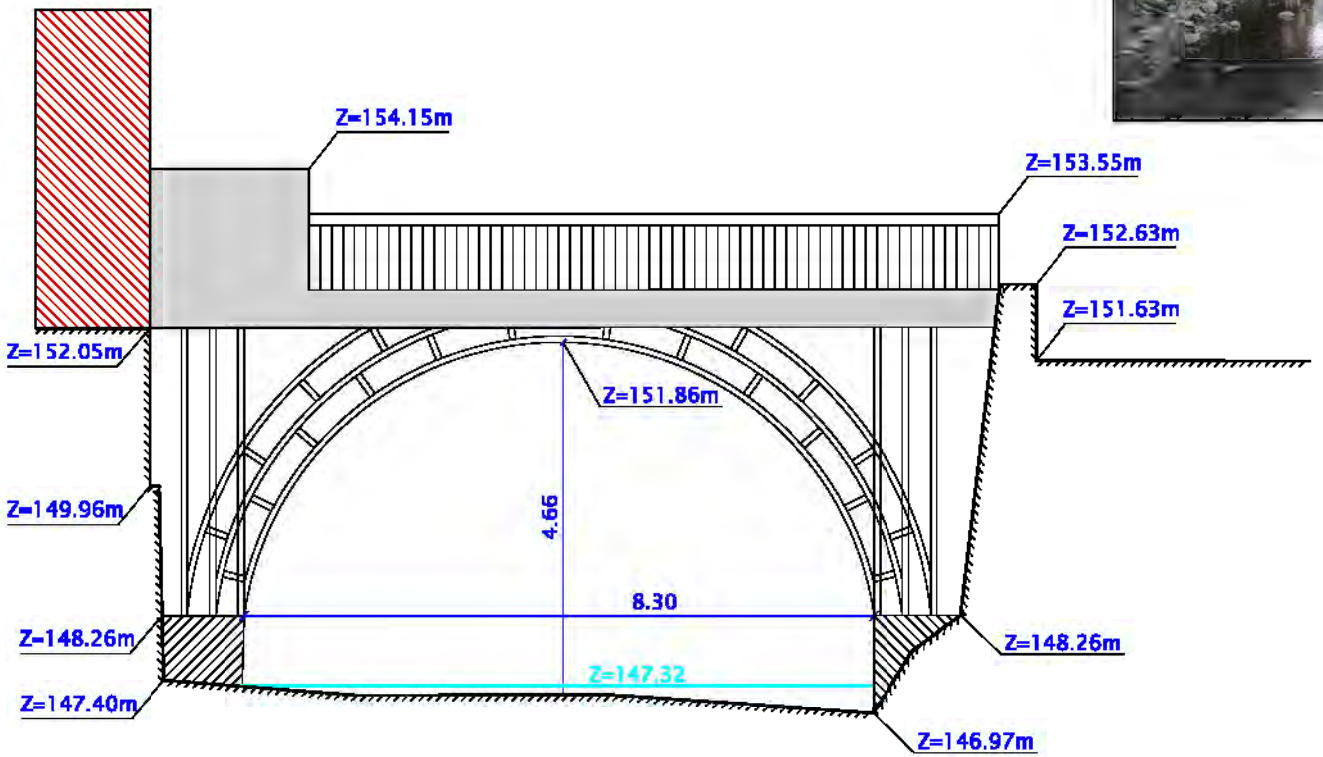

0m 10m

Echelle 1:100

VALEUR DU DOCUMENT :

GEOREFERENCE :

LES COORDONNEES ALTIMETRIQUES SONT EXPRIMEES DANS LE SYSTEME D'ALTITUDE NGF-IGN 1969.

LE REAL COLLOBRIER

OUVRAGE : COL_OH 18 (vue amont)

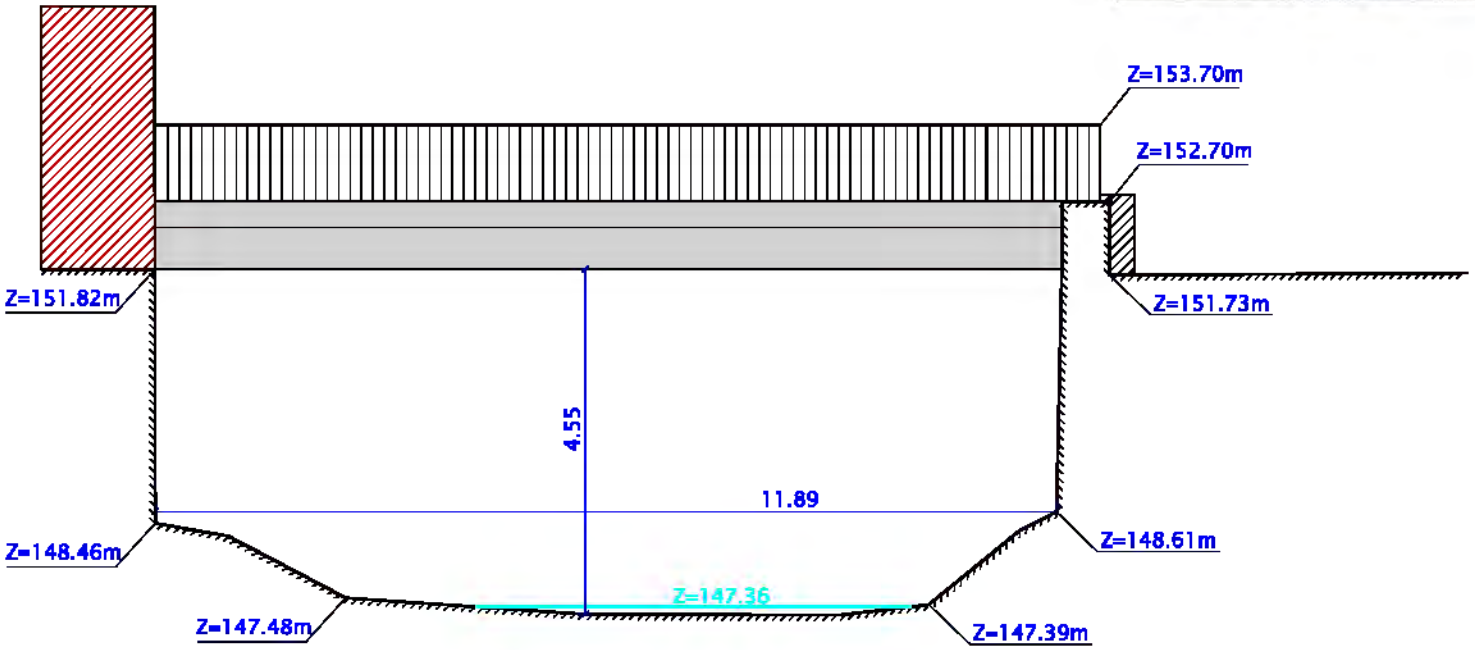

0m 10m

Echelle 1:100

VALEUR DU DOCUMENT :

GEOREFERENCE :

LES COORDONNEES ALTIMETRIQUES SONT EXPRIMEES DANS LE SYSTEME D'ALTITUDE NGF-IGN 1969.

opsia

LE REAL COLLOBRIER

OUVRAGE : COL_OH 19 (vue amont)

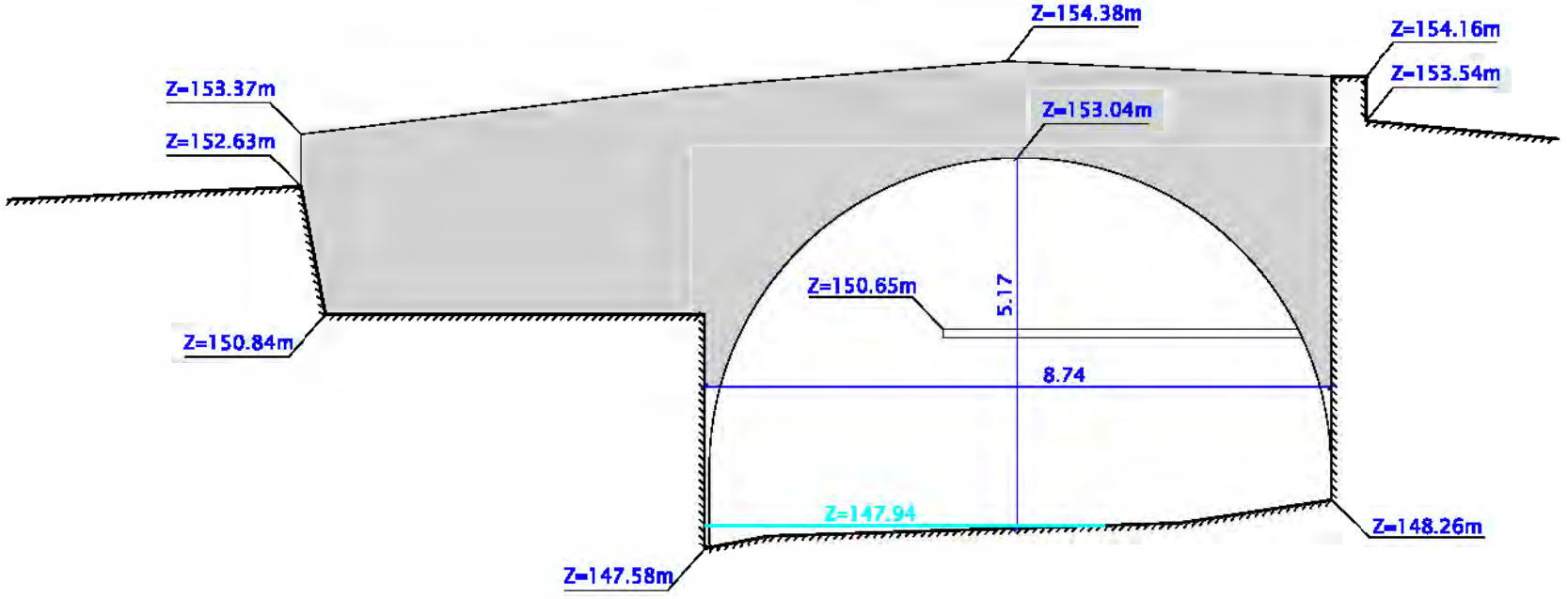

0m 10m

Echelle 1:100

VALEUR DU DOCUMENT :

GEOREFERENCE :

LES COORDONNEES ALTIMETRIQUES SONT EXPRIMEES DANS LE SYSTEME D'ALTITUDE NGF-IGN 1969.

LE REAL COLLOBRIER

OUVRAGE : COL_OH 20 (vue amont)

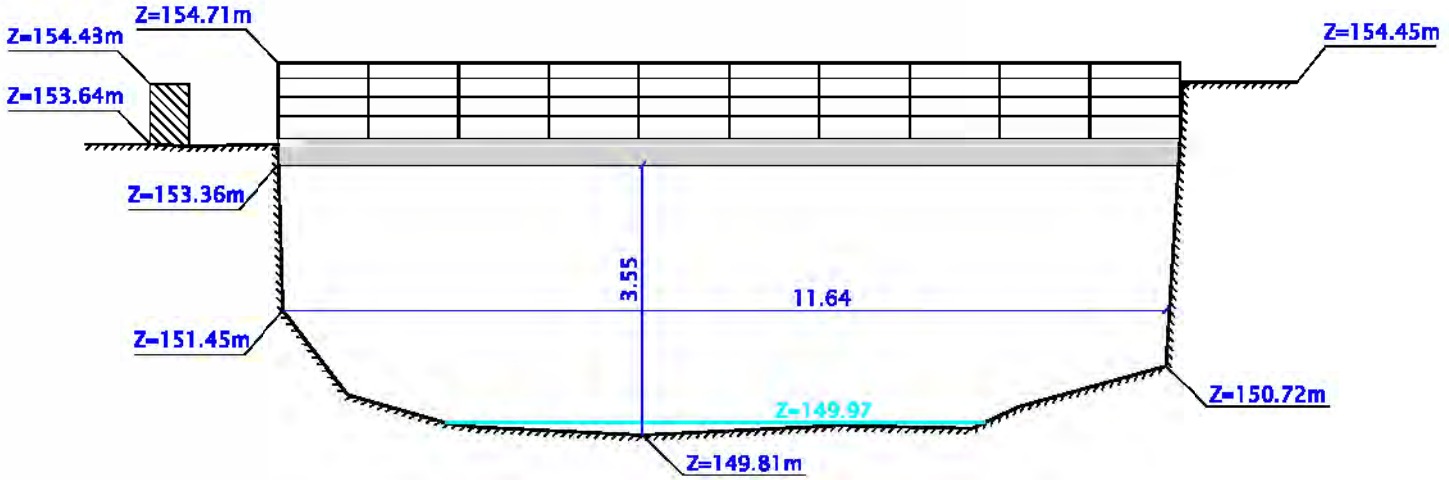

0m 10m

Echelle 1:100

VALEUR DU DOCUMENT :

GEOREFERENCE :

LES COORDONNEES ALTIMETRIQUES SONT EXPRIMEES DANS LE SYSTEME D'ALTITUDE NGF-IGN 1969.

opsia

LE REAL COLLOBRIER

OUVRAGE : COL_OH 21 (vue amont)

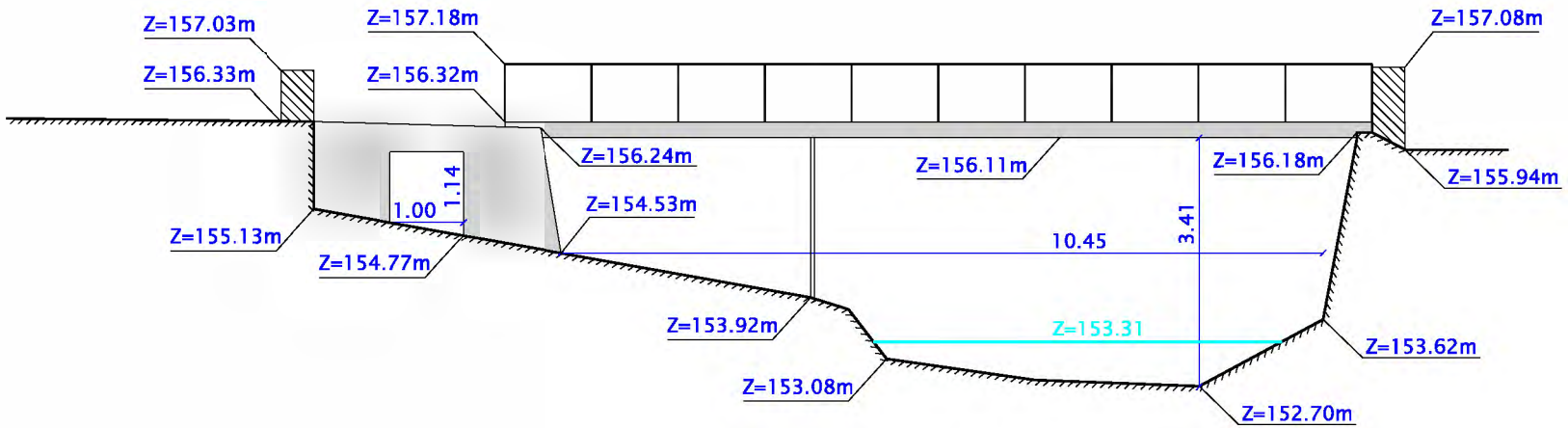

0m 10m

Echelle 1:100

VALEUR DU DOCUMENT :

GEOREFERENCE :

LES COORDONNEES ALTIMETRIQUES SONT EXPRIMEES DANS LE SYSTEME D'ALTITUDE NGF-IGN 1969.

LE REAL COLLOBRIER

OUVRAGE : COL_OH 22 (vue amont)

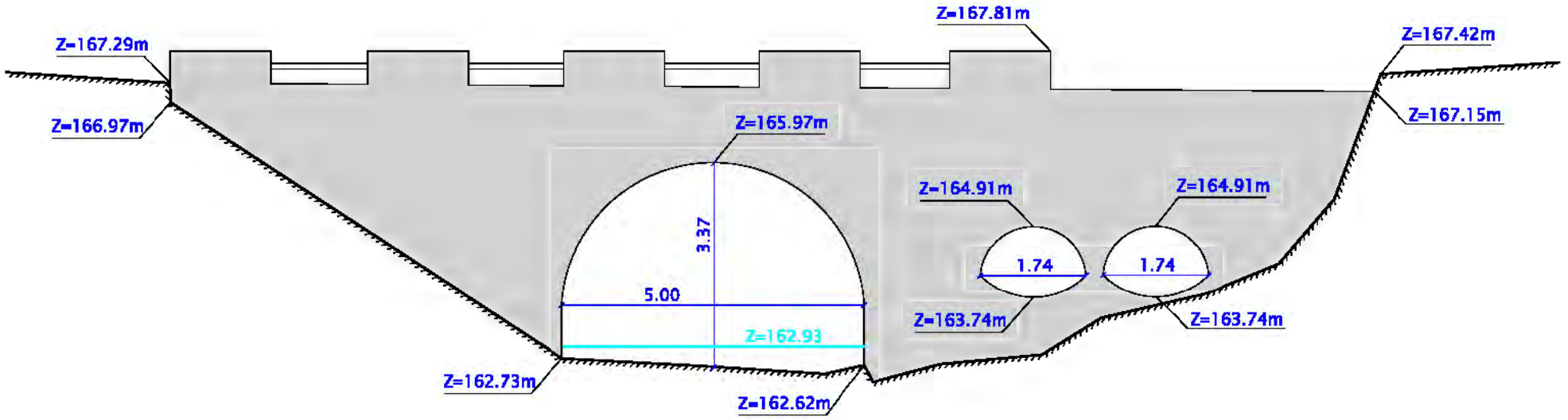

0m 10m

Echelle 1:100

VALEUR DU DOCUMENT :

GEOREFERENCE :

LES COORDONNEES ALTIMETRIQUES SONT EXPRIMEES DANS LE SYSTEME D'ALTITUDE NGF-IGN 1969.

opsia

LE REAL COLLOBRIER

OUVRAGE : COL_OH 23 (vue amont)

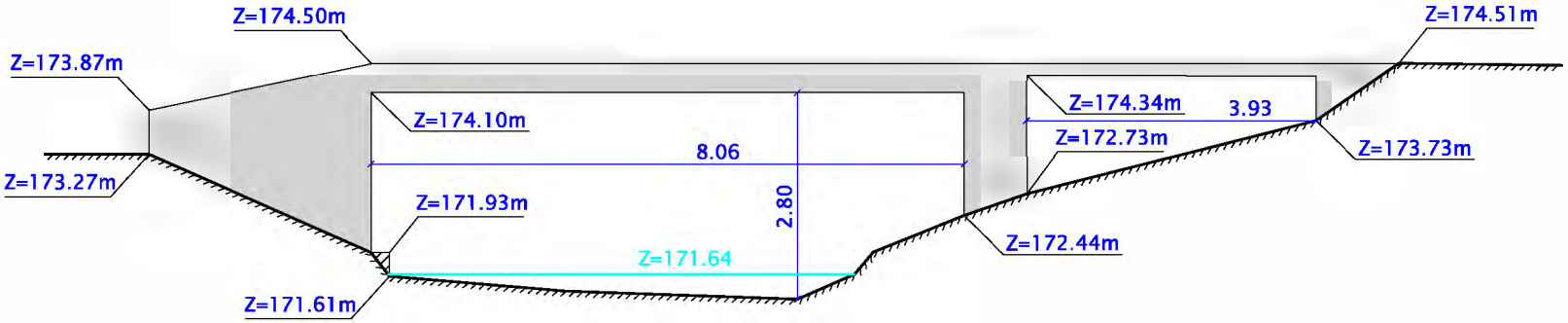

0m 10m

Echelle 1:100

VALEUR DU DOCUMENT :

GEOREFERENCE :

LES COORDONNEES ALTIMETRIQUES SONT EXPRIMEES DANS LE SYSTEME D'ALTITUDE NGF-IGN 1969.

LE REAL COLLOBRIER

OUVRAGE : COL_OH 24 (vue amont)

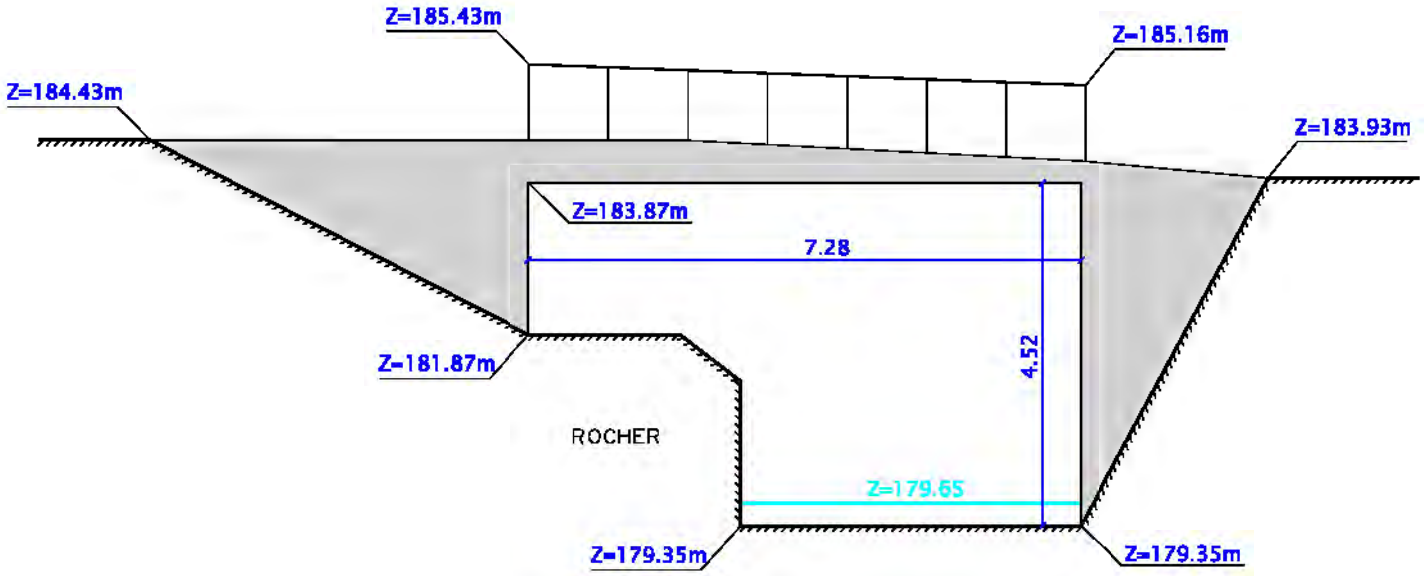

0m 10m

Echelle 1:100

VALEUR DU DOCUMENT :

GEOREFERENCE :

LES COORDONNEES ALTIMETRIQUES SONT EXPRIMEES DANS LE SYSTEME D'ALTITUDE NGF-IGN 1969.

opsia

LE REAL COLLOBRIER

OUVRAGE : COL_OH 25 (vue amont)

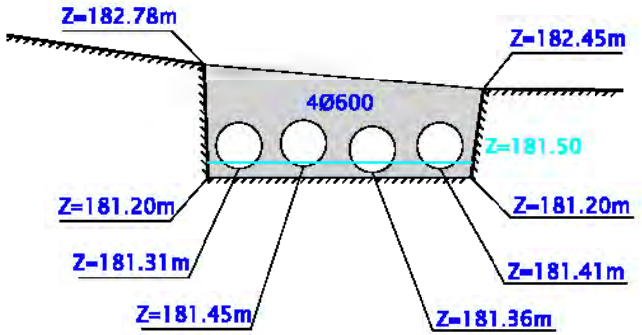

0m 10m

Echelle 1:100

VALEUR DU DOCUMENT :

GEOREFERENCE :

LES COORDONNEES ALTIMETRIQUES SONT EXPRIMEES DANS LE SYSTEME D'ALTITUDE NGF-IGN 1969.

opsia

LE REAL COLLOBRIER

OUVRAGE : COL_OH 26 (vue amont)

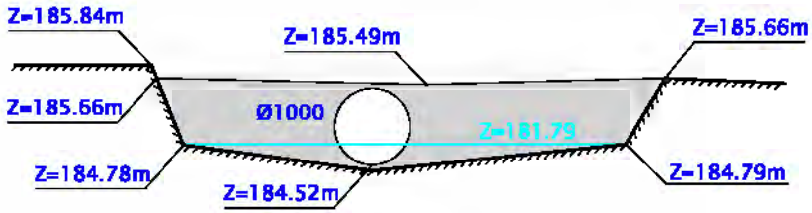

0m 10m

Echelle 1:100

VALEUR DU DOCUMENT :

GEOREFERENCE :

LES COORDONNEES ALTIMETRIQUES SONT EXPRIMEES DANS LE SYSTEME D'ALTITUDE NGF-IGN 1969.

LA FONT DE L'ILE

FONT DE L'ILE

OUVRAGE : ILE_OH 1 (vue amont)

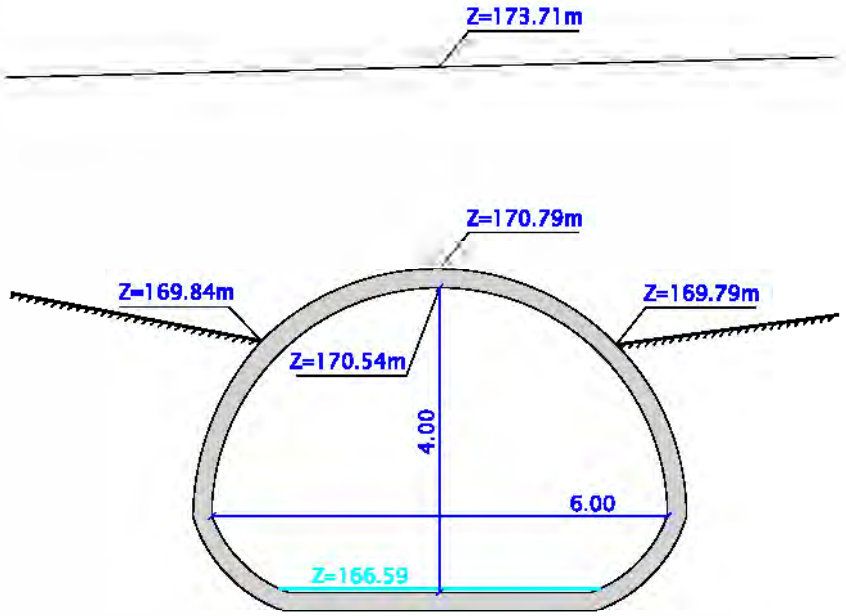

0m 10m

Echelle 1:100

VALEUR DU DOCUMENT :

GEOREFERENCE :

LES COORDONNEES ALTIMETRIQUES SONT EXPRIMEES DANS LE SYSTEME D'ALTITUDE NGF-IGN 1969.

opsia

FONT DE L'ILE

OUVRAGE : ILE_OH 2 (vue amont)

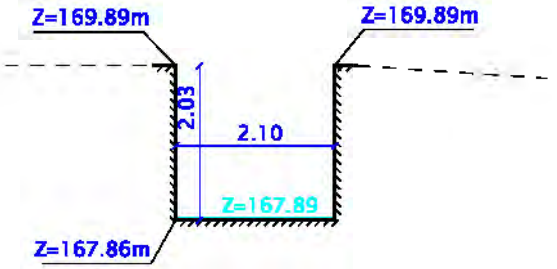

0m 10m

Echelle 1:100

VALEUR DU DOCUMENT :

GEOREFERENCE :

LES COORDONNEES ALTIMETRIQUES SONT EXPRIMEES DANS LE SYSTEME D'ALTITUDE NGF-IGN 1969.

opsia

FONT DE L'ILE

OUVRAGE : ILE_OH 3 (vue amont)

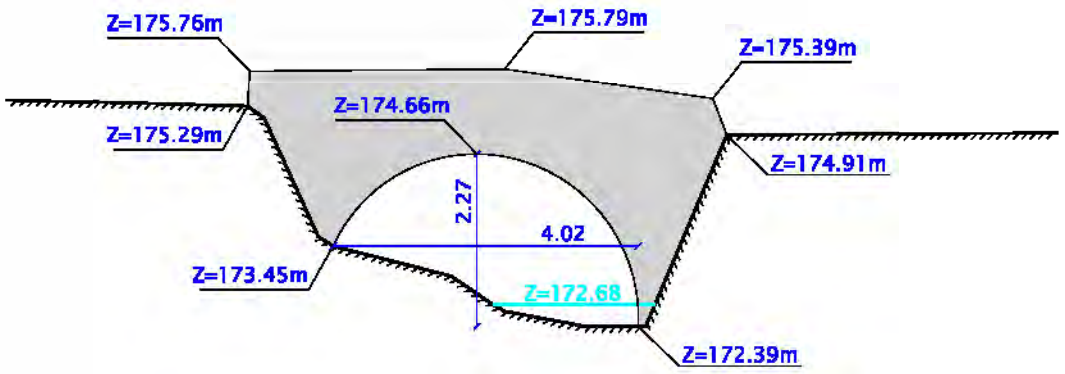

0m 10m

Echelle 1:100

VALEUR DU DOCUMENT :

GEOREFERENCE :

LES COORDONNEES ALTIMETRIQUES SONT EXPRIMEES DANS LE SYSTEME D'ALTITUDE NGF-IGN 1969.

FONT DE L'ILE

OUVRAGE : ILE_OH 4 (vue amont)

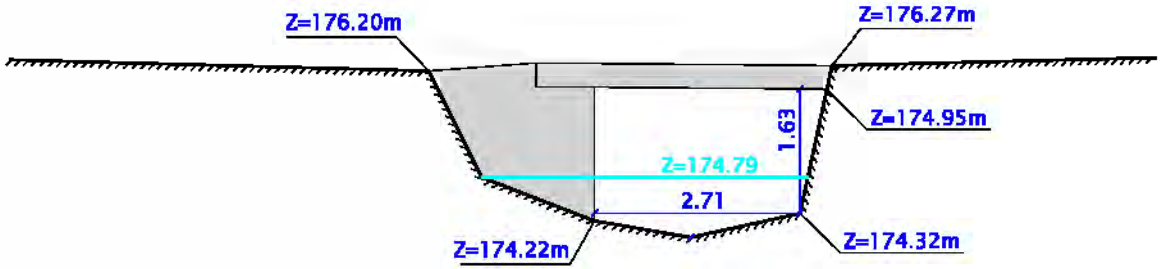

0m 10m

Echelle 1:100

VALEUR DU DOCUMENT :

GEOREFERENCE :

LES COORDONNEES ALTIMETRIQUES SONT EXPRIMEES DANS LE SYSTEME D'ALTITUDE NGF-IGN 1969.

FONT DE L'ILE

OUVRAGE : ILE_OH 5(vue amont)

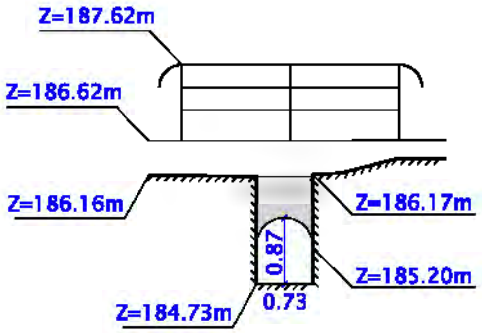

0m 10m

Echelle 1:100

VALEUR DU DOCUMENT :

GEOREFERENCE :

LES COORDONNEES ALTIMETRIQUES SONT EXPRIMEES DANS LE SYSTEME D'ALTITUDE NGF-IGN 1969.

FONT DE L'ILE

OUVRAGE : ILE_OH 6 (vue amont)

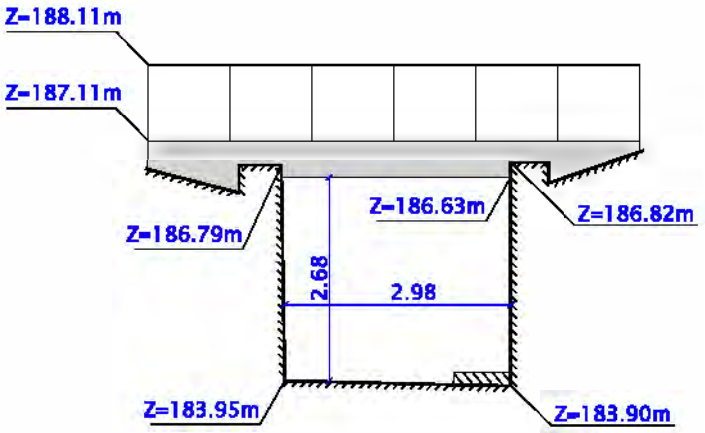

0m 10m

Echelle 1:100

VALEUR DU DOCUMENT :

GEOREFERENCE :

LES COORDONNEES ALTIMETRIQUES SONT EXPRIMEES DANS LE SYSTEME D'ALTITUDE NGF-IGN 1969.

opsia

OUVRAGE : ILE_OH 7 (vue amont)

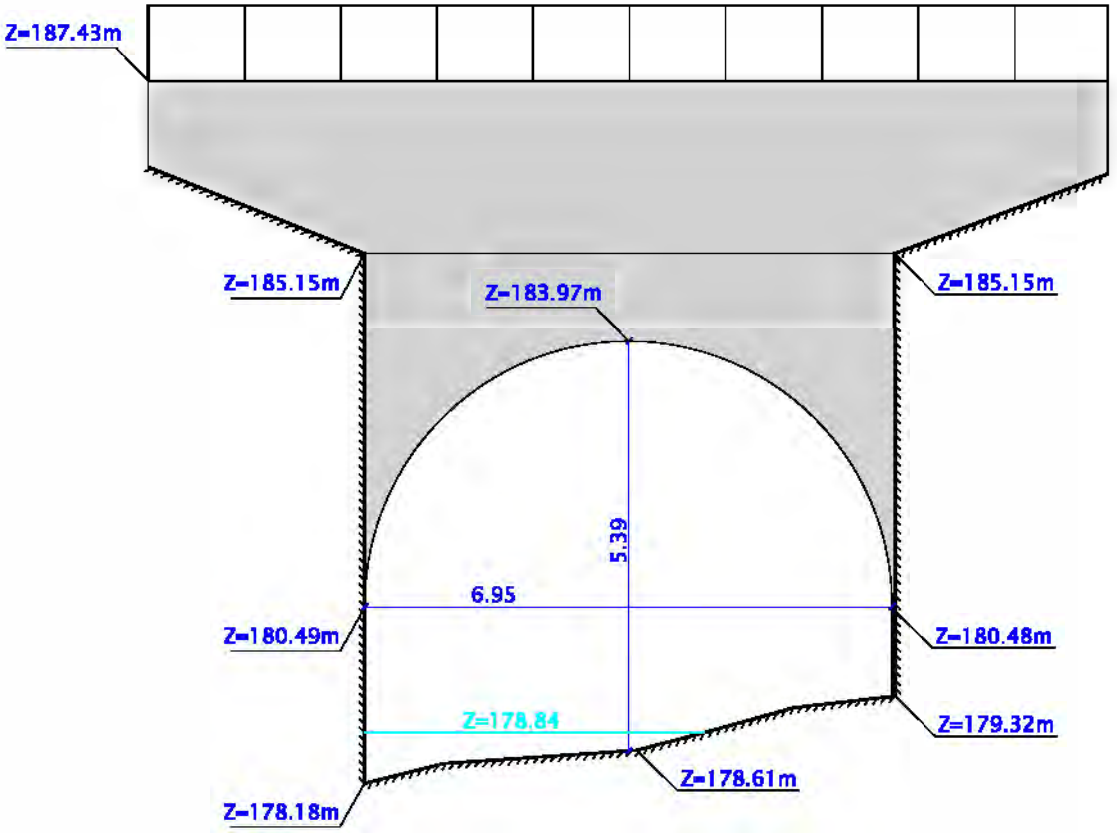

0m 10m

Echelle 1:100

VALEUR DU DOCUMENT :

GEOREFERENCE :

LES COORDONNEES ALTIMETRIQUES SONT EXPRIMEES DANS LE SYSTEME D'ALTITUDE NGF-IGN 1969.

opsia

FONT DE L'ILE

OUVRAGE : ILE_OH 8 (vue amont)

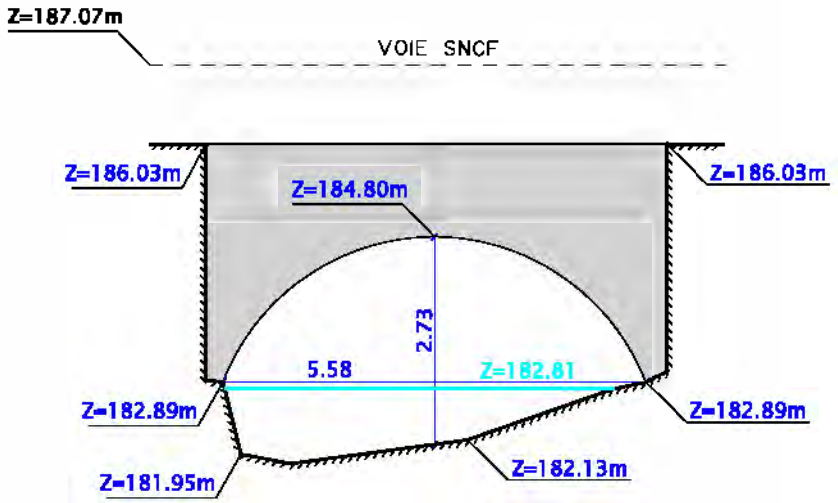

0m 10m

Echelle 1:100

VALEUR DU DOCUMENT :

GEOREFERENCE :

LES COORDONNEES ALTIMETRIQUES SONT EXPRIMEES DANS LE SYSTEME D'ALTITUDE NGF-IGN 1969.

opsia

FONT DE L'ILE

OUVRAGE : ILE_OH 9 (vue amont)

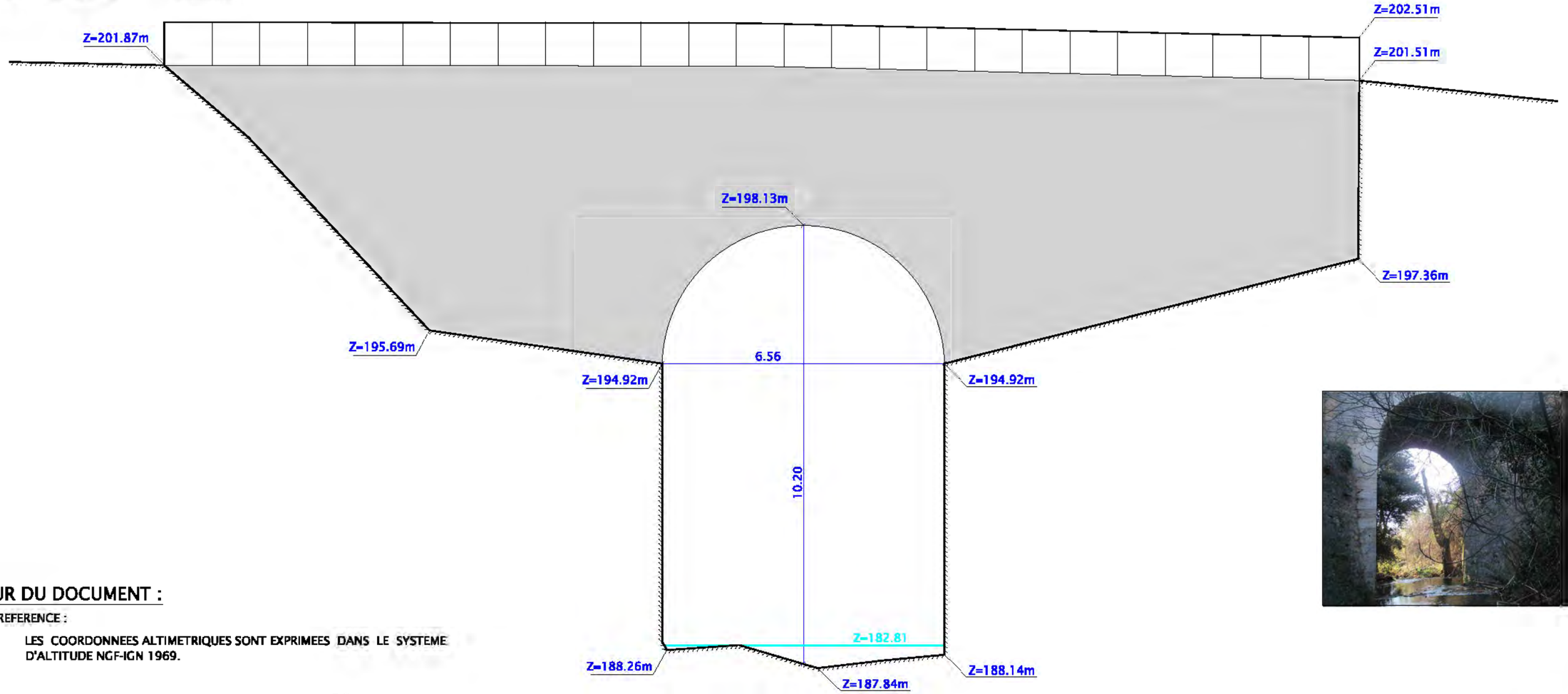

VALEUR DU DOCUMENT :

GEOREFERENCE :

LES COORDONNEES ALTIMETRIQUES SONT EXPRIMEES DANS LE SYSTEME D'ALTITUDE NGF-IGN 1969.

0m 10m

Echelle 1:100

opsia

FONT DE L'ILE

OUVRAGE : ILE_OH 10 (vue amont)

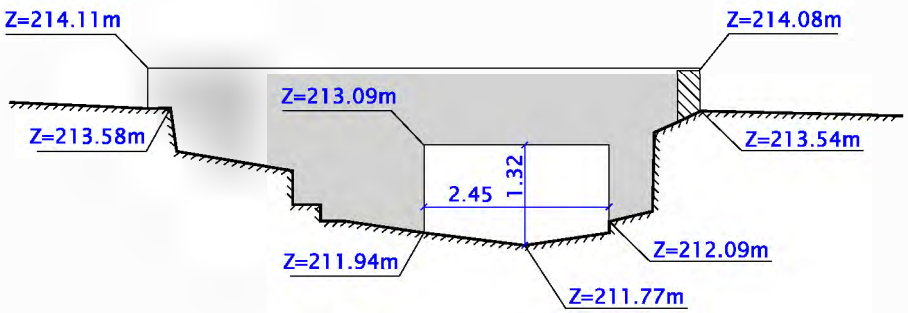

0m 10m

Echelle 1:100

VALEUR DU DOCUMENT :

GEOREFERENCE :

LES COORDONNEES ALTIMETRIQUES SONT EXPRIMEES DANS LE SYSTEME D'ALTITUDE NGF-IGN 1969.

FONT DE L'ILE

OUVRAGE : ILE_OH 11 (vue amont)

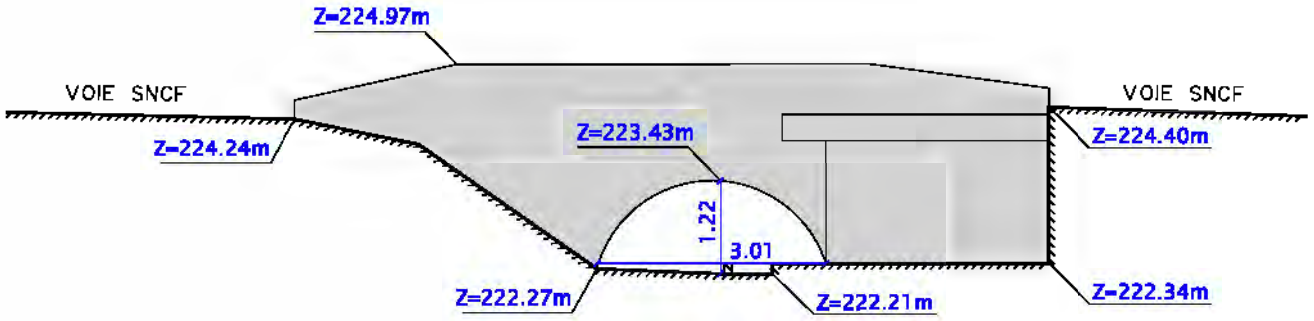

0m 10m

Echelle 1:100

VALEUR DU DOCUMENT :

GEOREFERENCE :

LES COORDONNEES ALTIMETRIQUES SONT EXPRIMEES DANS LE SYSTEME D'ALTITUDE NGF-IGN 1969.

opsia

LE SAINT PIERRE

LE SAINT PIERRE

OUVRAGE : PIE_OH 1 (vue amont)

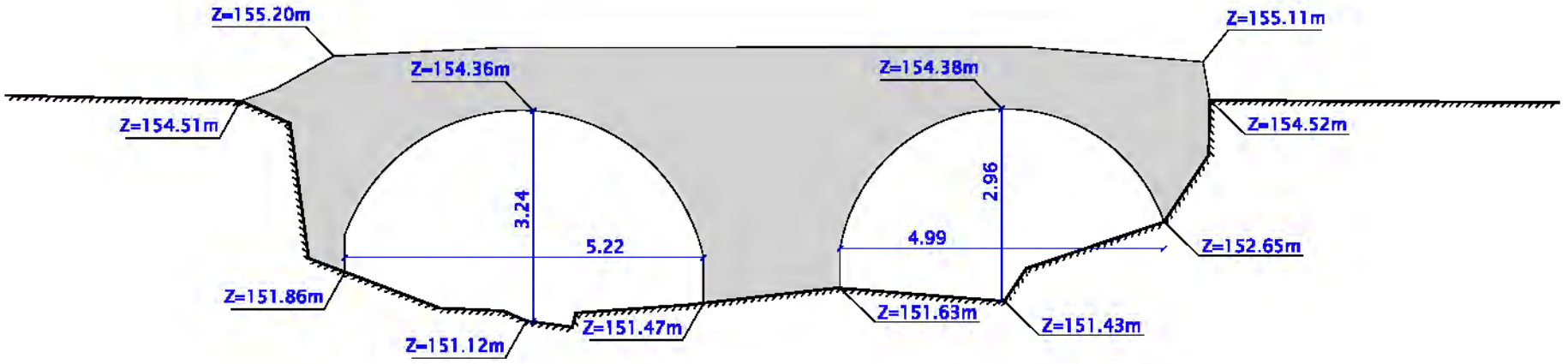

0m 10m

Echelle 1:100

VALEUR DU DOCUMENT :

GEOREFERENCE :

LES COORDONNEES ALTIMETRIQUES SONT EXPRIMEES DANS LE SYSTEME D'ALTITUDE NGF-IGN 1969.

opsia

LE SAINT PIERRE

OUVRAGE : PIE_OH 2 (vue amont)

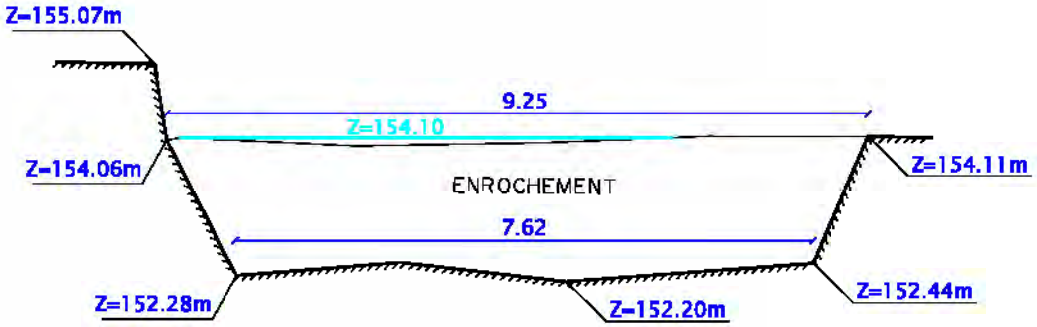

0m 10m

Echelle 1:100

VALEUR DU DOCUMENT :

GEOREFERENCE :

LES COORDONNEES ALTIMETRIQUES SONT EXPRIMEES DANS LE SYSTEME D'ALTITUDE NGF-IGN 1969.

LE SAINT PIERRE

OUVRAGE : PIE_OH 3 (vue amont)

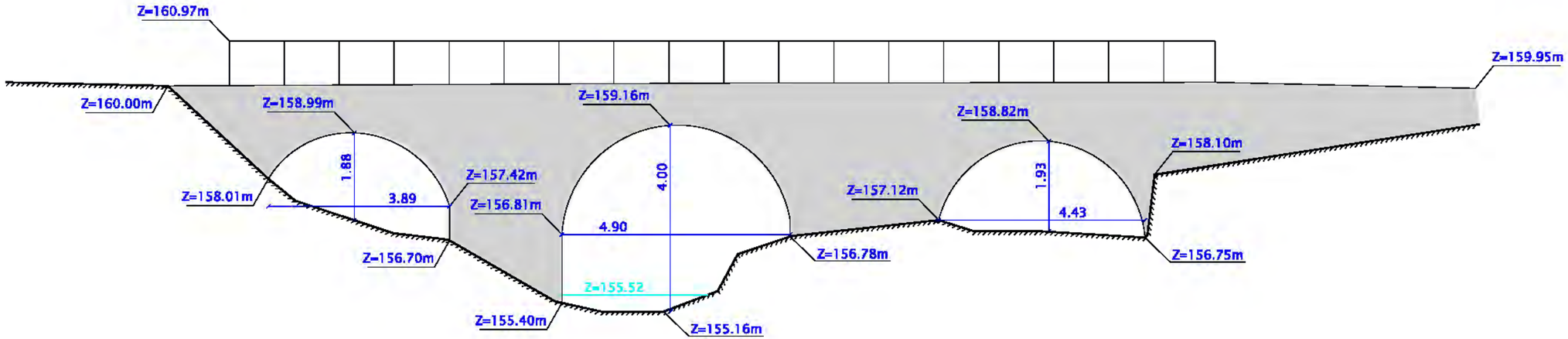

0m 10m

Echelle 1:100

VALEUR DU DOCUMENT :

GEOREFERENCE :

LES COORDONNEES ALTIMETRIQUES SONT EXPRIMEES DANS LE SYSTEME D'ALTITUDE NGF-IGN 1969.

opsia

LE SAINT PIERRE

OUVRAGE : PIE_OH 4 (vue amont)

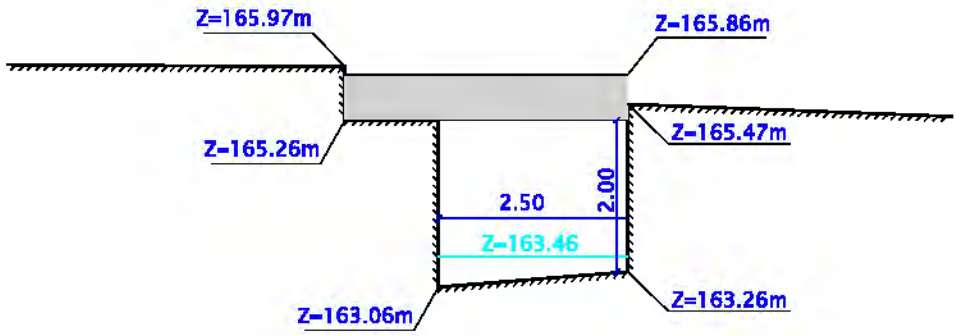

OUVRAGE : PIE_OH 4(BIS) (vue amont)

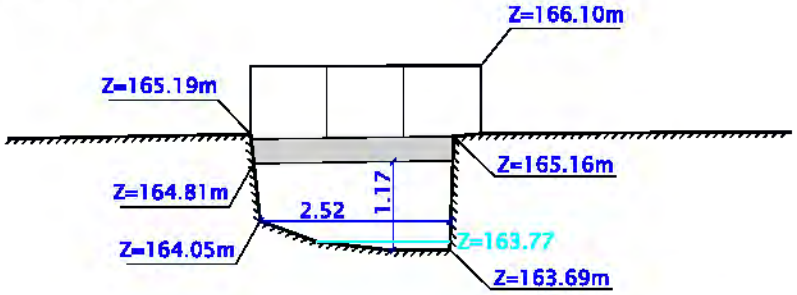

0m 10m

Echelle 1:100

VALEUR DU DOCUMENT :

GEOREFERENCE :

LES COORDONNEES ALTIMETRIQUES SONT EXPRIMEES DANS LE SYSTEME D'ALTITUDE NGF-IGN 1969.

LE SAINT PIERRE

OUVRAGE : PIE_OH 5 (vue amont)

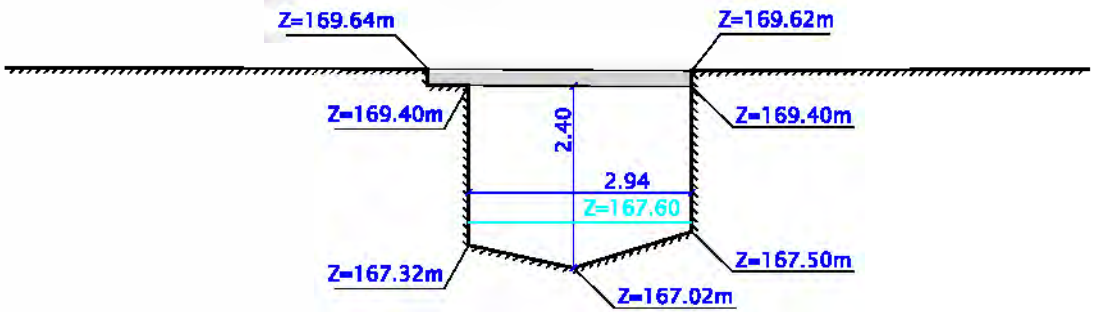

0m 10m

Echelle 1:100

VALEUR DU DOCUMENT :

GEOREFERENCE :

LES COORDONNEES ALTIMETRIQUES SONT EXPRIMEES DANS LE SYSTEME D'ALTITUDE NGF-IGN 1969.

LE SAINT PIERRE

OUVRAGE : PIE_OH 6 (vue amont)

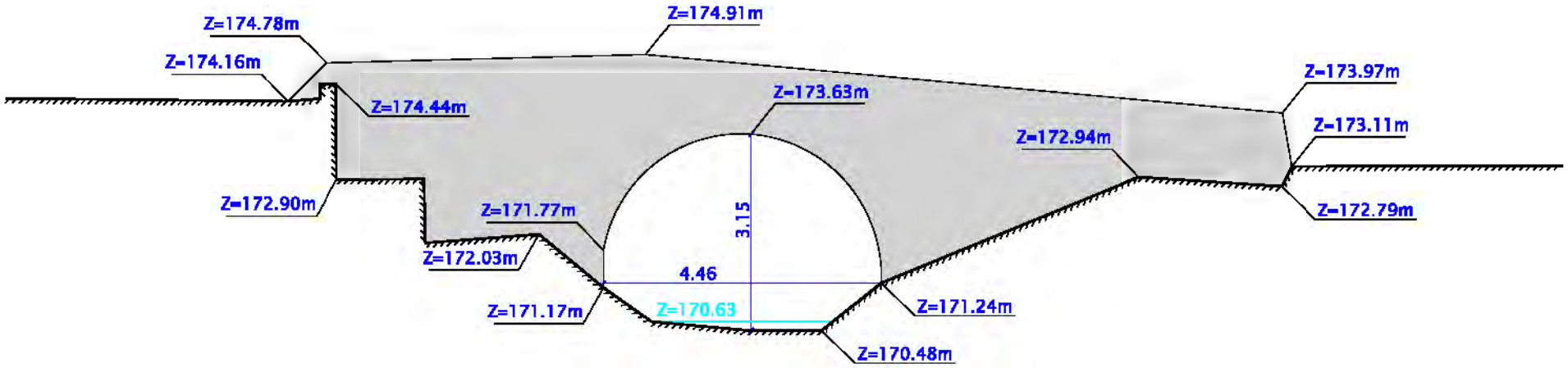

0m 10m

Echelle 1:100

VALEUR DU DOCUMENT :

GEOREFERENCE :

LES COORDONNEES ALTIMETRIQUES SONT EXPRIMEES DANS LE SYSTEME D'ALTITUDE NGF-IGN 1969.

opsia

LE SAINT PIERRE

OUVRAGE : PIE_OH 7 (vue amont)

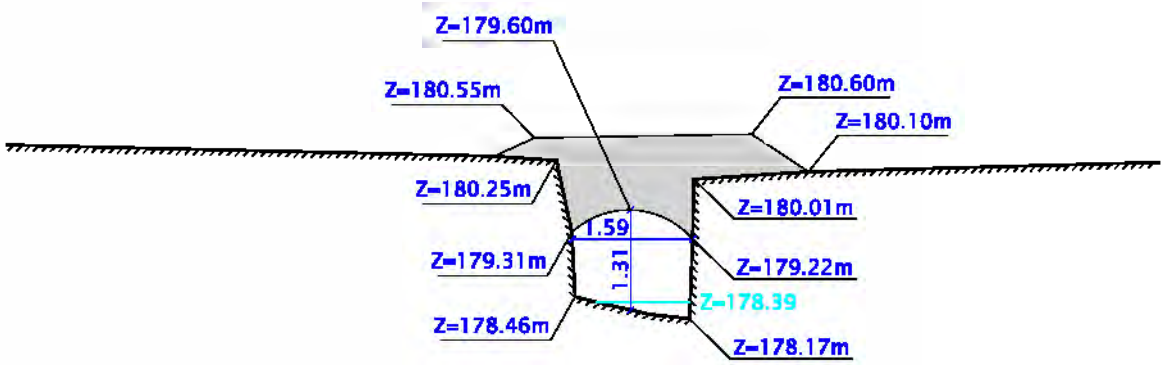

0m 10m

Echelle 1:100

VALEUR DU DOCUMENT :

GEOREFERENCE :

LES COORDONNEES ALTIMETRIQUES SONT EXPRIMEES DANS LE SYSTEME D'ALTITUDE NGF-IGN 1969.

opsia

LE SAINT PIERRE

OUVRAGE : PIE_OH 8 (vue amont)

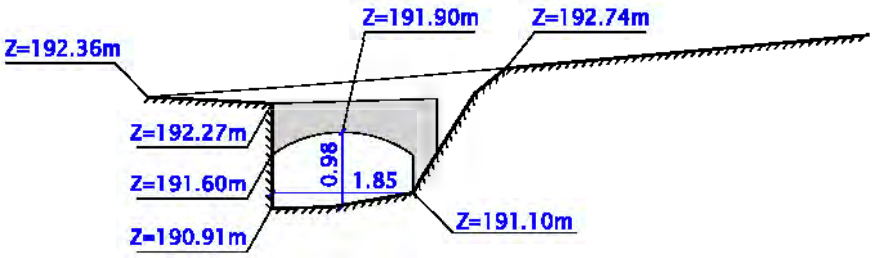

0m 10m

Echelle 1:100

VALEUR DU DOCUMENT :

GEOREFERENCE :

LES COORDONNEES ALTIMETRIQUES SONT EXPRIMEES DANS LE SYSTEME D'ALTITUDE NGF-IGN 1969.

opsia

LE SAINT PIERRE

OUVRAGE : PIE_OH 9 (vue amont)

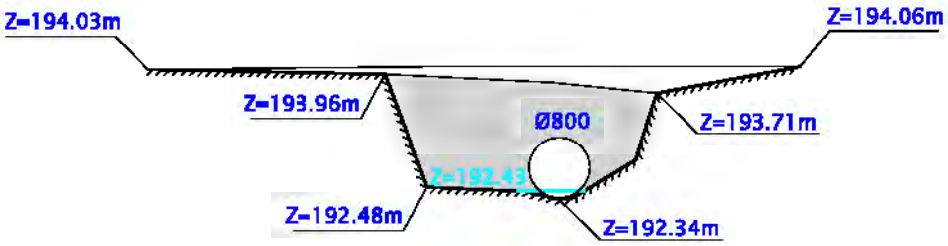

0m 10m

Echelle 1:100

VALEUR DU DOCUMENT :

GEOREFERENCE :

LES COORDONNEES ALTIMETRIQUES SONT EXPRIMEES DANS LE SYSTEME D'ALTITUDE NGF-IGN 1969.

opsia

LE RIMAURESQ

LE RIMAURESQ

OUVRAGE : RIM_OH 1 (vue amont)

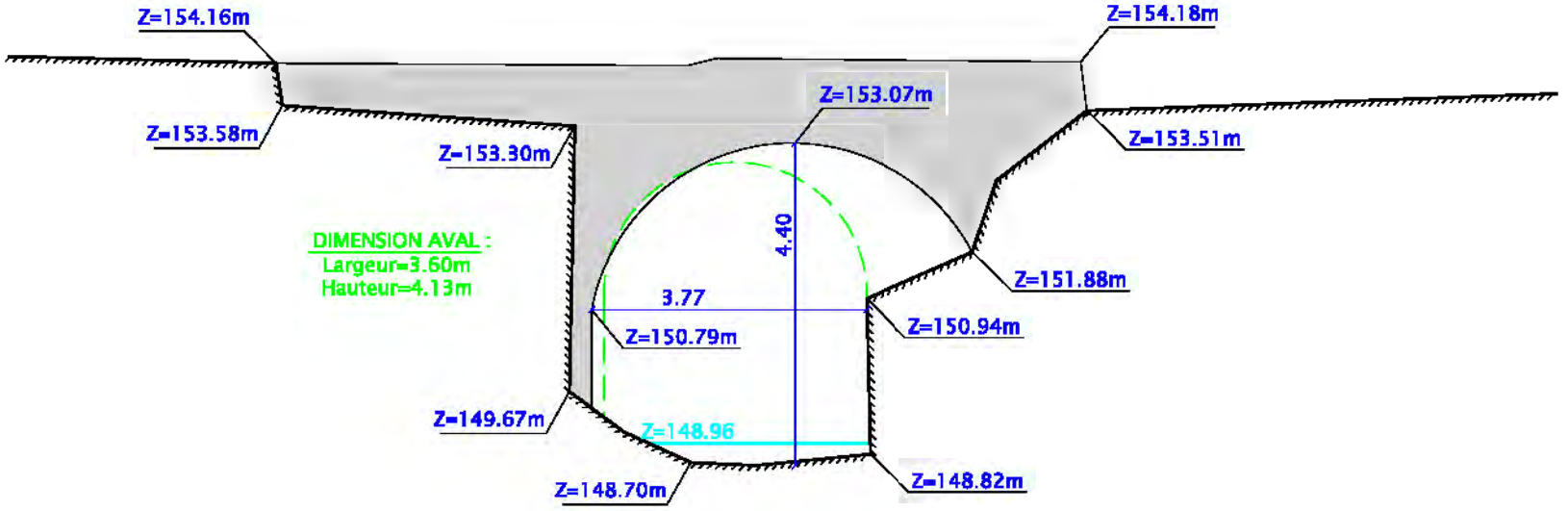

0m 10m

Echelle 1:100

VALEUR DU DOCUMENT :

GEOREFERENCE :

LES COORDONNEES ALTIMETRIQUES SONT EXPRIMEES DANS LE SYSTEME D'ALTITUDE NGF-IGN 1969.

opsia

LE RIMAURESQ

OUVRAGE : RIM_OH 2 (vue amont)

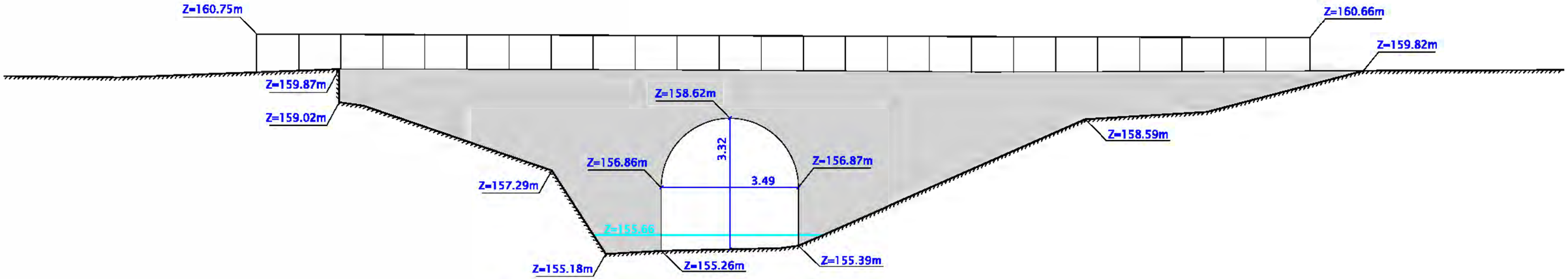

0m 10m

Echelle 1:100

VALEUR DU DOCUMENT :

GEOREFERENCE :

LES COORDONNEES ALTIMETRIQUES SONT EXPRIMEES DANS LE SYSTEME D'ALTITUDE NGF-IGN 1969.

opsia

LE REAL MARTIN (AMONT)

LE REAL MARTIN

OUVRAGE : MAR_OH 12 (vue amont)

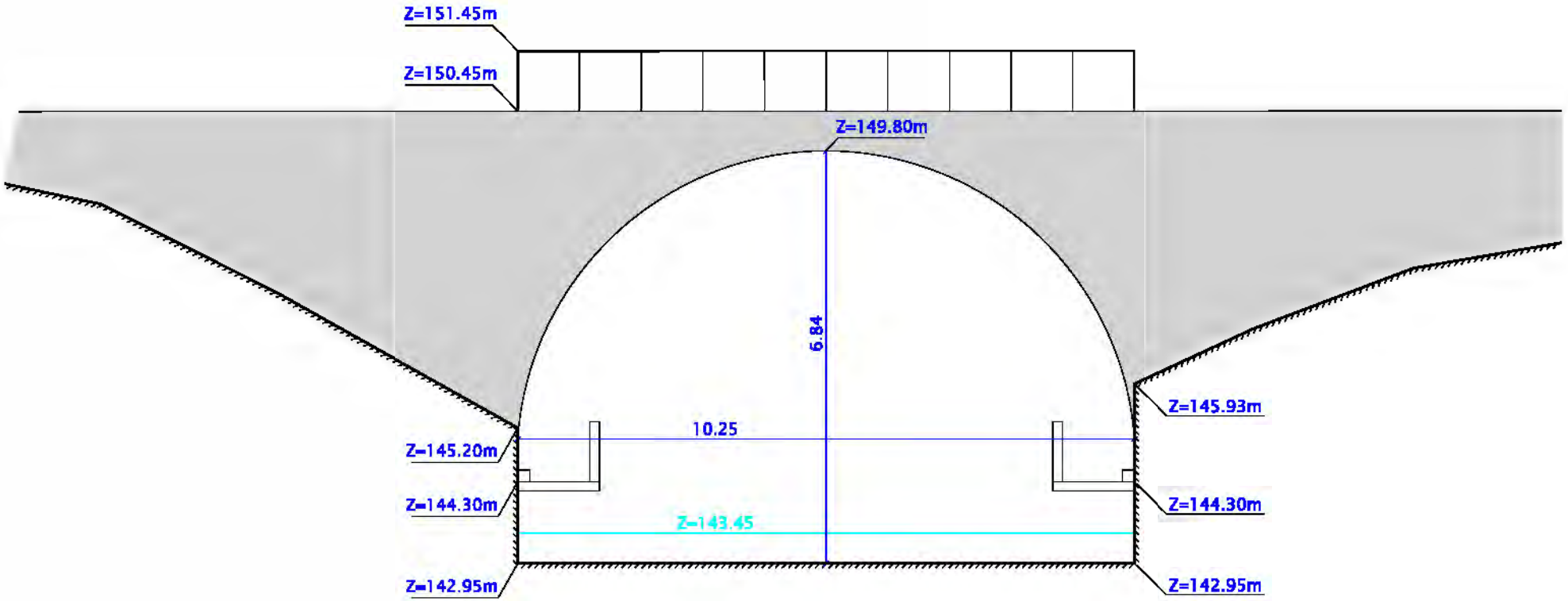

0m 10m

Echelle 1:100

VALEUR DU DOCUMENT :

GEOREFERENCE :

LES COORDONNEES ALTIMETRIQUES SONT EXPRIMEES DANS LE SYSTEME D'ALTITUDE NGF-IGN 1969.

opsia

LE REAL MARTIN

OUVRAGE : MAR_OH 13 (vue amont)

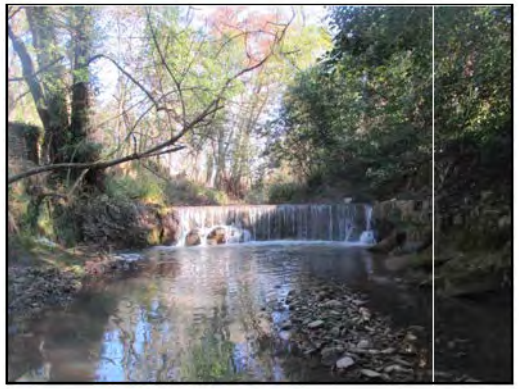

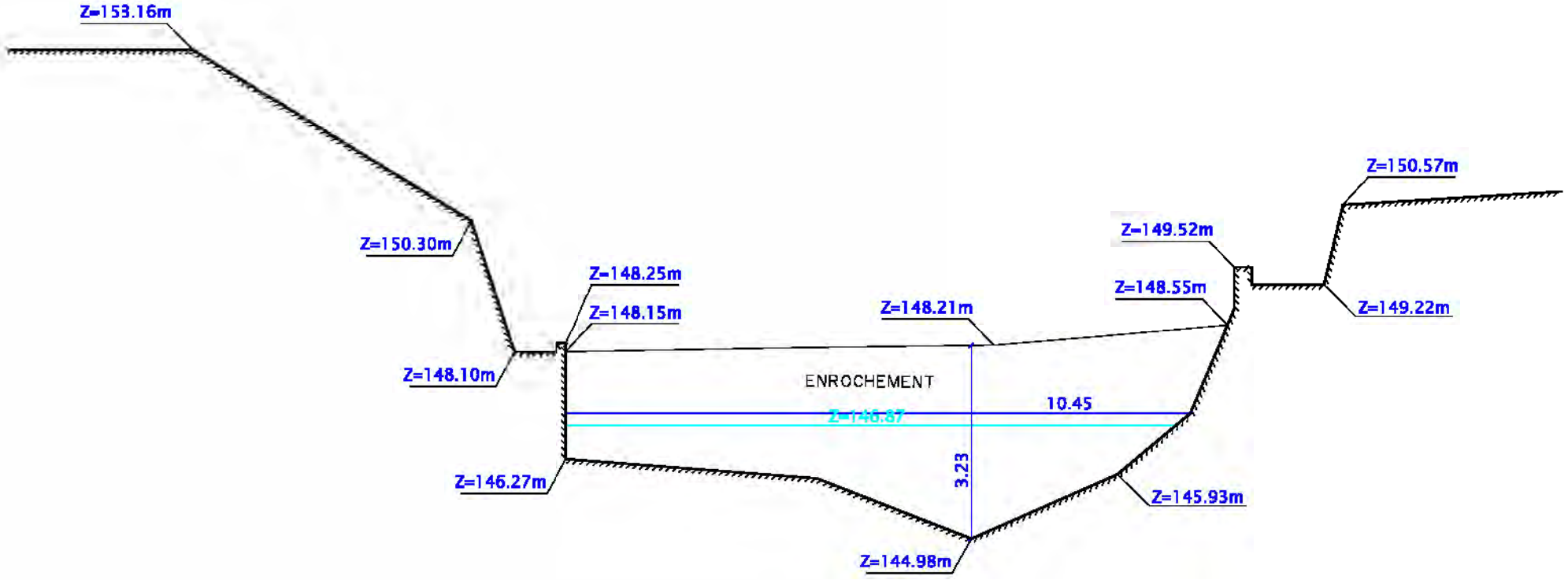

0m 10m

Echelle 1:100

VALEUR DU DOCUMENT :

GEOREFERENCE :

LES COORDONNEES ALTIMETRIQUES SONT EXPRIMEES DANS LE SYSTEME D'ALTITUDE NGF-IGN 1969.

opsia

BASSIN VERSANT DU GAPEAU

SYNDICAT MIXTE DU BASSIN VERSANT DU GAPEAU
Siège : Mairie de PIERREDEU DU VAR
Place Urbain SENES
83390 PIERREFEU DU VAR

Liberté • Égalité • Fraternité
RÉPUBLIQUE FRANÇAISE

DIRECTION DEPARTEMENTALE DES TERRITOIRES ET DE LA MER
244, avenue de l'information de Marine
83000 TOULON

Département du VAR
Communes de SIGNES, MEOUNES LES MONTRIEUX, BELGENTIER, SOLLIES-TOUCAS, SOLLIES-PONT, CUERS, LA CRAU et HYERES
Bassins versants du GAPEAU

Nature du document

CAHIER DES OUVRAGES

ECHELLE 1/100

Mission

RELEVE DES PROFIL DES BASSINS VERSANTS DU GAPEAU
-LE TRAVERSIER

PRESTATAIRE

opsia

Téléphone : 04 94 23 93 00
Téléphone : 04 91 79 38 75
www.opsia.fr - contact@opsia.fr

TABLEAU DE SUIVI

INDICE	MODIFICATIONS	DATE
A	EDITION ORIGINALE	10/04/18
B	DEUXIEME EDITION	18/05/18

REFERENCES TECHNIQUES ET ADMINISTRATIVES

Dossier N° 17 12132/03
Réf. fichier : 12132-03_OUV_P02

S.M.B.V.G.
N° Marché : 2017/S05
N° Commande : C2018000004 du 07/02/2018

D.D.T.M.83
N° Commande : DC4 signé le 21/07/2017

REDACTEUR	VERIFICATEUR	APPROBATEUR
F. GROBELNY	C. MERLIER	F. HOSPITAL

LE TRAVERSIER

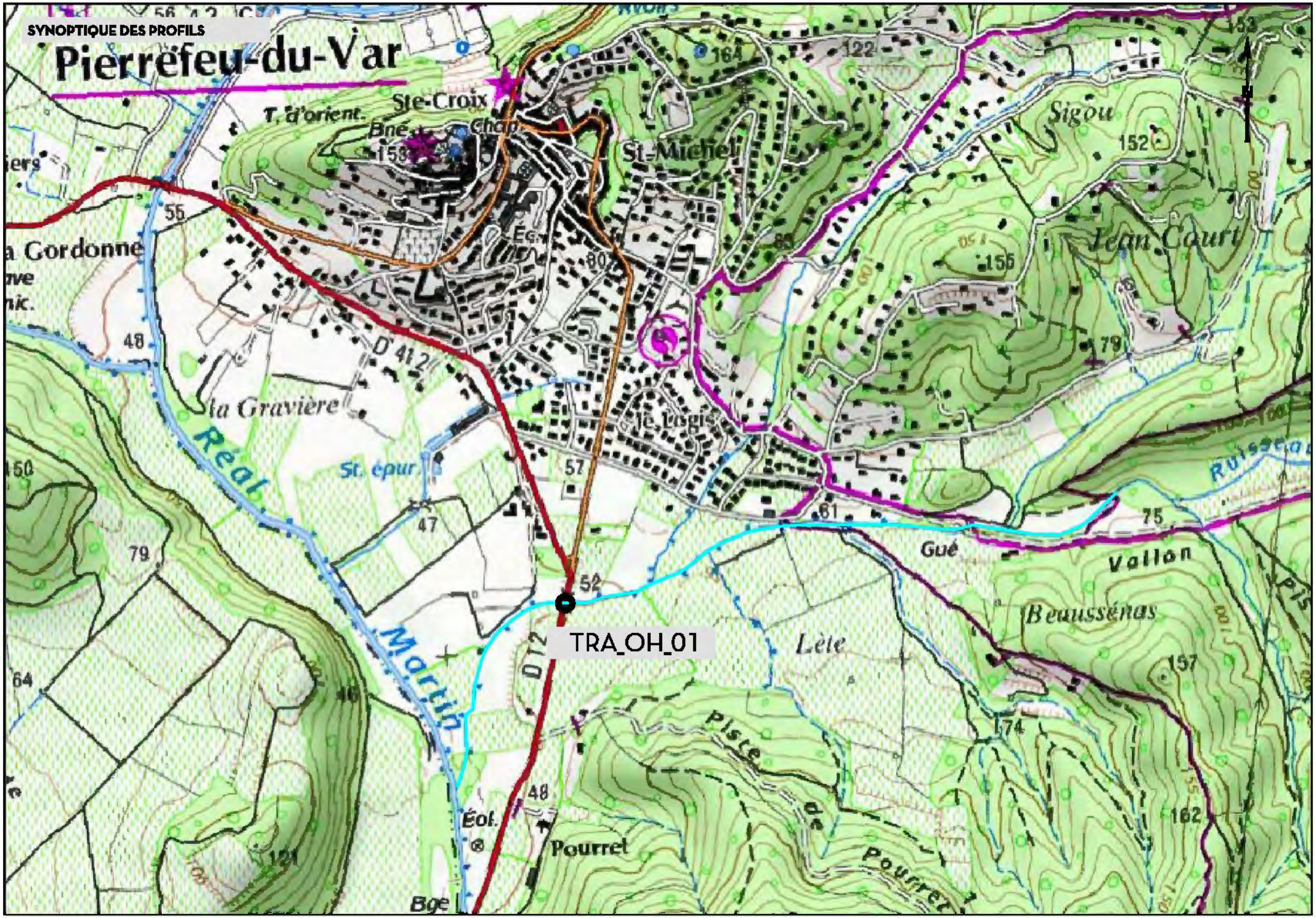
SYNOPTIQUE DES PROFILS
Pierrefeu-du-Var
Ste-Croix
T. d'orient.
Bné
Chap
St-Michel
Sigou
Jean Court
la Gordonne
la Gravière
le Logis
Réal
St. épur.
Martin
D 412
D 12
Gué
Vallon
Beaussénas
Lèle
Piste de Pourret
Pourret
Éol.
Bge
TRA_OH_01

LE TRAVERSIER

OUVRAGE : TRA_OH_1 (vue amont)

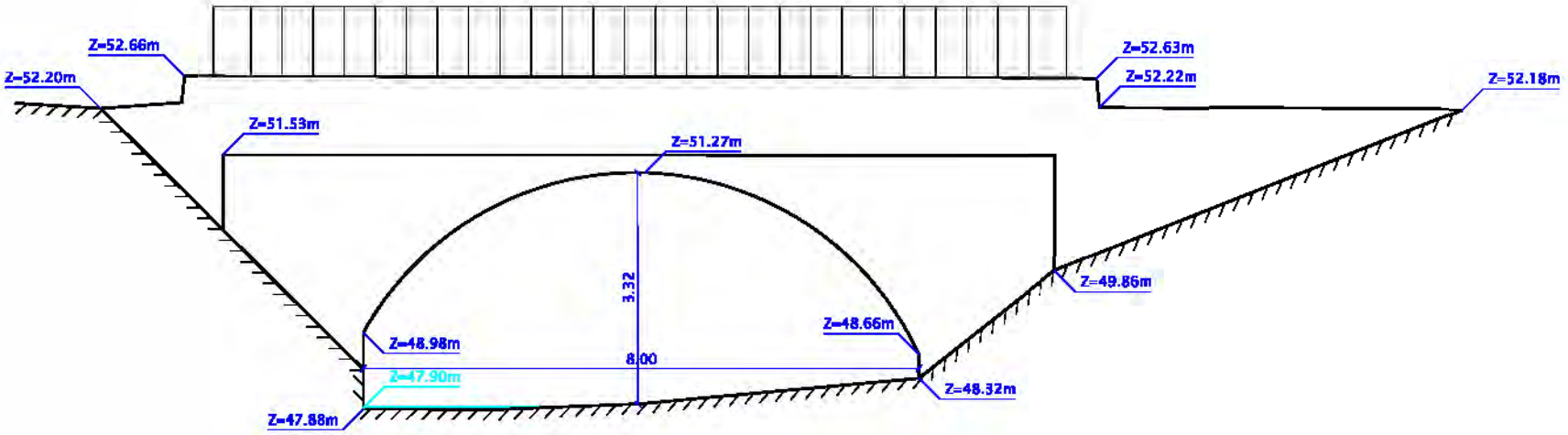

0m 10m

Echelle 1:100

VALEUR DU DOCUMENT :

GEOREFERENCE :

LES COORDONNEES ALTIMETRIQUES SONT EXPRIMEES DANS LE SYSTEME D'ALTITUDE NGF-IGN 1969.

opsia

LE TRAVERSIER

OUVRAGE : TRA_OH_2 (Profil)

TRA_OH_02
RELEVE EN MAI 2018

ECHELLE DES LONGUEURS : 1/200
ECHELLE DES HAUTEURS : 1/200

PLAN DE COMPARAISON : 55.00m

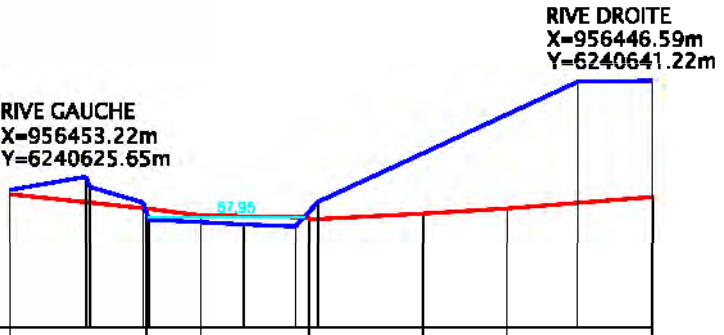

ALTITUDE ROUTE	58.55		58.17		58.00	57.94		58.04		58.17		58.48
ALTITUDE TN	58.66	59.01	58.33		57.76	57.70	58.35			61.50	61.53	
DISTANCE PARTIELLE HORIZONTALE (ROUTE)		3.59		1.44	2.83			2.99		2.21	3.84	
DISTANCE CUMULEE HORIZONTALE (ROUTE)			3.59	5.03		7.87		10.88		13.10		16.94

VALEUR DU DOCUMENT :

GEOREFERENCE :

LES COORDONNEES ALTIMETRIQUES SONT EXPRIMEES DANS LE SYSTEME D'ALTITUDE NGF-IGN 1969.

0m 20m

Echelle 1:200

opsia

BASSIN VERSANT du GAPEAU

SYNDICAT MIXTE DU BASSIN VERSANT DU GAPEAU
Siège : Pôle de PERIERSOU DU VAR
83160 LA VALETTE DU VAR
83390 PIERREFEU DU VAR

RÉPUBLIQUE FRANÇAISE
Liberté
Égalité
Fraternité

DIRECTION DEPARTEMENTALE DES TERRITOIRES ET DE LA MER
Service Eau, Risques & Prévention des Pollutions
83040 TOULON

Département du VAR
Communes de SIGNES, MEOUNES LES MONTRIEUX, BELGENTIER, SOLLIES-TOUCAS, SOLLIES-PONT, CUERS, LA CRAU et HYERES
Bassins versants du GAPEAU

Maître d'ouvrage

PLAN DES PROFILS EN LONG

Objet

RELEVE DES PROFIL DES BASSINS VERSANTS DU GAPEAU

- LE CUBERTIX
- LE SAINTE EULALIE
- LE VALLON DES ANDOUILLIS
- LE SAINT LAZARE
- LE LAŸAY
- LE NAI
- LE VALLON DE LA FOUX
- LE VALLON DE LA VIGNASSE
- LE VALLON DE LA REMARDE
- LA JONQUIERE
- LE PETIT REAL
- LES COUSQUORDES

ECHELLE 1/5000

PHOTOTHÈQUE

opsia

Téléphone : 04 94 22 93 80
Téléphone : 04 91 79 28 73
www.opsia.fr - contact@opsia.fr

INFORMATIONS TECHNIQUES ADMINISTRATIVES ET DATE D'EDITION

INDICE	MODIFICATIONS	DATE
A	EDITION ORIGINALE	10/04/18

LOCATEL
N°Produit : 3317283
N° Commande : OCA dgprix 31/05/2017

Dossier N° 17 12 7 35252
Réf. Achat : 17-03-05_HV_02

RÉALISATION	VÉRIFICATION	APPROBATION
F. DEUSELAY	C.HOBLOS	F. SIGWITAS

PLAN DE LOCALISATION

LE «SAY» 1

ECHELLE DES LONGUEURS : 1/5000
ECHELLE DES HAUTEURS : 1/5000

PLAN DE COMPARAISON : 0m.Ngv

| | | |

BASSIN VERSANT DU GAPEAU

SYNDICAT MIXTE DU BASSIN VERSANT DU GAPEAU
Siège : Mairie de PIERREDEU DU VAR
Place Urbain SENES
83390 PIERREFEU DU VAR

Liberté • Égalité • Fraternité
RÉPUBLIQUE FRANÇAISE

DIRECTION DEPARTEMENTALE DES TERRITOIRES ET DE LA MER
244, avenue de l'information de Marine
83000 TOULON

Département du VAR
Communes de SIGNES, MEOUNES LES MONTRIEUX, BELGENTIER, SOLLIES-TOUCAS, SOLLIES-PONT, CUERS, LA CRAU et HYERES
Bassins versants du GAPEAU

Nature du document

CAHIER DES PROFILS

ECHELLE DES LONGUEURS 1/200
ECHELLE DES HAUTEURS 1/200

Mission

RELEVE DES PROFIL DES BASSINS VERSANTS DU GAPEAU
-LE TRAVERSIER

PRESTATAIRE

opsia

Téléphone : 04 94 23 93 00
Téléphone : 04 91 79 38 75
www.opsia.fr - contact@opsia.fr

TABLEAU DE SUIVI

INDICE	MODIFICATIONS	DATE
A	EDITION ORIGINALE	10/04/18
B	MODIFICATION RABY	25/04/18
C	RELEVES DU TRAVERSIER	18/05/18

REFERENCES TECHNIQUES ET ADMINISTRATIVES

Dossier N° 17 12132/03
Réf. fichier : 12132-03_PRF_P01

S.M.B.V.G.
N° Marché : 2017/S05
N° Commande : C2018000004 du 07/02/2018

D.D.T.M.83
N° Commande : DC4 signé le 21/07/2017

REDACTEUR	VERIFICATEUR	APPROBATEUR
F. GROBELNY	C. MERLIER	F. HOSPITAL

LE TRAVERSIER

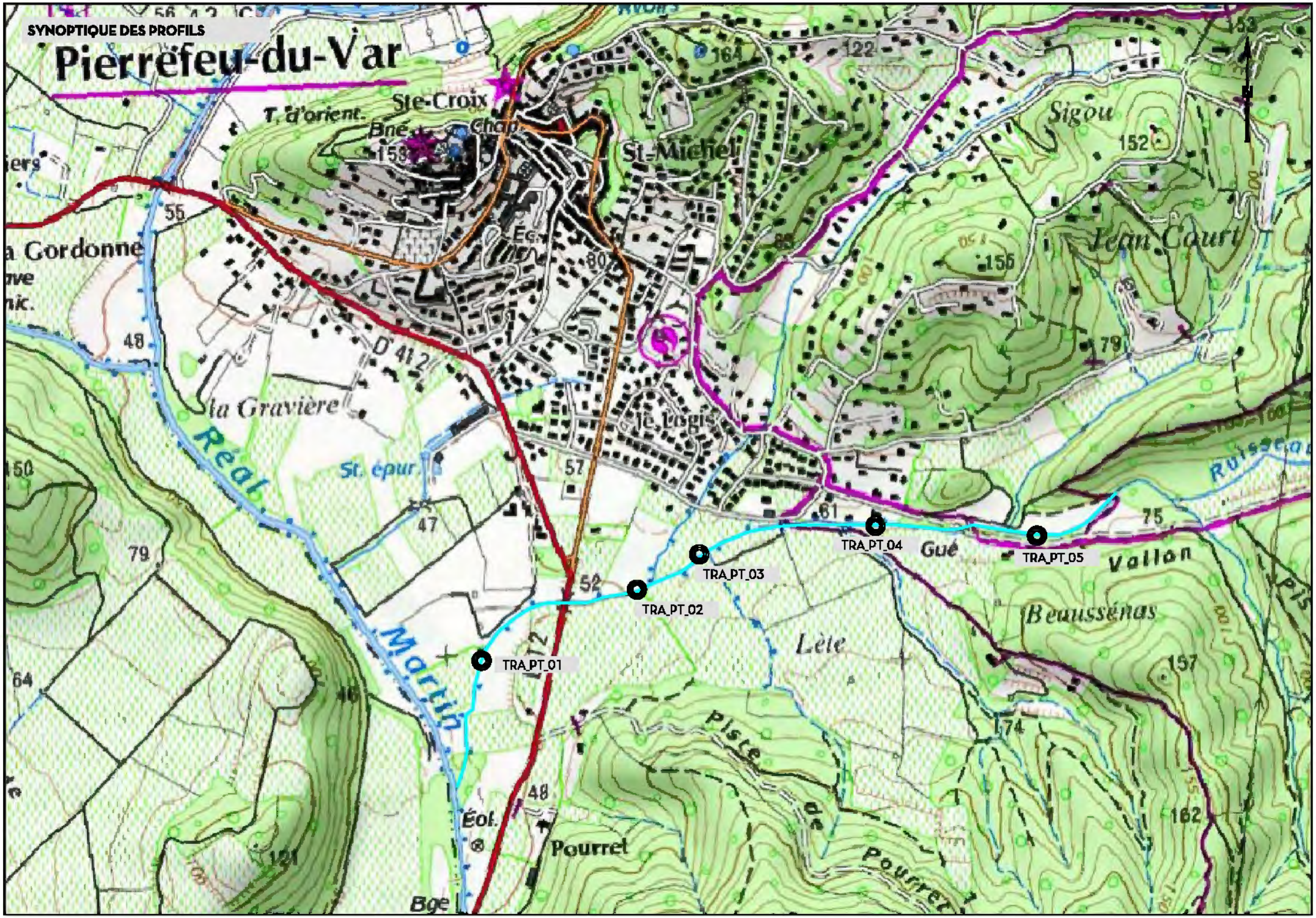
SYNOPTIQUE DES PROFILS
Pierrefeu-du-Var
Ste-Croix
T. d'orient.
Bné
Chap
St-Michel
Sigou
Jean Court
la Gravière
le Logis
St. épur.
Réal Martin
D 412
Gué
Vallon
Beaussénas
Lèle
Piste de Pourret
Pourret
Éol.
Bge
TRA_PT_01
TRA_PT_02
TRA_PT_03
TRA_PT_04
TRA_PT_05

TRA_PT_01
RELEVE EN MAI 2018

ECHELLE DES LONGUEURS : 1/200
ECHELLE DES HAUTEURS : 1/200

PLAN DE COMPARAISON : 45.00m

RIVE GAUCHE
X=955413.77m
Y=6240332.66m

RIVE DROITE
X=955381.66m
Y=6240341.11m

ALTITUDE TN	46.02	45.96	47.17	47.68	47.52	46.08	45.76	45.72	45.28	45.86	46.83	47.13	46.96	47.23	47.68	47.33	47.19	47.01
DISTANCE PARTIELLE HORIZONTALE		3.49	4.35	1.13	0.53	1.54	1.22		1.43	2.00	0.58	1.39	1.59	1.97	3.05	1.67	2.13	3.57
DISTANCE CUMULEE HORIZONTALE		3.49	7.84	8.98	9.51	11.04	12.26	13.77	15.24	17.25	17.83	19.22	20.81	22.77	25.83	27.49	29.63	33.20

opsia

RIVE GAUCHE
X=955737.93m
Y=6240487.23m

RIVE DROITE
X=955722.91m
Y=6240501.79m

TRA_PT_02
RELEVE EN MAI 2018

ECHELLE DES LONGUEURS : 1/200
ECHELLE DES HAUTEURS : 1/200

PLAN DE COMPARAISON : 45,00m

ALTITUDE TN	52.94	52.94	52.72	51.39	50.72	48.72	48.20	49.05	49.18	50.91	51.04	50.36
DISTANCE PARTIELLE HORIZONTALE		2.58	1.12	3.16	0.5	3.65	0.93	2.60	1.5	1.29	1.27	2.39	2.60
DISTANCE CUMULEE HORIZONTALE		2.58	3.70	6.86	7.36	11.01	11.94	14.54	16.04	17.33	18.60	20.99	23.59

TRA_PT_03
RELEVE EN MAI 2018

ECHELLE DES LONGUEURS : 1/200
ECHELLE DES HAUTEURS : 1/200

PLAN DE COMPARAISON : 50.00m

RIVE GAUCHE
X=955872.95m
Y=6240563.04m

RIVE DROITE
X=955859.19m
Y=6240575.26m

ALTITUDE TN	52.52	52.54	53.04	52.53	50.93	50.38	50.15	52.23	52.25	52.36
DISTANCE PARTIELLE HORIZONTALE		2.59	1.90	1.65	1.34	1.97	0.49	2.15	2.21	3.83
DISTANCE CUMULEE HORIZONTALE		2.59	4.49	6.14	7.49	9.55	10.06	12.37	14.58	18.41

TRA_PT_04
RELEVE EN MAI 2018

ECHELLE DES LONGUEURS : 1/200
ECHELLE DES HAUTEURS : 1/200

PLAN DE COMPARAISON : 50.00m

ALTITUDE TN	58.76	58.58	58.42	57.93	56.91	54.57	54.65	55.12	56.42	56.83	56.75
DISTANCE PARTIELLE HORIZONTALE		4.88	1.80	2.79	1.64	0.65	1.23	1.06	1.46	1.67	5.29
DISTANCE CUMULEE HORIZONTALE		4.88	6.68	9.47	11.12	11.77	13.00	14.06	15.52	17.20	22.48

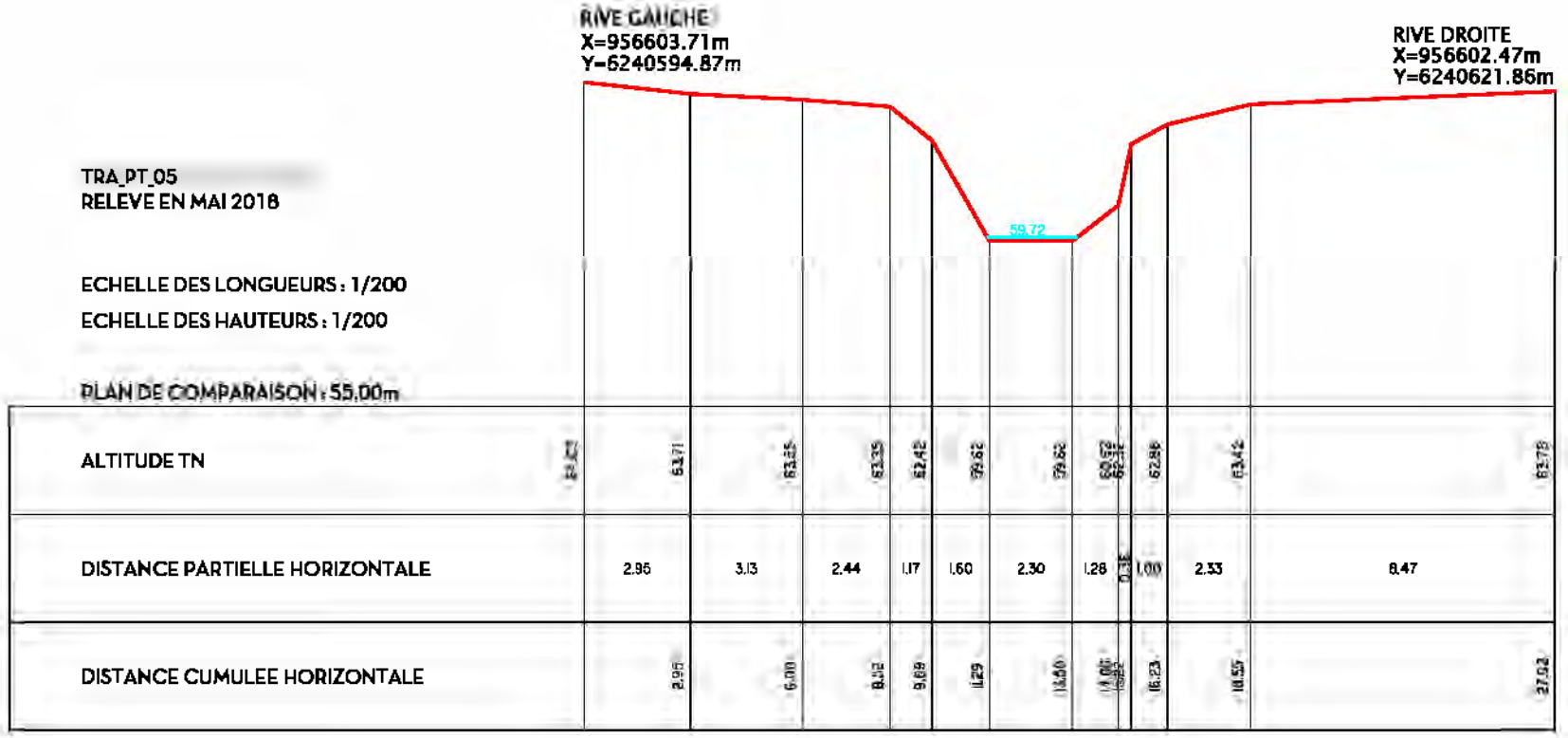

TRA_PT_05
RELEVE EN MAI 2018

ECHELLE DES LONGUEURS : 1/200

ECHELLE DES HAUTEURS : 1/200

PLAN DE COMPARAISON : 55.00m

ALTITUDE TN	63.71	63.25	63.35	62.42	59.62	59.62	60.62	62.32	62.86	63.42	63.78
DISTANCE PARTIELLE HORIZONTALE	2.96	3.13	2.44	1.17	1.60	2.30	1.28	0.35	1.00	2.33	8.47
DISTANCE CUMULEE HORIZONTALE	2.96	6.09	8.52	9.69	11.29	13.60	14.88	15.23	16.23	18.57	27.04

TRA_PL_01 1

ECHELLE DES LONGUEURS : 1/1000
ECHELLE DES HAUTEURS : 1/1000

PLAN DE COMPARAISON : 40.00m

ALTITUDE TN	59.62		57.89
DISTANCE PARTIELLE HORIZONTALE		152,70	
DISTANCE CUMULEE HORIZONTALE			152,70

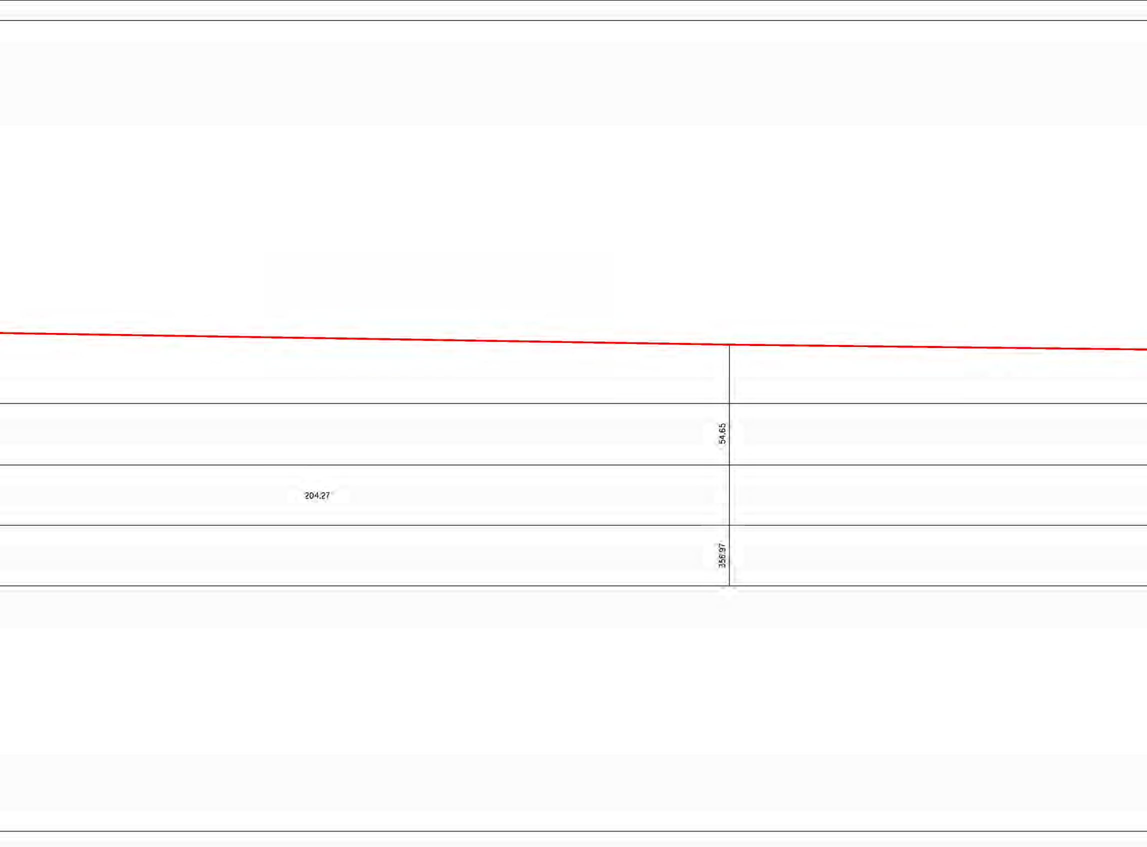
54.65
204.27
356.97

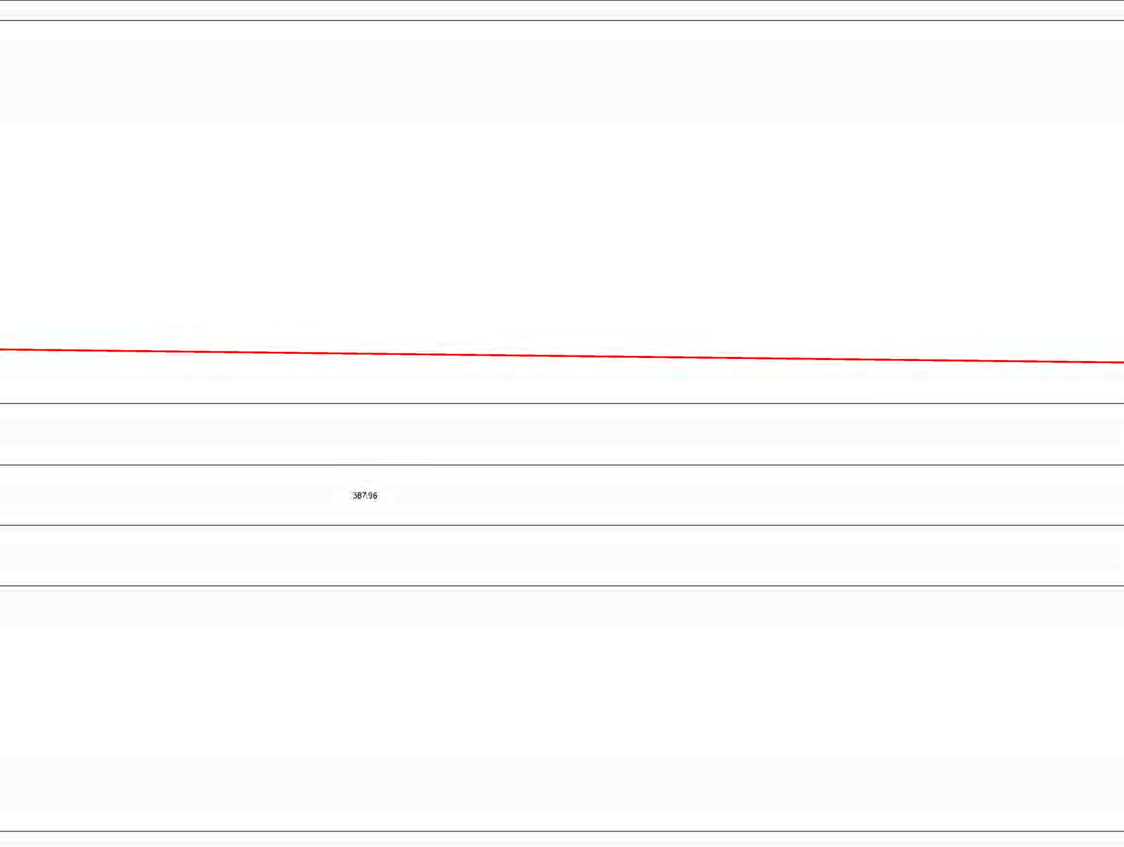

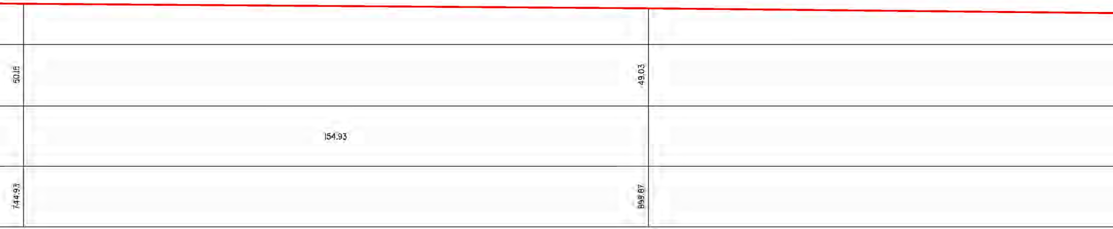
50.16
49.03
154.93
744.97
899.87

45.28
366.65
266.62

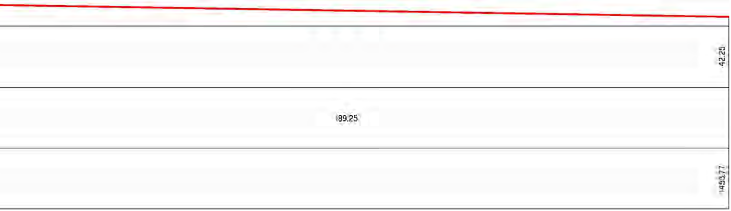
42.25
189.25
1453.77

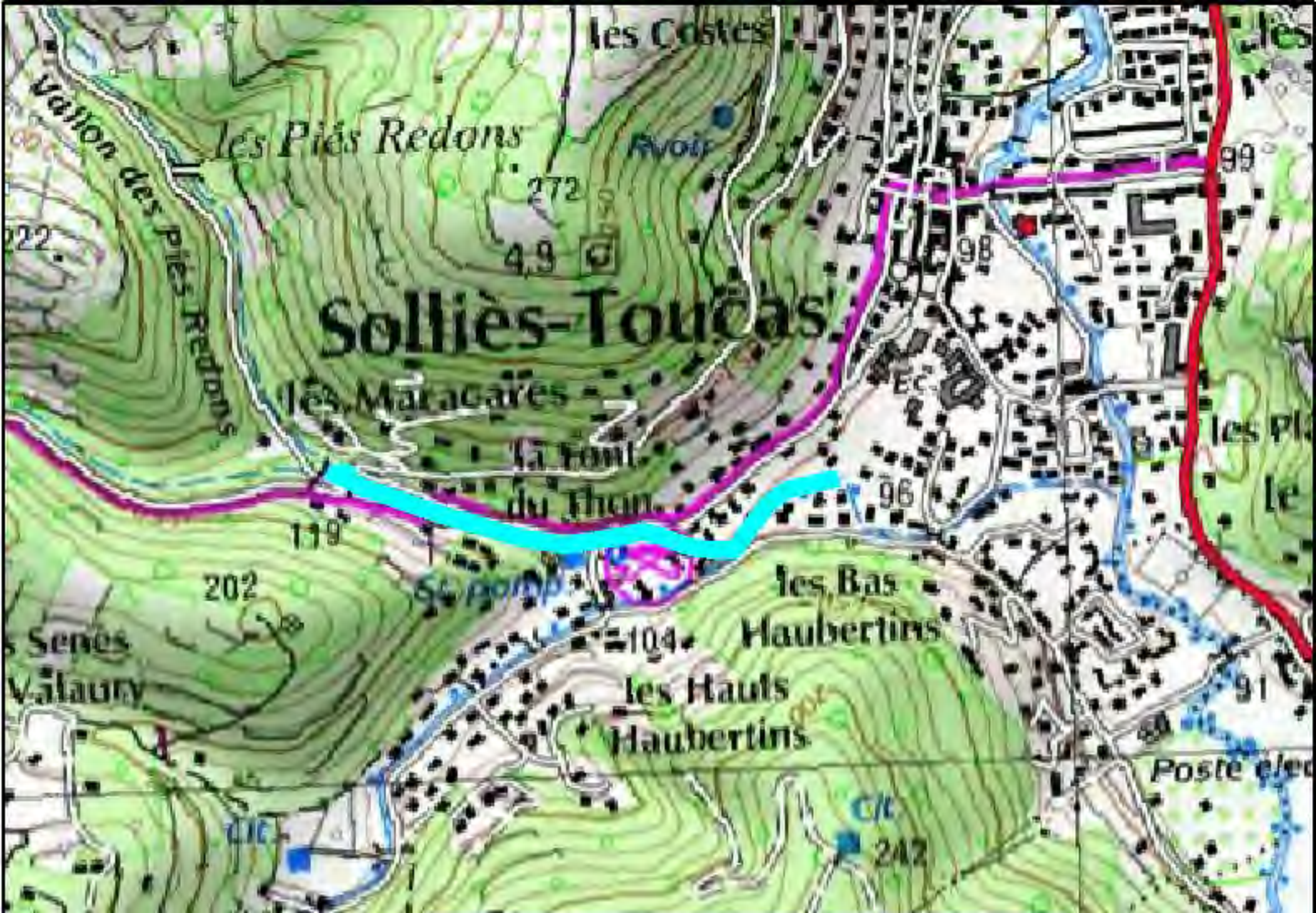
les Costes
les Piés Redons
Pivoir
272
Vallon des Piés Redons
222
49
Solliès-Toucas
les Maracaïes
la Font du Thon
119
202
96
98
99
les Bas Haubertins
104
les Hauts Haubertins
91
Poste élec
242

Pierrefeu-du-Var
les Aubrégades
l'Afrique
Gourbéou
la Dolone
les Margayettes
l'Aurane
Serre Menu
Centre hospitalier spécialisé
les Peiréguins
la Magasse
les Peirecèdes
la Bastide Neuve
les Marronniers
la Gordonne
Cave vinic.
la Jouliane
la Barralière
la Montagne
la Maure
les Antiquailles
la Mué
la Tour Ste-Anne
la Gravière
Vallon de la Maure
Ruisseau des Cougourdes
Vallon de la Bouisse
les Pas de Baron
la Bouisse
la Capelète
le Camp de Jeanne
le Grand Verger
la Maure de la Bouisse
le Collet du Juge
Bouscau
la Navarre
les Trémourèdes
la Bayole
Chapelle St-Jean
Mont Redon
Sigaloux
la Billette
les Vaccons
le Maupas
Pourrel
Piste tout terrain
Centre de loisirs tout terrain
Centre de loisirs tout terrain
Promenade à cheval
Ste-Croix
T. d'orient.
Réal Martin
Réal Martin
Vallon de la Bouisse
Cougourde
Vallon de la Maure
Vallon des Pas de Baron

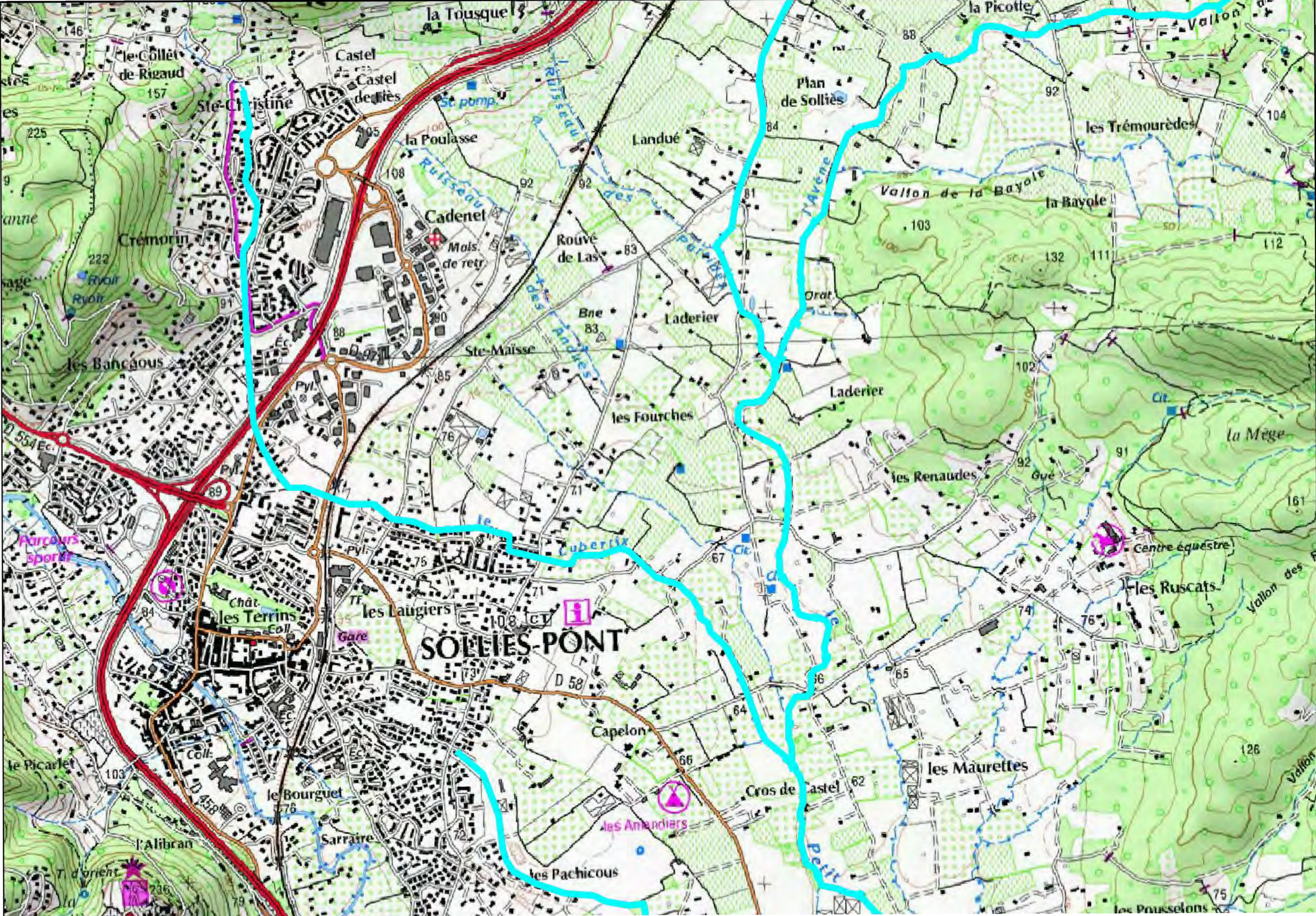
la Tousque
le Collet de Rigaud
Castel
Castel des Lies
Ste-Christine
St. pomp.
la Poulasse
Ruisseau
Cadenet
Mais. de retr.
Crémorin
Rouvé de Las
Ruisseau des Pattiers
Landué
Plan de Sollies
la Picotte
Vallon
les Trémourèdes
Vallon de la Bayole
la Bayole
l'Avene
Orat.
Laderier
Ste-Maisse
Bne
les Fourches
les Bancaous
Ryoir
Pyl.
D 554
Ec.
D 97
les Renaudes
Gué
Centre équestre
les Ruscats
la Mège
Parcours sportif
Chât.
les Terrins
Coll.
les Laugiers
Gare
SOLLIES-PONT
D 58
Capelon
le Picarlet
le Bourguet
Sarraire
l'Alibran
les Amandiers
les Pachicous
Cros de Castel
les Maurettes
les Pousselons
Vallon
Ruisseau des Auques
Ruisseau Cuberlix
Petit

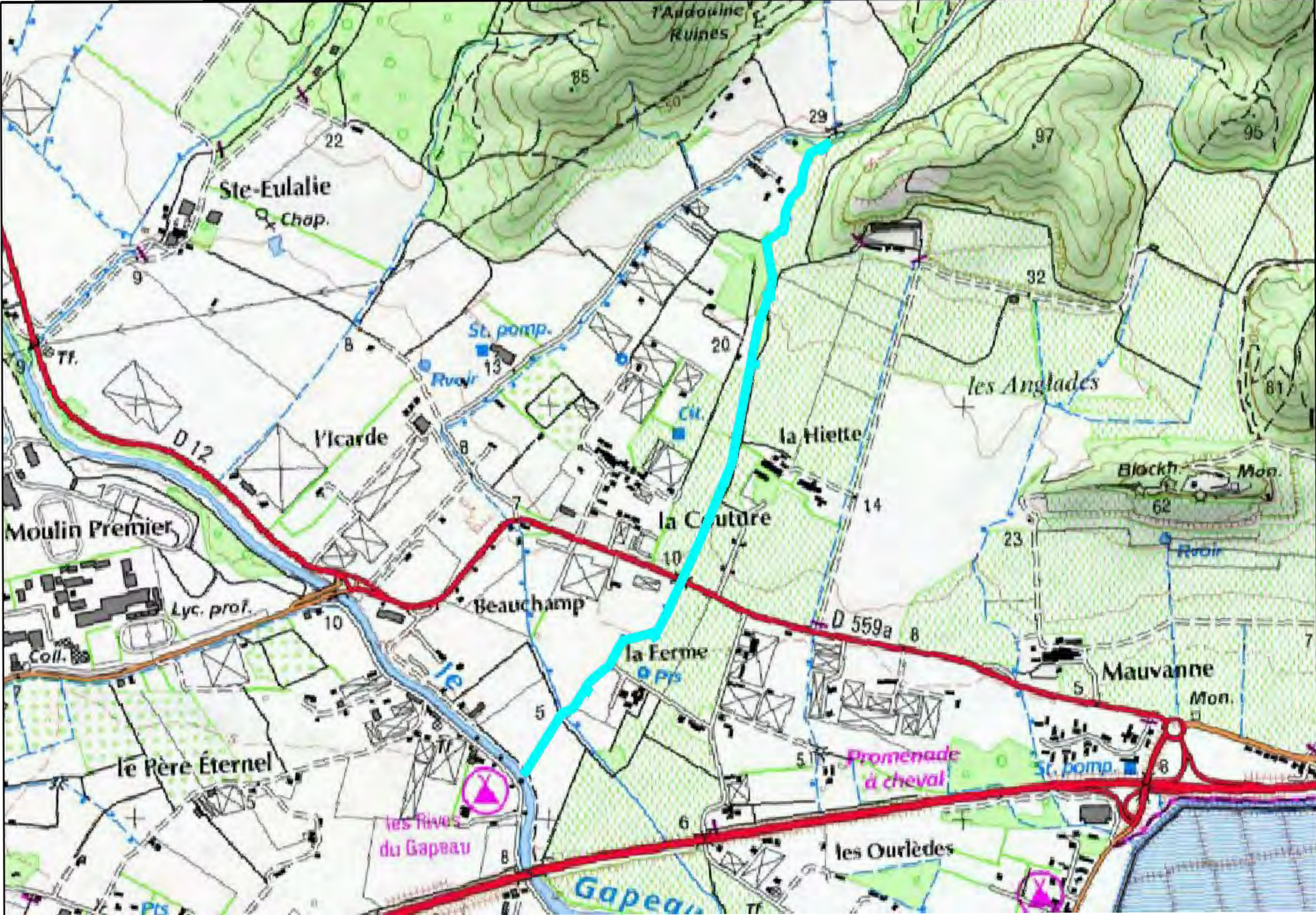
l'Addouine
Ruines
85
22
29
97
95
Ste-Eulalie
Chap.
9
32
St. pomp.
8
20
Tf.
13
Ruoir
les Anglades
Cit.
la Hiette
Ycarde
D 12
Blockh.
Mon.
62
14
Moulin Premier
la Couture
10
23
Ruoir
Lyc. prof.
Beauchamp
D 559a
Coll.
la Ferme
Pts
Mauvanne
Mon.
le Père Éternel
Promenade
à cheval
St. pomp.
les Rives
du Gapeau
les Ourlèdes
Gapeau

la Crué
295
298
250
Lampis Nouvelle
l'Adret de l'Escride
la Foux
Fisc
les Tonnoises
139
128
Serre
l'Ubac de l'Escride
le Maoupas
St. pierre
241
252
la Rouvière
Bass.
157
Sce

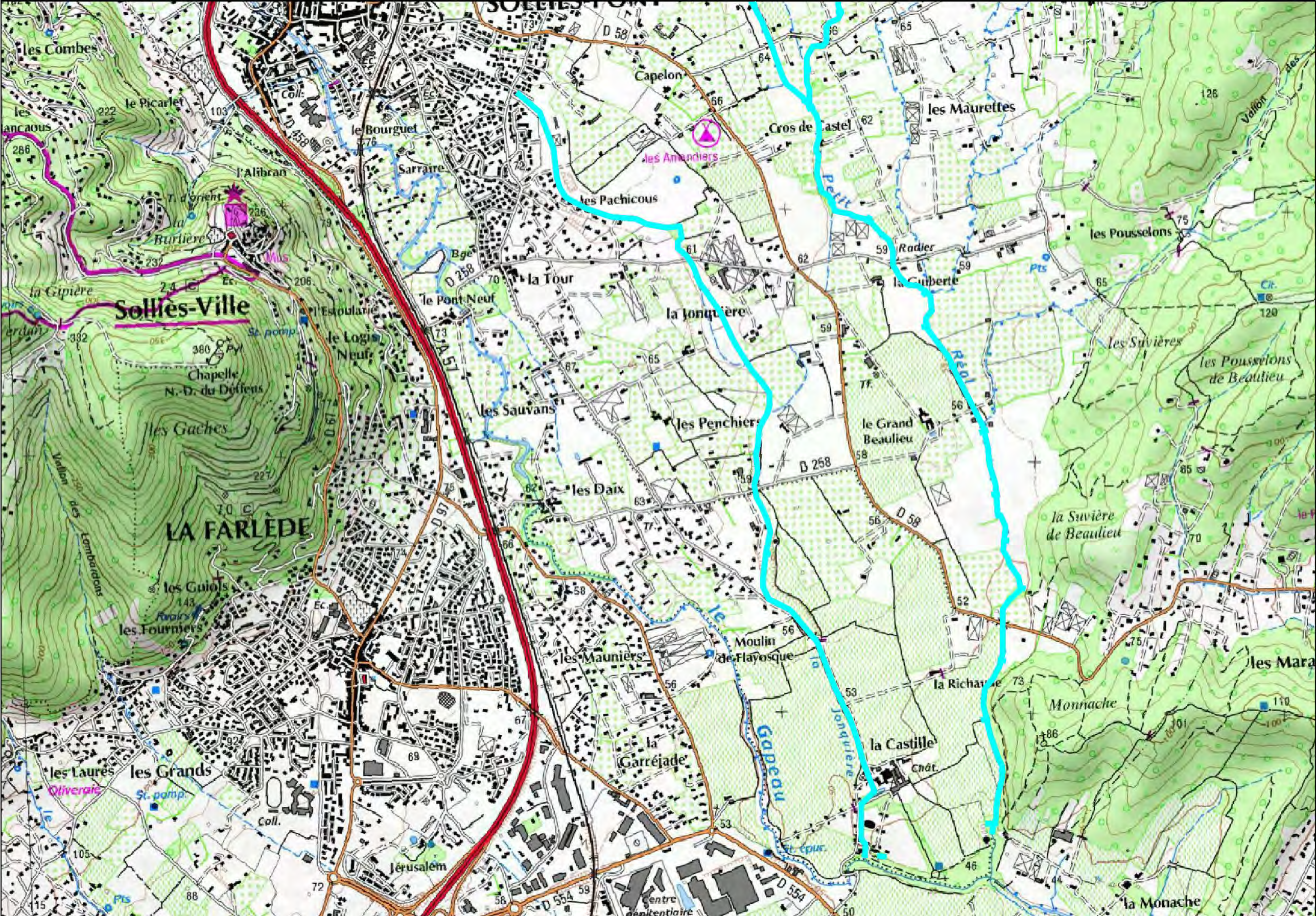
Les Combes
le Picarlet
les ancaous
222
286
103
Coll.
D 458
le Bourguet
76
Sarraire
l'Alibran
T. d'orient
236
la Burlière
79
232
Mus
206
la Gipière
Sollès-Ville
Ec.
l'Escoulatié
le Logis Neuf
St. pomp.
332
380
Pyl.
Chapelle N.-D. du Défens
les Gaches
227
Vallon des Lombardons
LA FARLÈDE
70
les Guiols
143
Rvoirs
les Fourniers
924
les Laures
les Grands
Oliveraie
St. pomp.
Coll.
105
Pts
88
72
115
Jérusalem
SOLLÈS-PONT
D 58
73
Capelon
66
les Amandiers
les Pachicous
Bge
D 258
70
la Tour
le Pont-Neuf
73
A 57
D 91
67
les Sauvans
les Daix
62
63
58
56
les Mauniers
le Moulin de Flayosque
la Garréjade
les Penchiers
D 258
59
D 554
Centre pénitentiaire
Cros de Castel
62
64
65
les Maurettes
Petit Réal
Radier
61
59
la Cuberte
Pts
la Jonquière
Gapeau
St. épur.
le Grand Beaulieu
56
la Castille
Chât.
53
46
la Richaude
les Pousselons
75
126
Vallon des
Clr.
120
les Suvières
les Pousselons de Beaulieu
la Suvière de Beaulieu
70
Monnache
186
la Monache
44
85
100

Tête de Masson
GR 9
Source du Ruby
Chateau Vieux
la Verguine
Jas de Marrou
les Maigres
Ponchon
le Clos des Bécasses
la Lauzière
Radier
Chap.
les Espessoles
l'Île Basse
Fontauroi
le Vieux Moulin
les Cadenières
Signes
la Gaude
les Adrets
la Vaucrelle
le Baou de Sérein
le Haut Cauvet
Bastide Basse
la Lauzière
les Hautes Côtes
la Roudelière
la Panouse
GR 99
Prise charge de Signes
les Launes
Mauségu
Bastide Neuve
le Collet du Gapeau
Bastide Blanche
le Lac
la Marseillaise
Raton
Chibron
les Ferrages
Anc. chap.
Grillon St-Pierre
Chapelle
les Rigaudelles
les Beaussières
la Billonne
Ste-Croix
Chibron Sud
les Baumes
les Platanes
Saint-Peire
Ubac de Gaget
la Male Gouargue
la Bastide de l'Ubac
Pey Crestian
Beaupré
Dubliou
le Foulon
le Moulin du Gapeau
le Puits de Chaurin
les Croupatières
Colle Vieille
Colle de Danjean
le Cros de Gaget
le Fichu
la Croix
la Callant du Barry
la Grosse Tête
la Faisse Curèle
le Clos des Clapiers
le Grand Clos
la Plaine des Vaches
Tête de la Paillette
Aven la Faisse de Rey
les Crottes
Domaine de la Limate
le Clos de Parriguet
le Cros de Bel Incent
la Tête de la Commune ou Pou de Vèze
les Quatre Chemins
le Puits de Fam
Vallon de l'Infien
Vallon des Croupatières
Canal de Provence
Barre de l'Equre

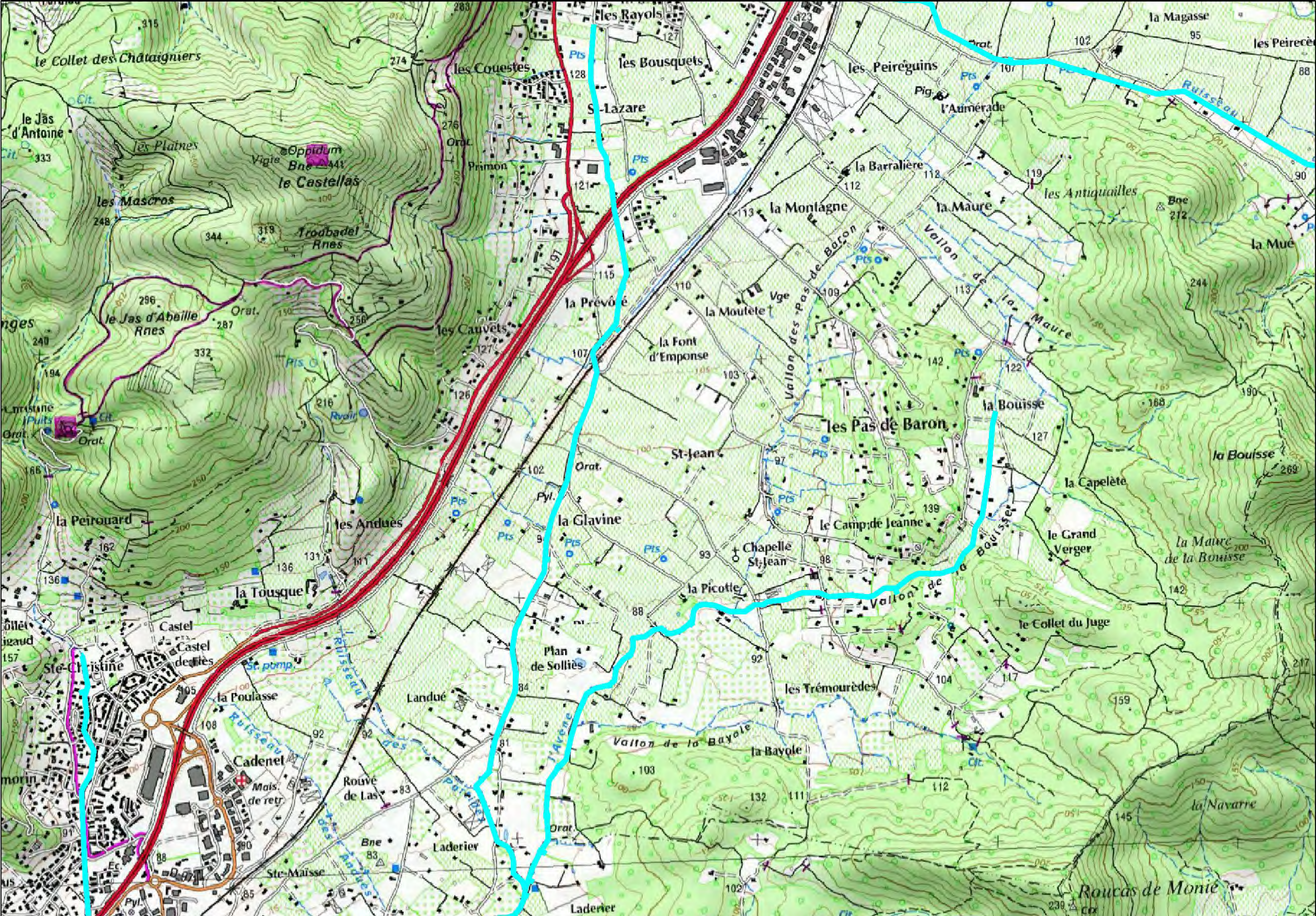
le Collet des Châtaigniers
le Jas d'Antoine
les Plaines
Oppidum
Vigie
Bne
le Castellas
les Mascros
Trodbadet
Rnes
le Jas d'Abeille
Rnes
Orat.
les Rayols
les Couestes
les Bousquets
St-Lazare
Primon
les Peiréguins
l'Aumérade
la Magasse
les Peirecède
Ruisseau
la Barralière
la Montagne
la Maure
les Antiquailles
la Mue
Vallon de la Maure
Vallon des Pas de Baron
la Prévôté
la Moutète
Vge
la Font d'Emponse
les Cauvets
N-97
les Pas de Baron
la Bouisse
St-Jean
la Glavine
Chapelle St-Jean
le Camp de Jeanne
la Capelète
le Grand Verger
la Maure de la Bouisse
le Collet du Juge
la Picotte
Vallon de la Bouisse
la Tousque
les Andues
la Peirouard
Ste-Christine
Castel
Castel des Ties
la Poulasse
Cadenel
Rouvé de Las
Landué
Plan de Sollies
les Trémourèdes
Vallon de la Bayole
la Bayole
Ste-Maisse
Laderier
la Navarre
Roucas de Monié

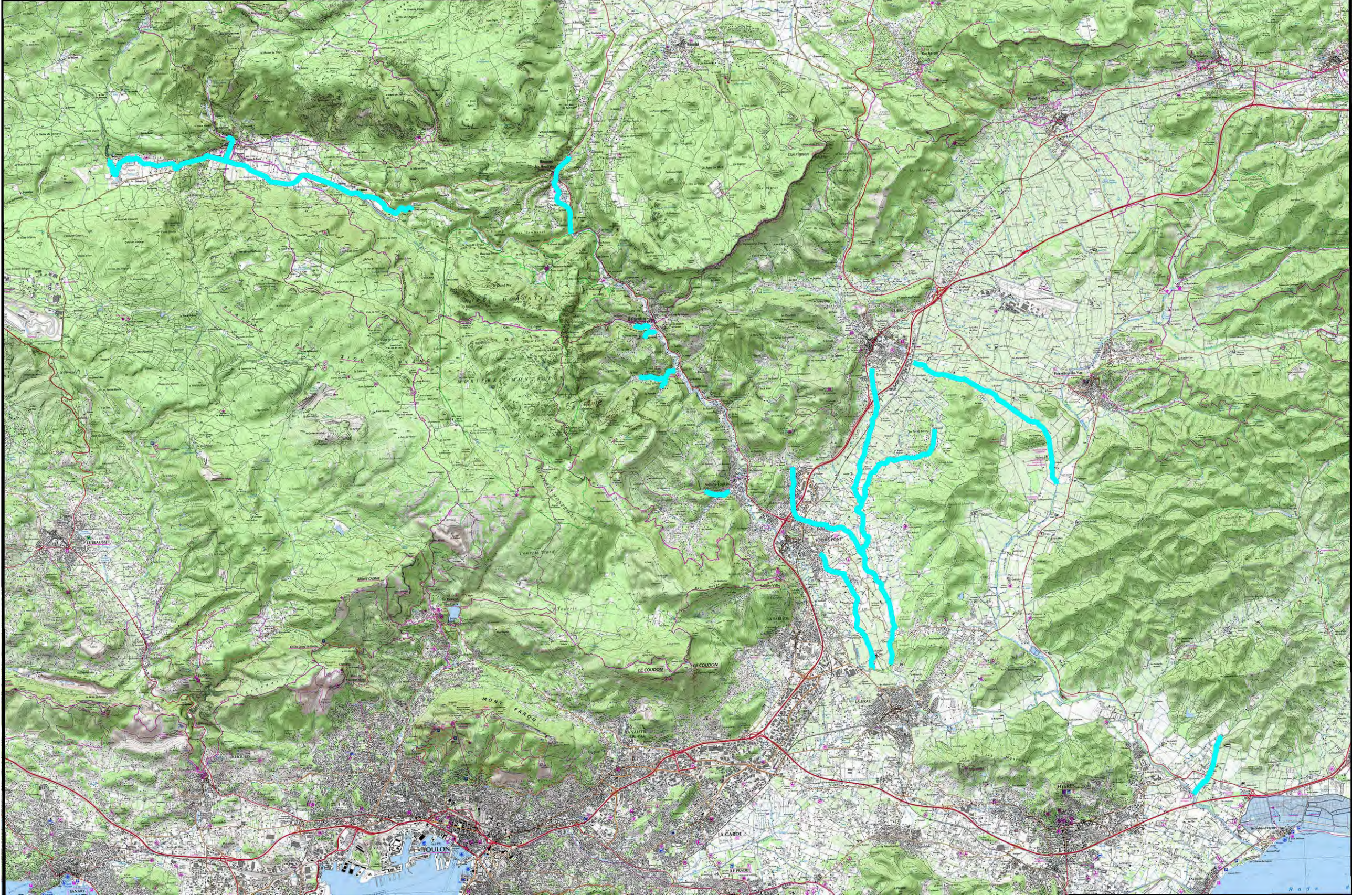
Rocbaron
Pierrefeu-du-Var
LE BEAUSSET
SOLLIES-PONT
LA FARLÈDE
LE COUDON
MONT FARON
LA VALETTE-DU-VAR
LA GARDE
LE PRADET
HYÈRES
TOULON
SANARY
Tourris Nord
Tourris
MONT CAUME
Rade

Méounes-lès-Montrieux
la Font Petugue
la Poulaque
les Molières
Daumas
la Farine
Centre équestre
Bastide Bleue
Planesselve
la Servi
Pey Ferrier
Bne
Coop. vinic.
le Vallon
Beaumarran
Pile
la Colle
D 2
RN
Matheron
le Calvaire
les Tonneaux
le Cros
Chap. Musse
le Camp
Gibarnesse
Salange
Barrage le Noi
les Ferrages
Source de Nai
la Peyrouar
St-Lazare
la Grave
le Clos de l'Etang
Planqueisset
Fougélys
Orat.
Beaumont
le Martinet
les Espreveires
les Bancs
les Fangues
Bois Communal
Grotte des Rampins
les Tufs
Anc. fabr.
le Nai
Raur
les Lonnes
le Grand Bosquet
les Rampins
Source des Fougélys
D 202
D 554
St Pompe
Chap.
Cit.

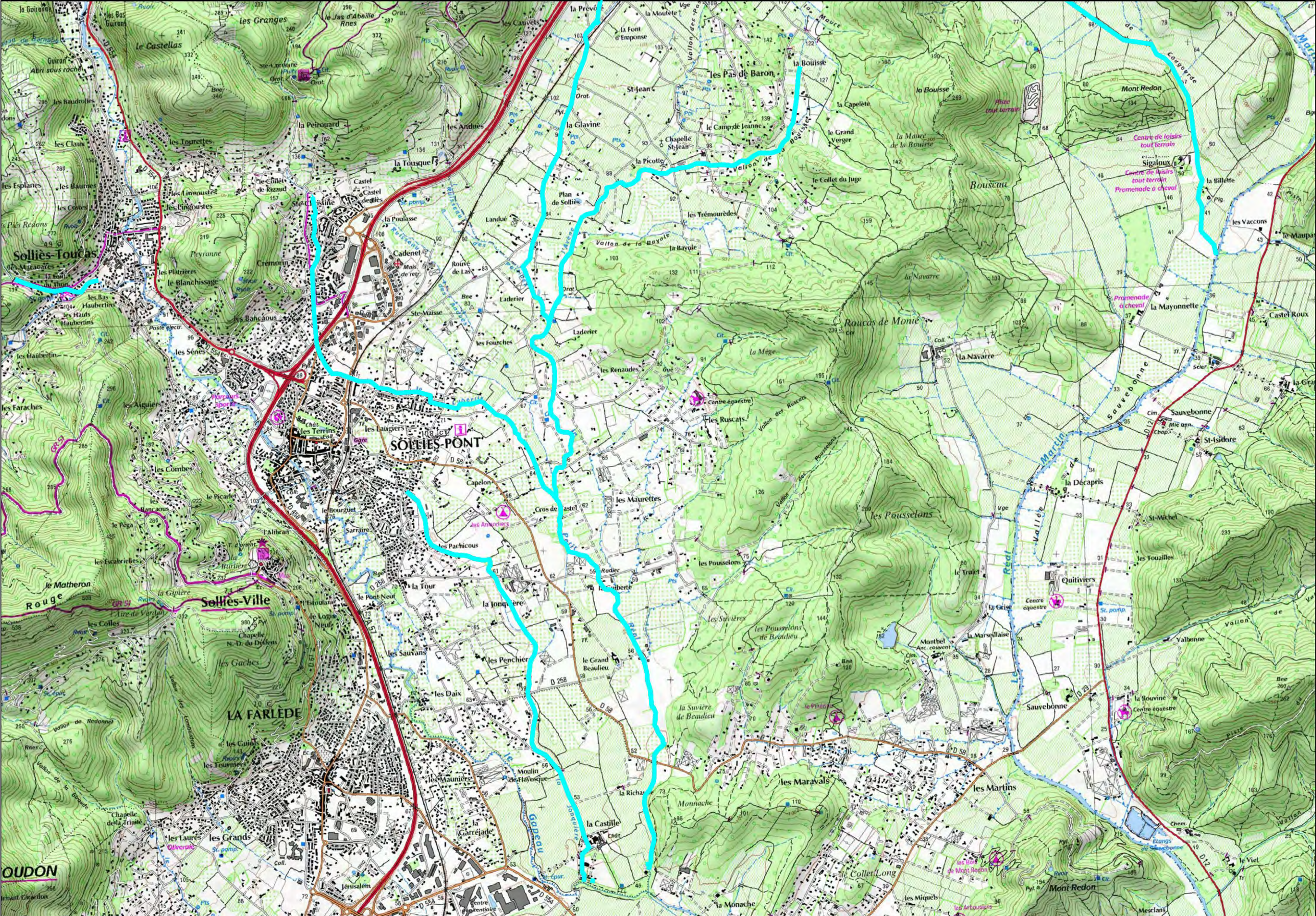
Solliès-Toucas
SOLLIES-PONT
Solliès-Ville
LA FARLEDE
Roucas de Monié
Mont Redon
les Pas de Baron
Bouscau
les Maravals
les Poussels
les Suvières
les Poussels de Beaulieu
la Suvière de Beaulieu
Sauvebonne
St-Isidore
St-Michel
Valbonne
la Mayonnette
Castel Roux
la Billette
Sigaloux
les Vaccons
Quitiviers
les Touailles
la Décapris
les Martins
la Navarre
la Bouisse
la Capelète
le Grand Verger
le Collet du Juge
le Camp de Jeanne
Chapelle St-Jean
la Picotte
la Glavine
la Font d'Emponse
la Moutète
les Canvets
la Prévôté
St-Jean
la Tousque
la Peirouard
les Andrues
les Tourrettes
les Claux
les Baudrolles
les Granges
le Castellas
le Jas d'Abeille
Ste-Christine
le Collet de Rizaud
les Lingoustes
les Baumes
les Esplanes
les Costes
les Prés Redons
Castel des Ilies
la Poulasse
Cadenet
Landué
Rouvé de Las
Laderier
les Fourches
les Renaudes
la Bayole
les Trémourèdes
Plan de Solliès
la Mège
les Ruscats
Centre équestre
Ste-Maisse
les Bancaous
les Sénes
les Alguiers
les Laugiers
les Terrins
les Combes
le Picarlet
les Faraches
les Haubertins
les Platrières
le Blanchissage
Cremorin
Peyranne
les Macarons
les Pachicous
les Amandiers
Cros de Castel
les Maurettes
le Bourguet
Sarraire
l'Alibran
les Escabrielles
le Matheron
la Gipière
les Colles
les Gaches
les Guiols
les Fourniers
les Mauniers
la Jonquière
les Sauvans
les Penchiers
le Grand Beaulieu
les Daix
le Pont Neuf
la Tour
Moulin de Hayosque
la Castille
la Garréjade
les Laures
les Grands
Jérusalem
Centre pénitentiaire
la Monache
le Collet Long
les Miquels
les Arbousiers
Mont Redon
Mesclans
les Maures
Monnache
la Richarde
Chapelle de la Trinité
Chapelle N.-D. du Deffens
Centre de loisirs tout terrain
Centre de loisirs tout terrain Promenade à cheval
Piste tout terrain
Promenade à cheval
Piste
Vallon de la Bayole
Vallon de la Bouisse
Vallon des Ruscats
Vallon des Lombardons
Vallon de la Glipoude
Vallon de Redonnel
Ruisseau des Andrues
Ruisseau des Fourches
Ruisseau de Landué
Ruisseau de Laderier
Ruisseau de Cadenet
Ruisseau de Rouvé de Las
Ruisseau de Ste-Maisse
Ruisseau de Cremorin
Ruisseau de Peyranne
Ruisseau de Ste-Christine
Ruisseau de la Poulasse
Ruisseau de la Font d'Emponse
Ruisseau de la Glavine
Ruisseau de la Tousque
Ruisseau de la Peirouard
Ruisseau de la Bayole
Ruisseau de la Mège
Ruisseau de la Jonquière
Ruisseau de la Garréjade
Ruisseau de la Richarde
Ruisseau de la Castille
Ruisseau de la Monache
Ruisseau de la Suvière de Beaulieu
Ruisseau de la Bouisse
Ruisseau de la Capelète
Ruisseau de la Picotte
Ruisseau de la Navarre
Ruisseau de la Mège
Ruisseau de la Bouvine
Ruisseau de la Marseillaise
Ruisseau de la Grise
Ruisseau de la Truiet
Ruisseau de la Monache

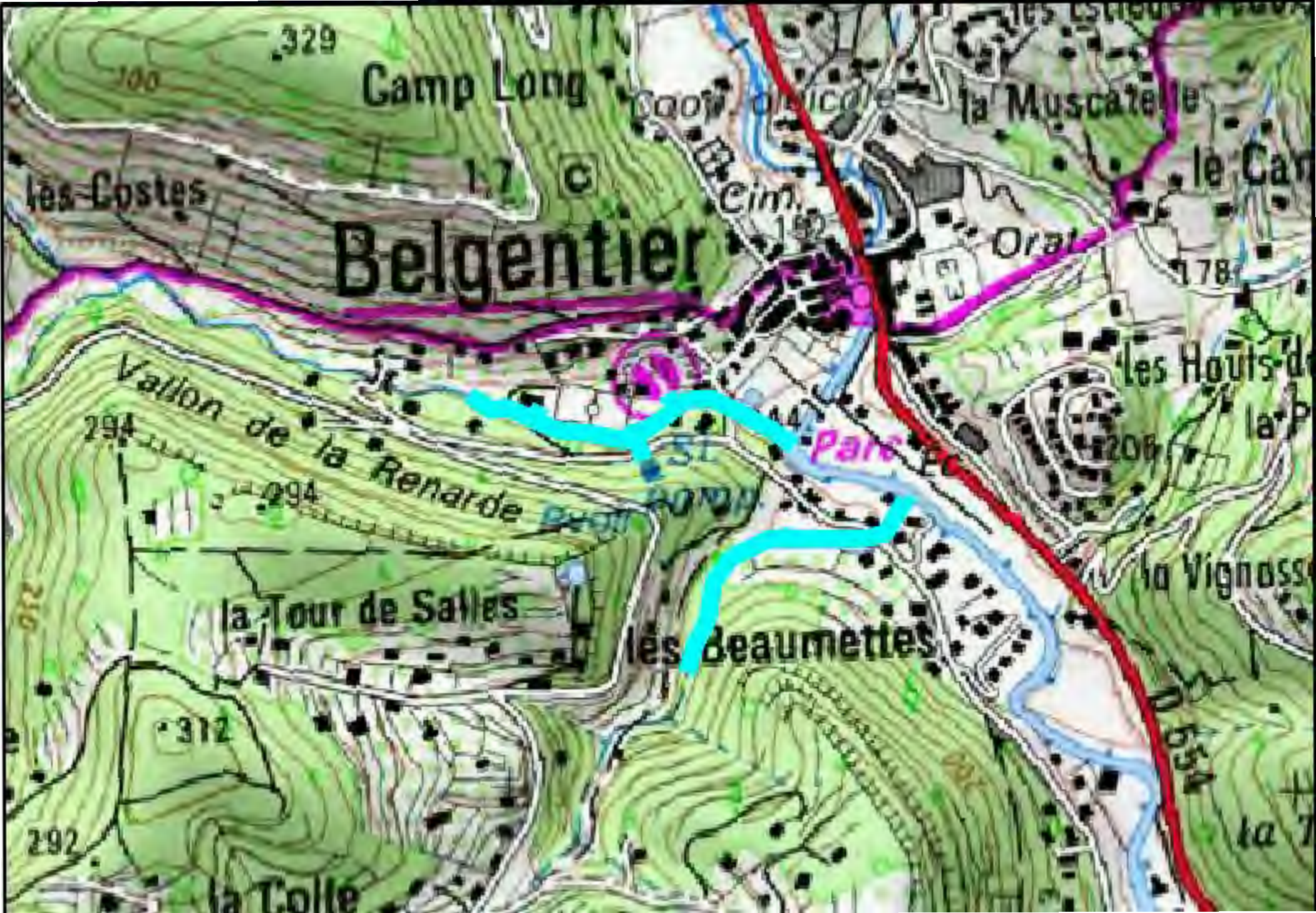
329
Camp Long
les Costes
Belgentier
la Muscatelle
le Car
Oral
178
les Hauts-de
la P
206
Vallon de la Renarde
294
294
la Tour de Salles
les Beaumettes
la Vignasse
312
292
la Colle